UA-960 天線分配器

JTS®

使用手冊

- JTS UA-960 是全頻道的UHF天線分配器，它可以在多頻道系統中導引天線訊號從一對天線到數個接收機。
- JTS UA-960 會放大射頻訊號以彌補在分配過程中的衰減。
- 內建直流電配電器，可提供四組12V直流電給接收機。
- 單一台UA-960 可支援最多四台無線接收機。多台UA-960 串聯使用可支援更多接收機。
- 一個額外BNC座可提供多台天線分配器串接使用。

規格

頻率響應: 470-960 MHz
發射訊號強度(gain): 3 dB ± 2
串接輸出強度: 0dB ~ +2dB
連接輸出阻抗: ≧25 dB
三階交調截取點: 24 dBm
阻抗: 50 Ω
功率消耗: 60W
輸入交流電電壓: 100 ~ 240 V switching power
輸出直流電電壓: +12V ⎓ 1A x 4
天線增幅器電壓: 12V
尺寸(mm): 480mm(寬) * 45mm(高) * 250mm(長)
標準19吋
淨重: 2.15 Kgs

標準配件

DC 電源線 (供接收機連接) x 4
BNC/BNC天線 x 10
AC 電源線 x 1
前置天線固定部件 X 2

配件說明

① 前置天線座 A
② 電源開關
③ 前置天線座 B
④ AC電源輸入
⑤ DC電源輸出
⑥ 天線輸入A
⑦ 串接輸出A
⑧ 天線A輸出
⑨ 天線B輸出
⑩ 串接輸出B
⑪ 天線輸入B
⑫ 天線增幅器切換開關(供天線輸入A/天線輸入B)
- 開: 開啟12V電壓
- 關: 關閉12V電壓

UA-960 前板

UA-960 後板

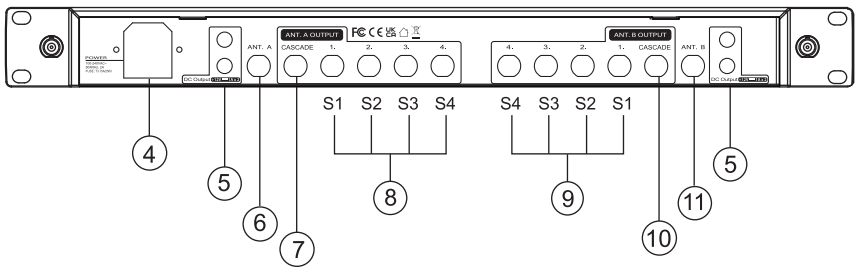

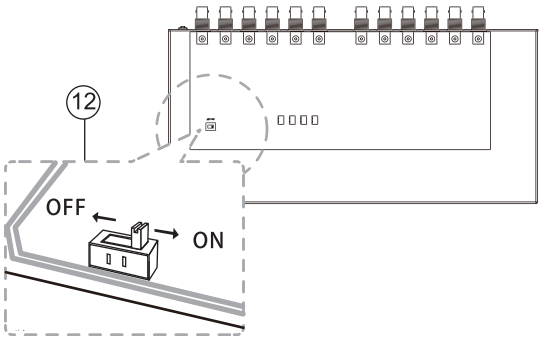

JTS® PROFESSIONAL CO., LTD
41280台中市大里區工業九路148號
電話: 04-24938803 傳真: 04-24914890
網站: www.jts.com.tw
台灣內銷業務: sale@jts.com.tw

59010-533-03
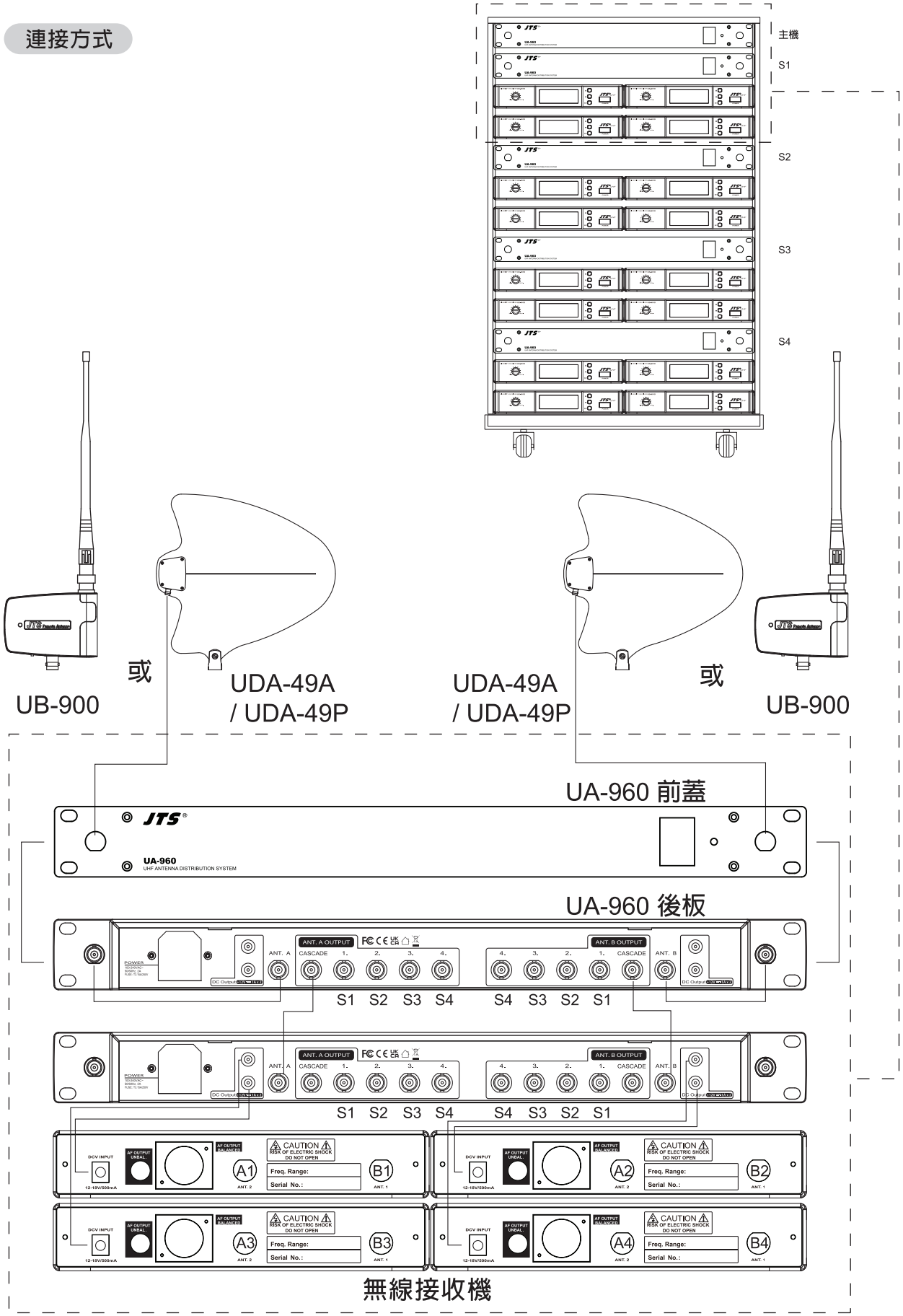
連接方式