JTS TELSİZ GİTAR MİKROFON SİSTEMİ

UR-816PD/UT ALICI ÜNİTE
UT-166TP MİKROFON ÜNİTESİ

TÜRKÇE TANITIM VE KULLANMA KILAVUZU

ÖNEMLİ GÜVENLİK UYARILARI :

BAĞLANTI VE MONTAJ:
1- Tüm talimatlara uyun.
2- Hiçbir havalandırma aralığının üzerini örtmeyin.
3- Cihazı sağlam olmayan yerlere, sıvı veya ısı kaynaklarına yakın yerlere koymayın.
4- Sadece cihaz ile birlikte gelen adaptor kullanın. Farklı bir adaptör kullanılması cihazın düzgün çalışmamasına neden olabilir.

TAŞIMA VE NAKLİYE SIRASINDA DİKKAT EDİLECEK HUSUSLAR:
Taşıma ve nakliye işlemini cihazın ambalajı üzerindeki işaretlemeleri dikkate alarak, cihazın orjinal ambalajı ile yapınız. Ambalaja ve cihaza zarar verebilecek (nem, su, darbe vb.) etkenlere karşı cihazınızı koruyunuz. Cihazınızı taşıma sırasında herhangi bir darbeye maruz bırakmayınız.

İNSAN VE ÇEVRE SAĞLIĞINA İLİŞKİN UYARILAR:
Cihazınızı radiator, fırın vb. Isı kaynaklarından uzak tutunuz.
BU CİHAZ İÇERİSİNDE KULLANICI TARAFINDAN TAMİR EDİLEBİLECEK PARÇALAR BULUNMAMAKTADIR. ARIZA DURUMUNDA SADECE YETKİLİ SERVİSE BAŞVURUN.

PERİYODİK BAKIM VE BAKIM ONARIMDA UYULMASI GEREKEN KURALLAR:
Cihaz periyodik bakım gerektirmez. Teknik bir arıza olduğunda yetkili servise başvurunuz.

BAKIM ONARIMDA UYULMASI GEREKEN KURALLAR:
Garanti sonrası teknik bakımın sadece yetkili serviste yapılması gerekmektedir.

Bağlantı ve montaj tüketici tarafından kullanma kılavuzunda gösterildiği şekilde yapılır.

Bağlantı ve montajda yaşanabilecek sorunlara karşı yetkili servis cihazınızı temin etmiş olduğunuz yetkili satıcı ile irtibata geçiniz.

KULLANIM ÖMRÜ VE TSE NO:
Cihazın işlevlerini yerine getirebilmesi için gereken yedek parça temini açısından Kullanım Ömrü “10 yıldır”. TS 10956 / ARALIK 2006 Yetkili Servisler – Elektronik Cihazlar – Görüntü ve/veya Ses Cihazları

KULLANIM HATALARI VE SORUN ÇÖZÜMÜ:

SORUN: El mikrofonu açıldığında led yanmıyor
ÇÖZÜM: Pil zayıf, pili yenisiyle değiştirin

SORUN: Cihaz çalışıyor ancak ses bozuluyor yada hiç ses yok.
ÇÖZÜM: Ses ayarı çok açık yada çok kısık, ideal pozisyona getirin.

SORUN: Alıcı veya verici ünitesinden birkaç metre uzaklaştığında bile mikrofonda ses kesilme yapıyor.
ÇÖZÜM: Öncelikle pilin dolu olduğundan emin olun, verici cihazın alıcıyı doğrudan gördüğüne ve arada kalın beton duvarlar yada metal engeller olmadığından emin olun.

ÜRETİCİ:
JTS PROFESSIONAL CO. LTD.
NO. 148, 9th INDUSTRY ROAD,
TA-LI INDUSTRIAL PARK,
TA-LI CITY, TAIWAN, R.O.C.
TEL: 886-4-24938803 FAX:886-4-24914890

İTHALATÇI :
ELEKTROSONİK SESLENDİRME SAN. VE TİC. LTD. ŞTİ.
İvedik O.S.B. 2271.Sokak No:27
Ostim /Yenimahalle / Ankara / Türkiye
Tel: 90 312 284 03 74 Fax: 90 312 287 89 85

Yetkili Servis :
ELEKTROSONİK SESLENDİRME SAN. VE TİC. LTD. ŞTİ.
İvedik O.S.B. 2271.Sokak No:27
Ostim /Yenimahalle / Ankara / Türkiye
Tel: 90 312 284 03 74 Fax: 90 312 287 89 85

İŞ BU ÜRÜN, **GÜMRÜK VE TİCARET BAKANLIĞI** TARAFINDAN KULLANIM ÖMRÜ 10 YIL OLARAK BELİRLENMİŞTİR

UR-816PD/UT ALICI ÜNİTE

TEKNİK ÖZELLİKLER

Frekans Hazırlığıl	PLL Sentez Kontrol
Frekans Alanı	502~960MHz
S/N Değeri	>105dB
T.H.D.	<0.6%@1KHz
Göstergesi	LED
Gösterge İçeriği	Anten A/B,RF/AF durum
Kontroller	Güç Açma/Kapama, Kanal Seçimi, Ses Kontrol
Ses Çıkış Seviyesi	-12dB
AF Çıkışı Empedansı	600Ω
Squelch	Pilot Tone, Noise, Mute
Çalışma Voltajı	9-15VDC, 200mA
Çıkış Konektörü	1 Unbalanced Ø6.3mm Phone Jack
Ebatlar (mm)	124mm(W)* 73mm(D)* 33mm(H)

UR-816PD/UT ALICI ÜNİTE Parça Ölçüleri

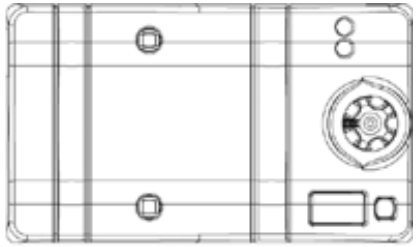

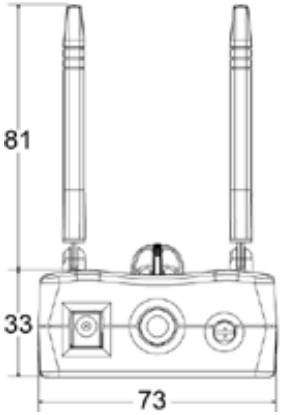

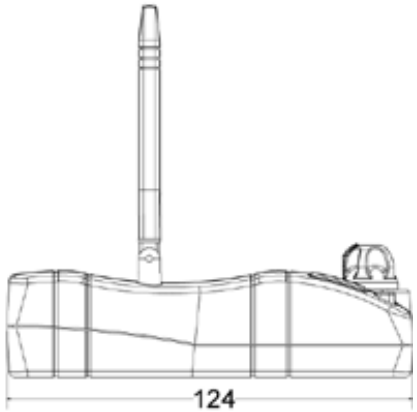

UT-16GTP MİKROFON ÜNİTESİ

TEKNİK ÖZELLİKLER

Frekans Hazırlığıl	PLL Sentez Kontrol
Frekans Alanı	502~960MHz
Kanal Sayısı	16
RF Çıkışı	10mW
Stability	±10kHz
Frekans Sapması	±480kHz
LED göstergesi	Güç Açma/Kapama, Düşük Batarya
Kontroller	Güç Açma/Kapama, AF seviyesi,Kanal Seçimi Aşağı/Yukarı, Mute
Ses Frekans Tepkisi	40~18.000Hz
Pil Çeşidi	LR03,AAA1.5V
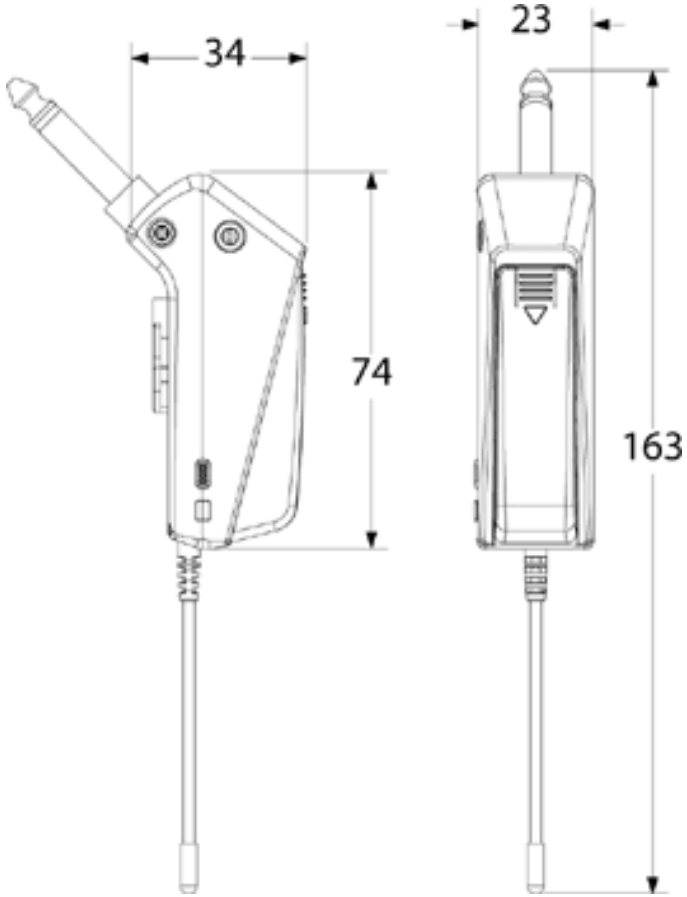
UT-16GTP MİKROFON ÜNİTESİ Parça Ölçüleri