Installation Microphone

CS SERIES

59508-016-04

JTS®

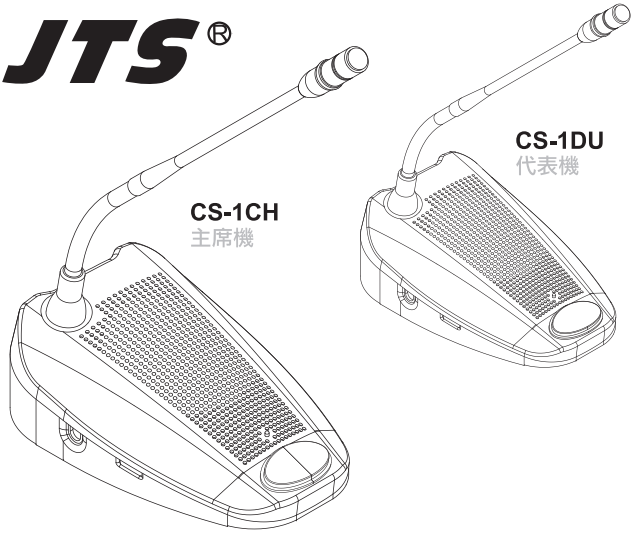

CS-1

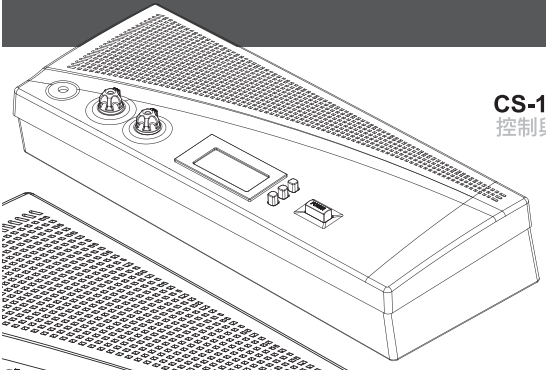

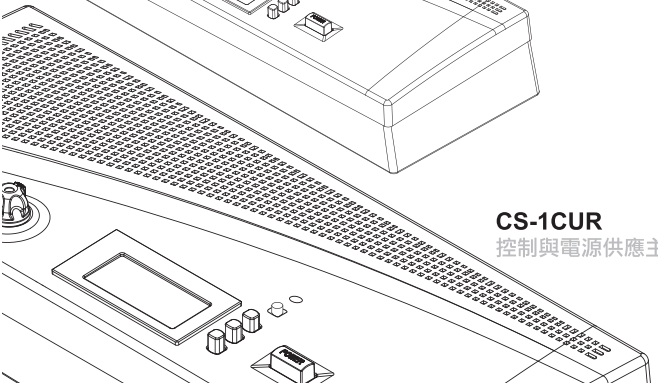

1. 系統操作注意事項

2. 特色

3. 規格

3.1 控制與電源供應主機 2

3.2 主席與代表席 4

4. 安裝程序

4.1 連接主席與代表席 6

4.2 連接至多150台 6

4.3 連接外接麥克風 7

4.4 連接無線麥克風 7

4.5 外接錄音與播放 8

4.6 連接專業音響系統/其他外接式音響設備 8

4.7 連接電話聯接器 9

4.8 連接等化緝獲其他效果器 9

4.9 連接電源線 10

5. 操作說明

5.1 系統測試 11

5.2 日期/時間設定 11

5.3 主機按鍵鎖定 11

5.4 計時器操作 12

5.5 代表席操作 12

5.6 主席操作 13

5.7 主席與代表席揚聲器音量控制 13

5.8 耳機內與內置揚聲器音量控制 14

5.9 使用耳機 14

5.10 開放模式 15

5.11 限時模式 15

5.12 覆蓋模式 16

5.13 主席模式 16

6. 技術規格

6.1 電子與電子聲學特性 17

6.2 機械規格 18

6.3 環境條件 18

6.4 腳位定義 19

1. 系統操作注意事項

- 在接上電源前，必須先確認主機標示之電壓與府上插座電源值相同。
- 勿將機器置放於潮濕及高溫的地方。
- 操作該系統前，請先擦乾雙手。
- 嚴禁熱插拔

2. 特色

配備有JTS自製的ECM音頭，智慧型自動混音技術和整合性的聲學與機械設計 ，創新設計的 CS-1 會議討論系統不僅提供即裝即用的解決方案，還可在任何環境都擁有自然、無回饋雜訊的音質表現，CS-1CUR內建MP3錄音功能，可於會議過程中依需求做現場錄音。
CS-1 i-Conference Discussion System 是任何一百五十人以下討論或會議的理想選擇。

CS-1會議討論系統包含了：
- 控制與電源供應主機
- 至多五十位代表或主席席（每一主機，至多可串連三台主機）
- 週邊音響或通訊裝備

主機 是整個討論系統的心臟，它可以控制所有主席與代表席的麥克風，也可以控制其他音源輸入/輸出。它不僅供應電力給自己，也供應給至多五十席主席或代表席。

代表席 提供所有出席會議者參與討論，藉由按下麥克風開關按鍵來發言，並可由內建揚聲器或是外接耳機來聆聽討論。

主席 不僅可以提供與代表席同樣的功能，還可支援『主席優先按鍵』，按下它時，所有代表席麥克風皆被關閉。

3. 規格

3.1 控制與電源供應主機

3.1.1 前面板

1) 電源開關。
2) LCD 顯示面板：包括設定（顯示模式狀態）、最大同時使用人數、日期與時間。
3) 設定鍵：按下『Set』按鍵來進入LCD顯示面板的設定狀態。
4) 上/下按鍵：按下『上』▲『下』▼鍵來選擇不同設定模式
5) 揚聲器音量旋鈕：控制所有連接的主席與代表席麥克風的音量。
6) 監聽音量旋鈕：控制主機內置揚聲器與耳機輸出音量。
7) 耳機輸入：可使用其他方式聆聽討論，當插入耳機時，內置揚聲器將會消音。
8) 內置揚聲器。
9) REC：當錄音指示燈為綠燈長亮的狀態下，按下REC錄音鍵,則可進入錄音狀態，同時錄音指示燈轉為紅燈長亮，表示目前為錄音中。若要結束錄音，則按住該鍵。待指示燈出現紅綠燈交互閃爍後回到綠燈長亮，則完成錄音。
10) 錄音指示燈，燈號說明如下:
    a, 燈沒亮：未插入或是偵測不到USB
    b, 紅綠燈交互閃爍：剛插入USB碟顯示USB處於準備中的狀態.
    c, 綠燈：表示USB準備完成,此時按下錄音鍵,則可以開始錄音.
    d, 紅燈：表示進入錄音狀態.
    e, 紅燈慢閃:USB的容量低於20MB,提示使用者更換USB碟.
    f, 紅燈快閃:USB的容量低於10MB,並隨時會中止錄音.

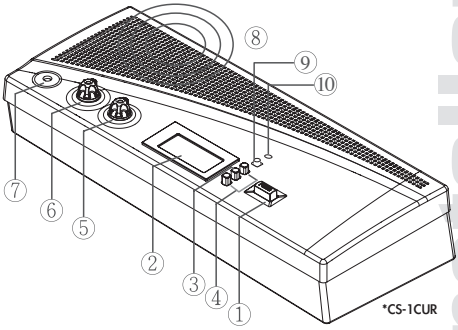

*CS-1CUR

3.1.2 後面板

1) 直流電輸入：
2) 效果迴路輸入/輸出切換器：預設為”O/out”，效果迴路為關閉，當切到”I/In”時，聲音訊號將經過連接在”效果器輸入/輸出”的等化器處理。
3) 電話連結器輸入/輸出：
4) 效果器輸入/輸出：連接到外接音響等化器以增強聲音品質。
5) 錄音輸入/輸出：連接到錄音設備，可提供錄音與重播討論。
6) 專業音響（PA）輸入/輸出：連接專業音響系統或其他音響設備。
7) 增益控制一： 錄音輸入增益控制。 *
8) 增益控制二： 麥克風XLR輸入增益控制。
9) 系統輸出一/二：系統連接到主席與代表席。
10) 麥克風XLR平衡式輸入：連接到外接麥克風或無線麥克風。 * 注意：嚴禁熱插拔
11) USB輸入孔:僅供插入USB碟作為啟動錄音時MP3錄音檔存放之用. 可相容於USB3.0/USB2.0的USB碟

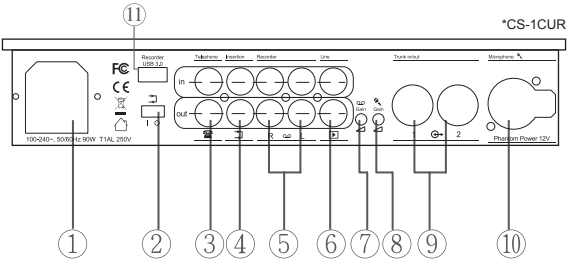

3.1.3 LCD 顯示面板

1) 模式狀態：顯示討論模式。
2) 同時使用人數：最大同時可使用的人數為四人。
3) 時間 I 設定：當按下『Set』按鍵，顯示面板出現『Set』文字閃爍 。
4) 時間：

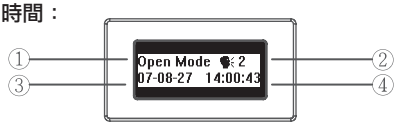

3.2 主席與代表席

1) 鵝管麥克風。
2) 雙（左/右）3.5mm立體聲耳機接座。
3) 回轉式音量控制鈕：控制內置揚聲器與外接耳機音量。
4) 環形與麥克風指示燈：當麥克風開啟時，環形與麥克風指示燈皆會亮起。
5) 內置揚聲器。
6) 七PIN系統連接座。 *
7) 七PIN連線插頭。
8) 麥克風開關按鍵。
9) 主席優先按鍵。
10) 主席優先按鍵設定開關：預設為”A”，表示當釋放主席優先按鍵，原開啟的代表麥克風將被重新開啟；當切換至”B”，釋放主席優先按鍵將不會恢復原開啟之代表席麥克風。
11) 鵝管麥克風增益控制：控制主席與代表席麥克風的總音量大小。

* 注意：嚴禁熱插拔

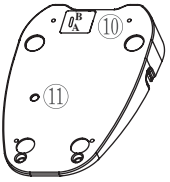

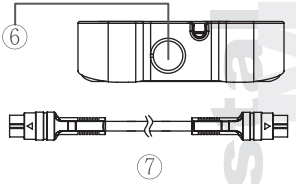

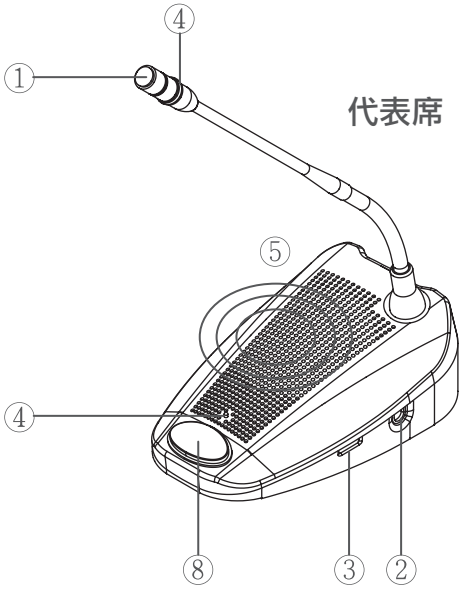
代表席
①
④
⑤
④
⑧
③
②

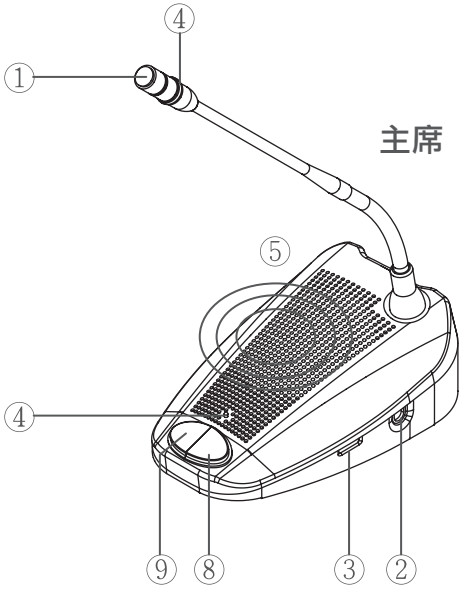
主席
①
④
⑤
④
⑨
⑧
③
②

4. 安裝程序

4.1 連接主席與代表席

1) 將主席或代表席的『七PIN連線插頭』插入主機上的『系統輸出一或二』。
2) 將第二台主席或代表席的『七PIN連線插頭』插到第一台機子的『七PIN系統連接座』。
3) 重複以上動作來連接所有主席與代表席（每個系統輸出最大連接機器為25台）。

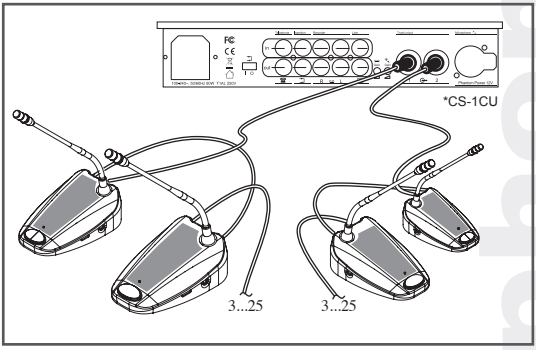

4.2 連接至多150台

i-Conference 討論系統可藉由增加兩台主機作為電源供應器，來達到最多同時使用150台。系統由主控主機控制，必要的連接線可由當地供應商提供。

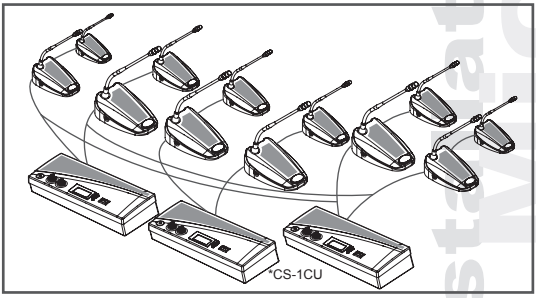

4.3 連接外接麥克風

1) 將外接麥克風插入主機後方『麥克風XLR平衡式輸入』。
2) 由主機後方『增益二』來調整感度。
   注意：請永遠使用有平衡式輸出的麥克風。
   主機的麥克風XLR平衡式輸入提供12V的幻象電源。

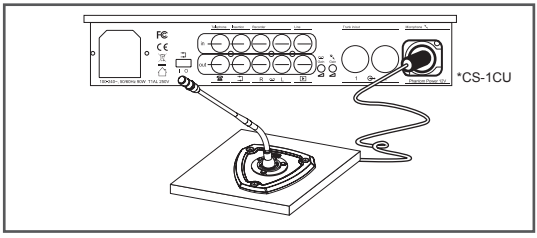

4.4 連接無線麥克風

1) 將無線接收機連接至主機後方『麥克風XLR平衡式輸入』。
2) 由主機後方『增益二』來調整感度。

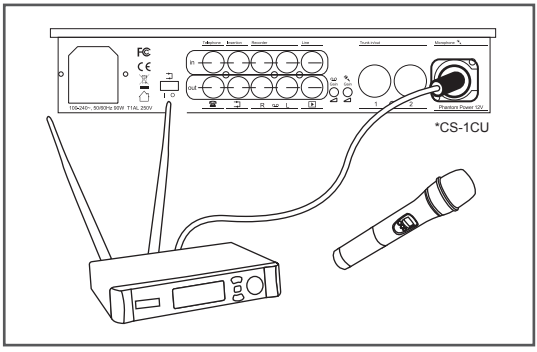

4.5 外接錄音與播放

1) 使用兩對RCA線連接錄音設備到主機後方『錄音輸入/輸出』。
2) 由主機後方『增益一』來調整感度。

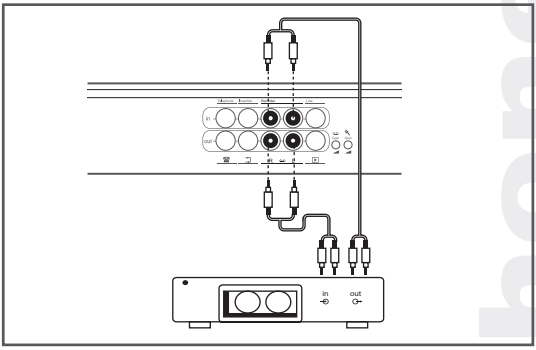

4.5-1 內建錄音（限CS-1CUR機種）

1) 在後板插入USB碟
2) 若需要錄音時,則按下面板上的錄音鍵,則可以啟動錄音,錄音過程中常按錄音鍵,則可以結束錄音.

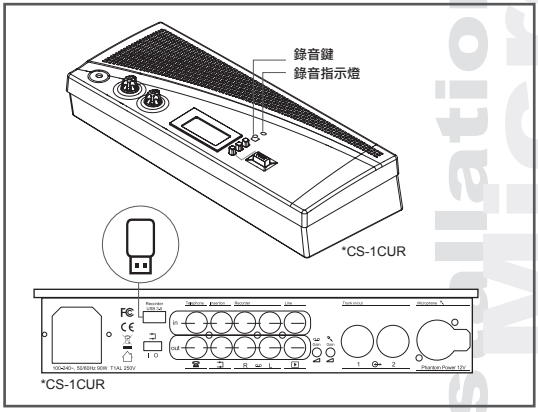

4.6 連接專業音響系統 I 其他外接音響設備

1) 使用RCA線連接音源到主機後方『專業音響（PA）輸入』。
2) 使用RCA線連接PA-System到主機後方『專業音響（PA）輸出』。

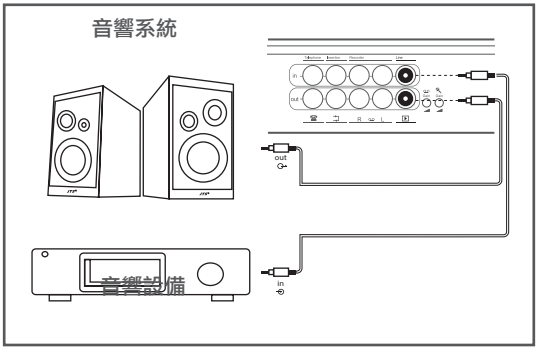

4.7 連接電話連結器

1) 使用一對RCA線連接電話連結器到主機後方『電話連結器輸入/輸出』。
2) 電話連結器可以進一步連接到牆壁插口或電話。

注意：
請不要直接連接電話至CS-1 i-Conference System。
電話連結器能提供在電話和CS-1 i-Conference System適當的隔離效果。

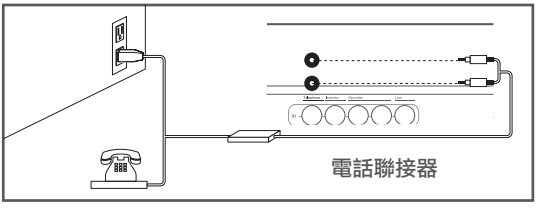

4.8 連接等化器或其他效果器

1) 使用一對RCA線連接等化器與效果器到到主機後方『效果器輸入/輸出』。
2) 當『效果器輸入/輸出切換器』切至”I/In”時，聲音訊號將經過連接在效果器輸入/輸出的等化器處理。

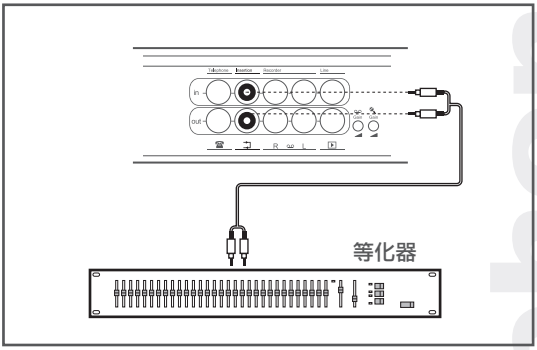

4.9 連接電源線

1) 使用內附的電源線連接主機與電源插座。
2) 按下電源開關來開啟系統，一但電源開啟，主機的LCD顯示面板將會亮起。

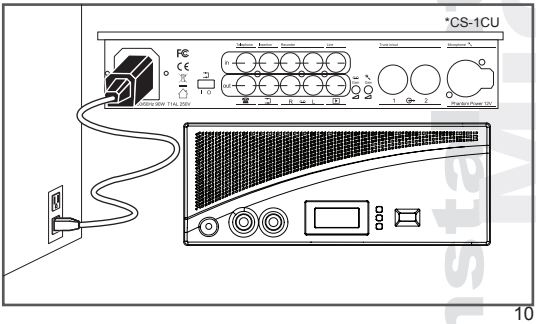

5. 操作說明

5.1 系統測試

1) 按下『Set』鍵大約1.5秒，LCD顯示面板上『時間｜設定』區域會閃爍，並顯示“Set”。
2) 按『上』▲『下』▼鍵，在LCD面板的模式狀態區域選擇“System Test”。
3) 此時所有連接的主席或代表席的『環形與麥克風指示燈』皆會亮起。

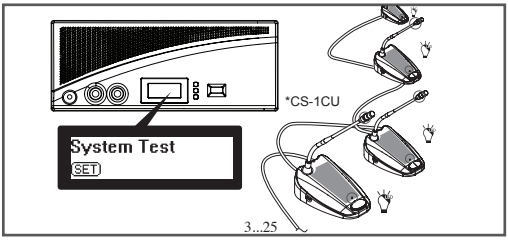

5.2 日期｜時間設定

1) 按下『Set』鍵大約1.5秒，LCD顯示面板上『時間｜設定』區域會閃爍，並顯示”Set”。
2) 按『上』▲『下』▼按鍵，可在LCD面板的模式狀態區域選擇”Set Date/Time”。
3) 按下『Set』鍵，”Year”將閃爍，按『上』▲『下』▼鍵來選擇。
4) 重複動作3)來設定月、日、時、分。
5) 按下『Set』鍵來儲存設定。

5.3 主機按鍵鎖定

1) 按下『Set』鍵大約1.5秒，LCD顯示面板上『時間｜設定』區域會閃爍，並顯示”Set”。
2) 按『上』▲『下』▼按鍵 ， 可在LCD面板的模式狀態區域選擇”KeyLock”。
3) 此時主機按鍵將會鎖住，以防不慎改變設定。
4) 重複以上操作來解除按鍵鎖定。

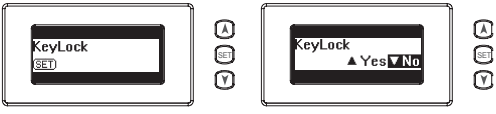

5.4 計時器操作

1) 按下『Set』鍵，LCD顯示面板上 『時間｜設定』區域會閃爍，並顯示”Counter”。

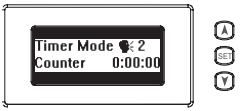

2) 按『上』▲鍵開始計時。

3) 再次按『上』▲鍵停止計時。

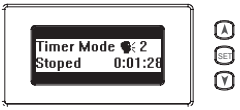

4) 停止計時後，按『下』▼鍵清除資料。
5) 再次按下『Set』鍵返回原先畫面。

注意：當計時器使用時，你可同時使用其他所有功能。

5.5代表席操作

1) 依據主機不同模式的設定，按下『麥克風開關按鍵』
   將會開啟鵝管麥克風。
2) 再按一下即可關閉麥克風。

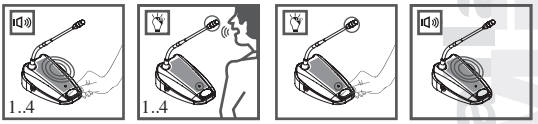

5.6 主席操作

1) 無關於主機模式設定，按下『麥克風開關按鍵』將會開啟主席的鵝管麥克風。
2) 再按一下即可關閉麥克風。
3) 按住『主席優先按鍵』將會關閉所有代表席的麥克風，並開啟主席席的麥克風。
4) 放開『主席優先按鍵』將會重新開啟代表席的麥克風。

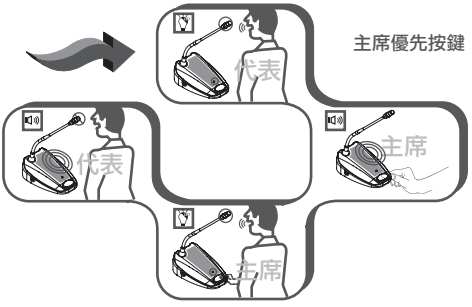

5.7 主席與代表席揚聲器音量控制

1) 轉動主機上『揚聲器音量旋鈕』來控制所有主席與代表席的揚聲器（麥克風）音量。
2) 將之逆時針旋轉到底，所有揚聲器（麥克風）將靜音。

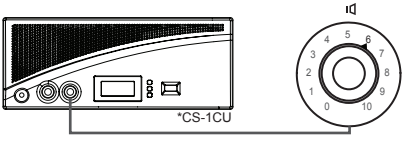

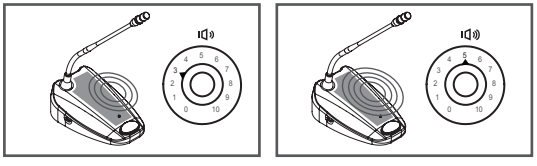

5.8 耳機與內置揚聲器音量控制

1) 當使用主機上的內置揚聲器或外接耳機來聆聽討論時，轉動『聽音量旋鈕』來調整音量。
2) 最大音量可由主機的『揚聲器音量旋鈕』來控制。

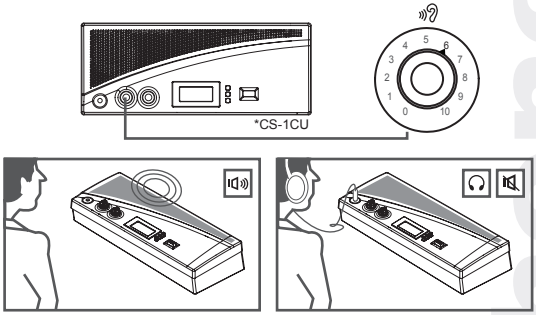

5.9 使用耳機

1) 連接耳機到主席或代表席左右兩邊任一的『3.5mm立體聲耳機接座』。
2) 當耳機插入後，內置揚聲器將會靜音。
3) 使用『回轉式音量控制鈕』來調整音量。
4) 最大音量取決於主機『揚聲器音量旋鈕』的設定。

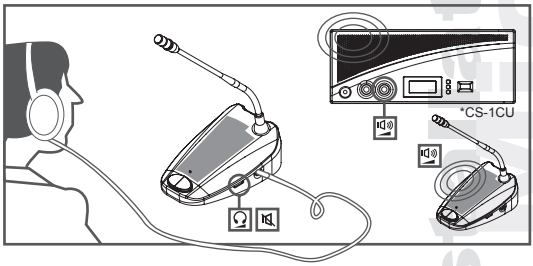

5.10 開放模式

1) 按下『Set』鍵大約1.5秒，LCD顯示面板上 『時間｜設定』區域會閃爍，並顯示”Set”。
2) 按『上』▲『下』▼按鍵 ， 可在LCD面板的模式狀態區域選擇 “Open Mode”。
3) 再次按『Set』鍵鍵 ， 同時使用人數區域將會閃爍。
4) 按『上』▲『下』▼按鍵 ， 來選擇最多可同時使用的人數。（1,2,3,4）
5) 再按『Set』鍵鍵來儲存設定

在開放模式下，如果實際開啟麥克風數量小於最大可同時使用的人數時，按下主席與代表席的『麥克風開關按鍵』皆可開啟麥克風，再按一次將關閉麥克風。

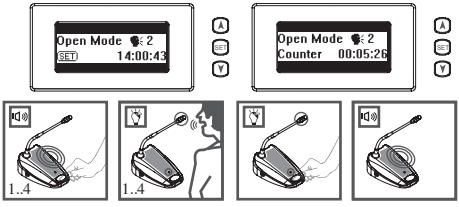

5.11 限時模式

1) 重複5.10程序，來選擇“Time mode”與同時使用人數。

在限時模式下，按下代表席的『麥克風開關按鍵』將開啟麥克風30秒，如果實際開啟麥克風數量小於最大可同時使用的人數時，再按一次將會再開啟麥克風30秒。

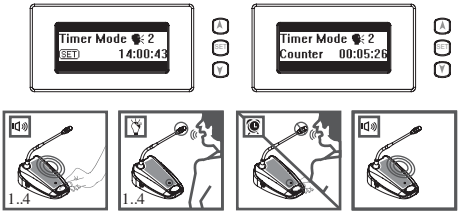

5.12 覆蓋模式

1) 重複5.10程序，來選擇“Override mode”。

在覆蓋模式下，系統僅允許一台代表席麥克風開啟，按下代表席的『麥克風開關按鍵』將關閉前一開啟的麥克風，並開啟自己的麥克風。

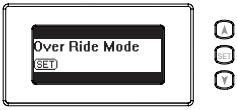

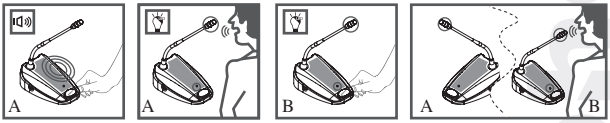

5.13 主席模式

1) 重複5.10程序，來選擇“Chairman only mode”。

在主席模式下，系統僅允許主席麥克風開啟，所有代表席麥克風將被關閉。

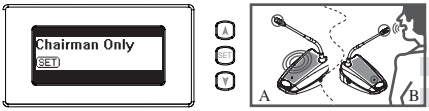

5.14 內建錄音

1) 於後板插入USB碟
2) 此時面板上的錄音指示燈呈現紅綠燈交互閃爍顯示USB碟處於準備中的狀態.
3) 當USB準備完成後錄音指示燈呈現綠燈，此時按下錄音鍵,才可以開始錄音.
4) 當按下錄音鍵，錄音指示燈呈現紅燈，則進入錄音狀態.
5) 若要結束錄音，則按住錄音鍵,待燈號呈現紅綠燈交互閃爍時放開錄音鍵，則可以結束錄音.

PS:當錄音過程中呈現紅燈慢閃，表示USB的容量低於20MB,提示使用者更換USB碟。當紅燈轉為快閃，表示USB的容量已低於10MB，並隨時會中止錄音。
錄音指示燈沒亮表示未插入或是偵測不到USB

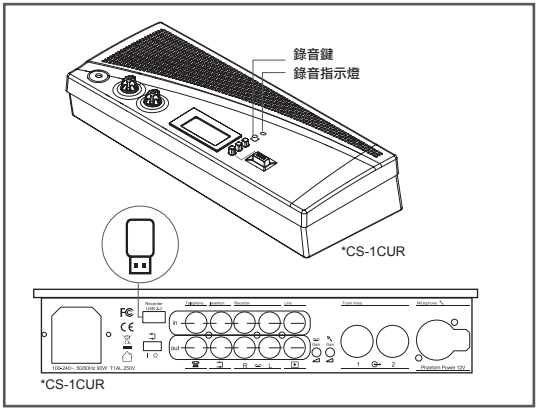

6. 技術規格

6.1電子與電子聲學特性

6.1.1 控制與電源供應主機

電壓：VAC100-240~, 50/60Hz
消耗電流： MAX 1.0A (100VAC) 0.42A (240VAC)
直流電供應至連接單位： +15V , -7.5V
專業音響, 電話聯接器、和效果器輸出/輸出（非平衡式）
- 輸入感度： -14dBV/+11dBV
- 輸入阻抗： 33KΩ
- 電源供應： -14dBV/+11dBV
- 輸出阻抗： 500Ω

錄音輸入/輸出（非平衡式）
- 輸入感度： -20dBV/+5dBV
- 輸入阻抗： 47KΩ
- 準位調整： -20dBV/+5dBV
- 輸出準位： +0/-30dB
- 輸出阻抗：500Ω

錄音功能（限CS-1CUR機種）
- 儲存媒體：USB3.0 32GByte隨身碟(向下相容)
- 錄音格式：MP3
- 最大錄音時間：大於240小時(採32GByte隨身碟)
- 操作介面：單鍵錄音啟動,LED指示錄音狀態,無撥放功能

外接式麥克風輸入（平衡式）
- 輸入感度： -56dBV
- 準位調整： +6dBV/-6dB
- 幻象電源供應： 12V+/-1V, 2*680Ω (+/-2%)

耳機輸出
- 輸出位準：-8dBV/+2dBV
- 輸出阻抗： 22Ω

系統限制：
連接主機的主席與代表席數量
- 最大數量：50
- 單一輸出最大連接數量：25
- 單一輸出最大線長（標準線）：100 公尺（328 英呎）

6.1.2 主席與代表席

鵝管麥克風：
類別：背極式電容麥克風
頻率響應： 50 to 18,000Hz
指向性： 心型指向性
Max SPL for 1% THD：125dB
鵝管長度：15”(400mm)

6.2 機械規格

6.2.1 控制與電源供應主機

尺寸（長x寬x高 ）： 360*150*90mm
淨重： 1745g

6.2.2 主席與代表席

尺寸（長x寬x高 不含麥克風）： 170*115*65mm
麥克風長度： 400mm
淨重： 1100g

6.3 環境條件

溫度範圍
儲存與運輸： -20 to 70˚C(-4 to+158˚F)
運作： +5 to 45˚C(+41 to+113˚F)

環境濕度
儲存與運輸： 0%-99% RH
運作：20%-95% RH
大氣壓力： 600mBar-11000mBar
安全： EN60
*本產品所附電源線適用於120V (僅限台灣)

6.4 腳位定義

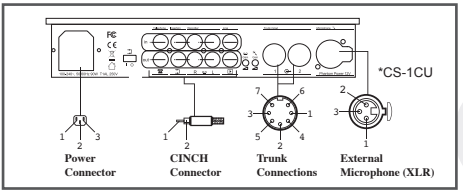

6.4.1 控制插座

1) 音響傳輸線
2) 接地
3) 音響傳輸線
4) 控制線1
5) 控制線2
6) 正電壓
7) 負電壓

6.4.2 外接麥克風（XLR）

1) 接地（0V，幻象電源）
2) 正訊號（外加+12V幻象電源）
3) 負訊號（外加+12V幻象電源）

6.4.3 RCA街頭

1) 正訊號
2) 地線

6.4.4 電源插頭

1) 火線
2) 接地
3) 水線

6.4.5 耳機插頭
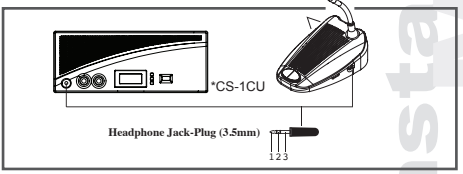
1) 右訊號
2) 左訊號
3) 地線