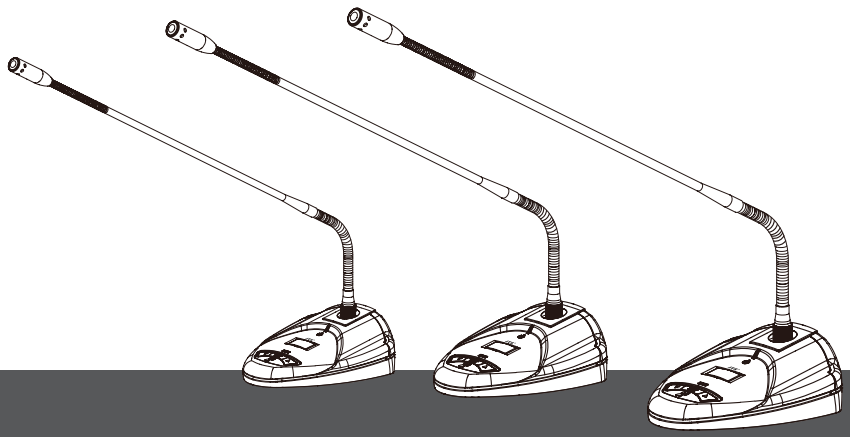

**JTS® PROFESSIONAL CO., LTD**

41280台中市大里區工業九路148號
電話: 04-24938803 傳真: 04-24914890
網站: www.jts.com.tw
台灣內銷業務: sale@jts.com.tw

59508-115-01

JTS PROFESSIONAL CO., LTD.

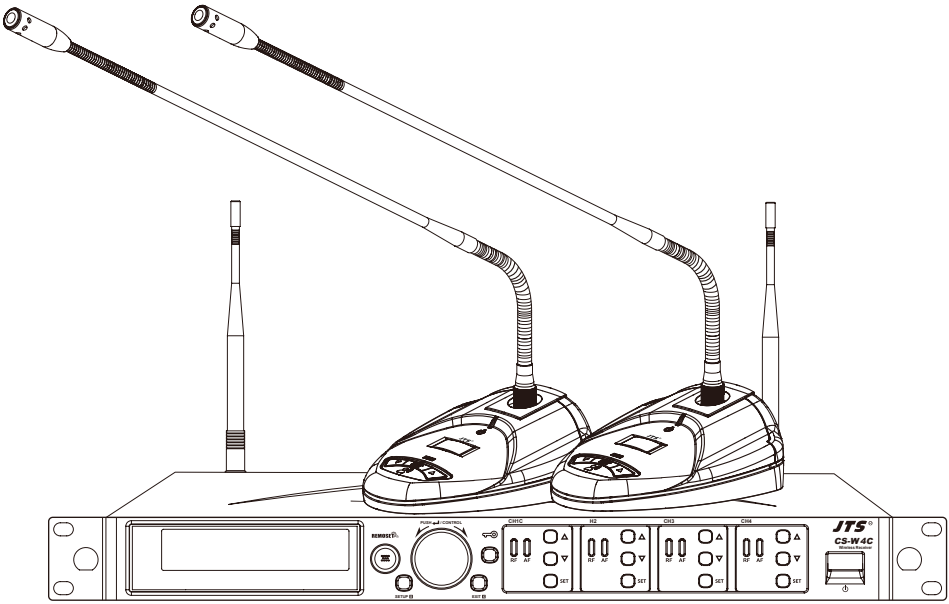


UHF PLL

# CS-W4C / CS-W4T 無線會議系統 產品使用說明書

With JTS REMOSET® 2.4G RF Synchronizing Technology

# 產品一年保固服務書

| | | | |
|---|---|---|---|
| 產品型號 | | 機種序號 | |
| 客戶姓名 | | 聯絡電話 | |
| 地址 | | | |
| 購買日期 | 年 | 月 | 日 |
| 銷售店章 | 請務必蓋上店章及填上購買日期，保固始生效！ | | |

# 保固服務說明

1. 請務必將保固標籤蓋上購買日期，並張貼於主機底部以確保您維修及服務的權益。
2. 產品保固期限，係依據貼於產品上的『保固標籤』上之購買日期起算一年；若主機上未張貼『保固標籤』，則依據產品之製造日起算15個月。若麥克風故障時，但未連同主機一併寄回時，則依據麥克風上標示之製造日算起15個月。
3. 機器在保固期限內，若按使用說明書之正常使用情況下發生故障，請與原銷售本產品之商店聯絡，以進行維修工作。
4. 將商品送回維修時，為利於正確判斷故障原因，以及維修收費與否之依據，敬請連同主機、麥克風一併送回商店。
5. 保固期內，本公司提供免費維修服務，但下列情況將酌收零件成本及維修費用：
   a. 因天災或不可抗拒之外力而造成損害者。
   b. 摔壞、浸水、受潮、腐蝕、異物侵入、遺失零組件而損壞者。
   c. 消耗性零件不予保證 (例如: 麥克風音頭、鋼網等等)。
   d. 主機上未張貼『保固標籤』，或『保固標籤』遭損毀致無法辨識保固期限者。
6. 本保證書請妥善保存，如有遺失，恕不另行補發。

# 內容索引


1. 系統操作注意事項 1
2. 特色 1
3. 規格 2
3-1 UHF PLL 4頻道會議系統接收機// CS-W4C 2
3-2 UHF PLL 會議系統發射器// CS-W4T 3
4. 部件說明 3
4-1 UHF PLL 4頻道會議系統接收機 // CS-W4C 3
4-2 UHF PLL 會議系統發射器 // CS-W4T 6
4-3 配件 7
5. 連接方式 8
5-1 接收機連接方式//CS-W4C 8
5-2 發射機安裝圖 // CS-W4T 11
6. 操作使用 12
6-1 操作使用 // CS-W4C 12
6-2 操作使用 //CS-W4T 20
7. 警示畫面 23
8. 產品注意事項 24

# 1. 系統操作注意事項

- 在接上電源前，必須先確認主機標示之電源需求與附上的變壓器的輸出電源值相同。
- 勿將機器置放於潮濕及高溫的地方。
- 操作該系統前，請先擦乾雙手。
- 保持機器遠離火源與熱源。
- 架設機器前，確認混音器和放大器音量置於最小處。
- 多台接收機同時堆疊使用時建議選用同一群組內的頻點以避免頻率互相干擾

# 2. 特色

- CS-W4C無線會議系統結合了JTS在無線及會議系統領域所累積的數十年經驗而研發出的全新系列產品.
- 內建優先權功能可設定特定麥克風為主席, 主席便可擁有優先說話權.
- 優先權功能也可同時將多支麥克風設定為優先權並擁有優先說話權.
- 多台CS-W4C可同時串接並設定單一麥克風或特定幾支麥克風擁有優先說話權.
- 在接收機為36MHz以及發射器為108MHz的設定下可方便使用者在同一個會議場所下使用更多支麥克風且可以互相搭配不同接收機使用, 有效的提升配置的方便性.
- JTS專利技術 REMOSET 只需一個按鍵便能同時將參數同步至4台發射器方便使用者快速設定.
- 天線與電源串接功能，提昇演出工程的方便性。（多台使用，簡化天線數量及電源線的複雜糾結）

# 3. 規格

## 3-1 UHF PLL 4頻道會議系統接收機

| | |
|---|---|
| 型號 | CS-W4C |
| 頻率振盪模式 | PLL鎖相環迴路 |
| 載波頻率範圍 | 470~960 MHz |
| 頻道數 | 4頻道 |
| 對頻功能 | 2.4G無線對頻(發射) REMOSET® |
| 天線選訊 | 雙天線自動選訊 |
| 頻帶寬度 | 36MHz |
| 訊號雜訊比S/N | >105dB(A) |
| 總失真率T.H.D | <0.6%@1KHz |
| 接收靈敏度 | -95dBm，S/N>80dB |
| 假象拒斥比 | >80 dB |
| 綜合頻率響應 | 60~16,000 Hz ± 2dB |
| 天線接頭 | BNC母座 |
| 天線 Booster Power | DC12V/100mA |
| 功能顯示方式 | LCD+LED |
| 功能顯示內容 | 電源開關、群組、頻道、頻率、接收靈敏度、按鍵鎖、音量、輸出衰減(XLR)、頻道掃描(ON/OFF)、天線供電、顯示設定、語言、ID識別碼、同步選項、發話優先權設定 |
| 可控制功能 | 電源開關、群組、頻道、頻率、接收靈敏度、按鍵鎖、音量、輸出衰減(XLR)、頻道掃描(ON/OFF)、天線供電、顯示設定、語言、ID識別碼、同步選項、發話優先權設定 |
| 音頻輸出準位(最大) | ψ6.3 Phone Jack：+4dBu |
| | XLR Jack：+10dBu(Line)、-10dBu(MIC) |
| 音頻輸出阻抗 | 600Ω |
| 靜音方式 | 雜訊靜音及音碼鎖定 |
| 輸出插座型式 | 5個平衡式XLR接頭、<br>1 個非平衡式φ6.3mm 接頭 |
| 邏輯控制電壓輸出 | +5Vdc |
| 自動混音控制插座 | 8PIN MINI DIN 插座輸入、8 PIN MINI DIN 插座輸出 |
| 電源供應 | DC12~15V/1A |
| 尺寸(mm) | 485mm(長) x 260mm(寬) x 45mm(高) |
| 備註 | 各項規格如有誤差，以實際產品為依據 |

### 3-2 UHF PLL 會議系統發射器

| | |
|---|---|
| 型號 | CS-W4T |
| 頻率振盪模式 | PLL鎖相環迴路 |
| 載波頻率範圍 | 470~960MHz |
| 頻帶寬度 | 108MHz (最大) |
| 對頻功能 | 2.4G 無線對頻 REMOSET® |
| RF功率輸出 | 10mW/50mW(依當地法規) |
| 射頻穩定度 | <±10KHz@Fc |
| 調變頻率偏移 | ±48KHz |
| 諧波輻射 | <-50dBc |
| 顯示方式 | LCD |
| 可控制功能 | 電源、發話、群組、頻道、頻率、感度調整、發射功率、按鍵鎖、低音衰減、ID 識別碼、對頻功能 |
| 電池型式 | 3號(AA)鹼性電池x2 |
| 充電功能 | 有 |
| 尺寸 | 138mm(長)x 116mm(寬)x 29mm(高) |
| 備註 | 各項規格如有誤差，以實際產品為依據 |

# 4. 部件說明

## 4-1 UHF PLL 4頻道會議系統接收機 // CS-W4C

CS-W4C 前面板

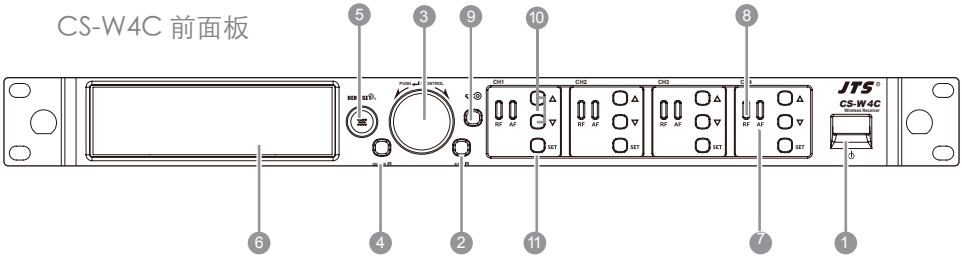


CS-W4C 後面板

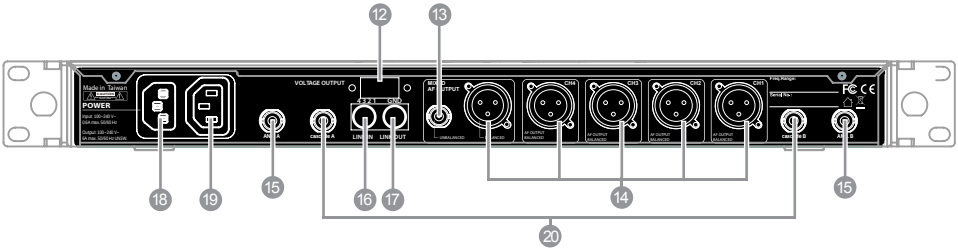

❶ **電源開關：**開機：按一下電源開關

關機：開關按住不放，螢幕出現「關閉電源」後關閉電源。

❷ **EXIT鍵：**當CS-W4C處於「設定選單」環境時，按EXIT可取消選擇或退出選單。

❸ **飛梭旋鈕：**處於「功能設定選單」環境時，旋轉飛梭旋鈕可上下選擇欲設定項目；按一下飛梭旋鈕(或SETUP鍵)進入選項，旋轉飛梭旋鈕調整設定值，按[SETUP]鍵儲存設定。

❹ **SETUP鍵：**按住不放約2秒，進入「設定選單」；依「3-飛梭旋鈕」選擇

與設定完成後，按SETUP鍵儲存設定值。

❺ **REMOSET：**接收機設定完成後，按一下 REMOSET® 鍵，傳送設定資訊到手握、腰掛發射器。

❻ **液晶螢幕顯示：**參閱【接收機液晶螢幕顯示說明】

❼ **AF：**有音頻信號輸出

❽ **RF：**有接收到RF訊號

❾ **按鍵鎖：**長按2秒可鎖定所有按鍵功能。再長按2秒可解除。

❿ **音量調整按鍵：**按▲/▼鍵，可直接調整輸出音量大小。0~-31dB。

⓫ **設定選擇鍵：**按此按鍵

a. 按 SETUP鍵，可直接進入所選該頻道的設定項目做參數設定。

b. 按REMOSET鍵，可單獨執行該頻道的對頻動作。

⓬ **邏輯控制輸出：**可外接邏輯觸發裝置，如：攝影類觸發裝置。

⓭ **Ø6.3 音頻輸出插座：**非平衡式混音後音頻信號輸出

⓮ **XLR音頻輸出插座：**平衡式音頻訊號輸出

⓯ **天線A(B)輸入端：**BNC天線輸入插座，並提供DC12V/100mA輸出，可搭配天線強波器，延伸天線接收距離。

⓰ **LINK IN：** 優先權控制訊號與混音訊號輸入連接埠

⓱ **LINK OUT：** 優先權控制訊號與混音訊號輸出連接埠

⓲ **AC Power Jack：**AC電源座，使用100~240VAC

⓳ **AC電源串接座：**使用AC 雙頭電源線(選配)可做電源串接，減少電源線佔用AC插座。

⓴ **射頻信號A(B) 輸出端：** RF 訊號輸出串接插座：用BNC 對BNC 訊號線，將第一台的RF A(或B) OUT 連接到第2 台的天線A(或B) In 天線插座，第2 台的RF A(或B) OUT 連接到第3 台的Antenna A(或B) In 天線插座，以此類推，減少天線的使用數，最多可串接10台。

CS-W4C液晶顯示內容

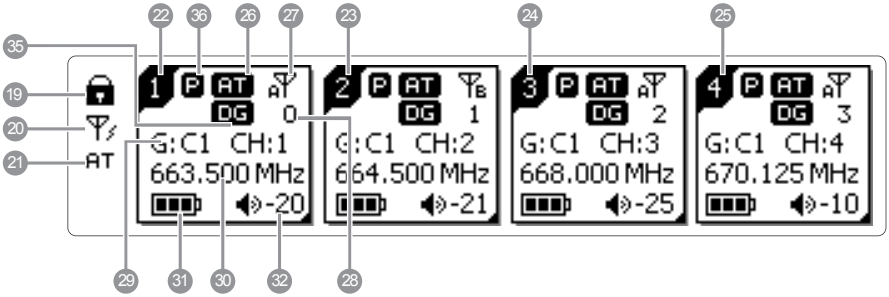


設定畫面

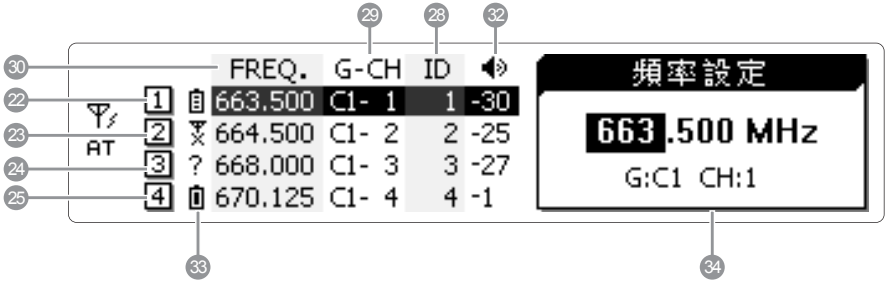


19 按鍵鎖定
20 天線供電開啟
21 混合輸出衰減開啟
22 接收機頻道1
23 接收機頻道2
24 接收機頻道3
25 接收機頻道4
26 輸出衰減開啟
27 天線選擇A/B
28 對頻ID
29 群組/頻道
30 頻率

31 發射機電池電量
3格: 麥克風使用 CS-W4T
:等待從發射機接收電池格資料
32 音量
33 發射機電池電量
3格: 麥克風使用CS-W4T
:等待從發射接接收電池格資料
:無麥克風訊號
34 設定視窗
35 數位音碼開啓
36 優先權指示

4-2 UHF PLL 會議系統發射器 // CS-W4T

1. **電源開關(&LOCK)：**第一段ON開啟電源，第二段為LOCK功能，可以鎖定按鍵功能(不包含發話鍵) 。
2. **鵝管連接母座：**可搭配使用不同長度鵝管。
3. **狀態LED 指示燈：**狀態指示。包含：電量、與對頻指示
4. **LCD液晶螢幕：**顯示發射機設定內容參數。
5. **發話LED指示燈：** 當處在可發話狀態時，顯示紅燈。
6. **SET鍵：**設定內容參數。包含：頻率、群組、頻道、感度、發射功率、低音衰減、ID碼、對頻功能(ON/OFF) 、數位音碼。
7. **上/下選擇鍵：**配合”SET鍵”使用，變更參數設定。
8. **發話鍵：**按一下看到指示燈亮，即可發話；在按一下指示燈滅，則結束發話。
9. **充電接觸模組：**若使用充電電池，可搭配對應的充電座執行充電功能。
10. **電池槽：**支援UM3，AA 1.5V*2 鹼性電池

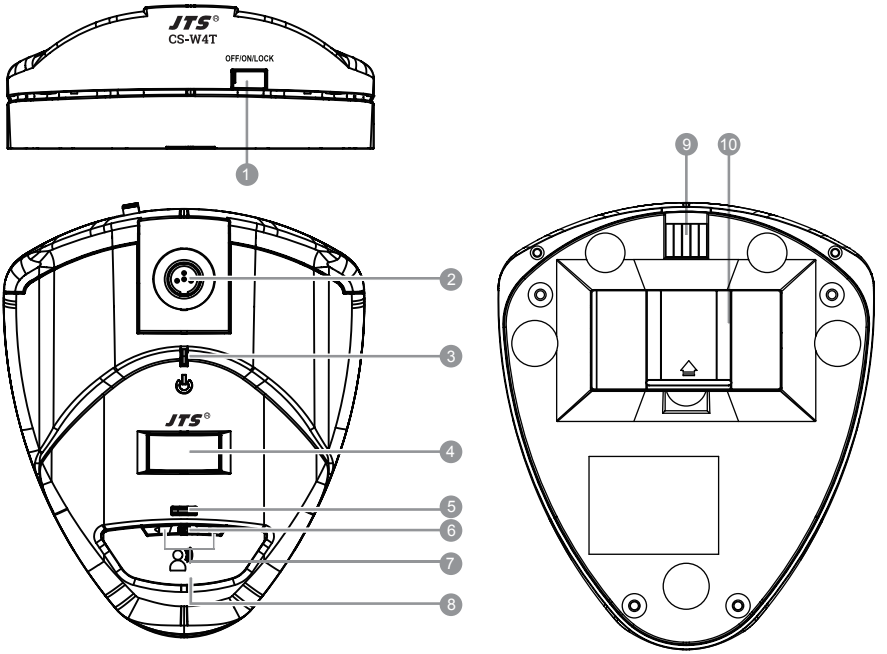

CS-W4T 液晶顯示內容

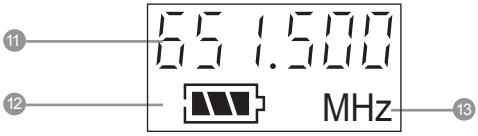


⓫ 頻率、群組、功能參數設定
⓬ 電池電量
⓭ 頻率標MHz

4-3 配件

❶ AC電源線
❷ AC店員串接線
❸ 串接訊號線* 2
❹ D8P-1擴充線*1
❺ 天線*2
❻ 麥克風防風罩*4

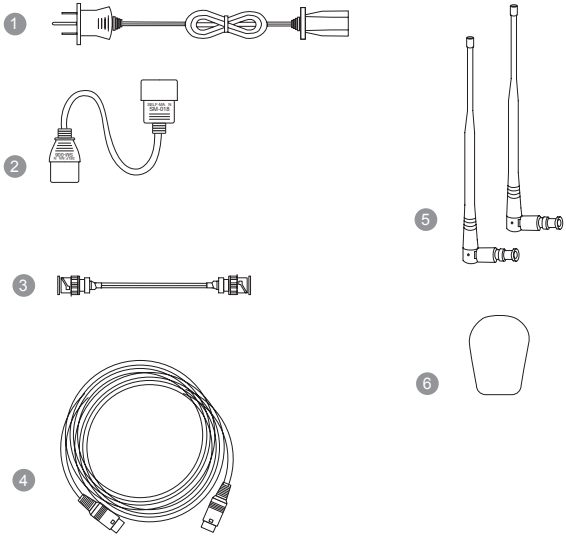

# 5. 連接方式

## 5-1 接收機連接方式

1.連接音源訊號線

CS-W4C音源輸出連接到MIXER或擴大機：

音源線：XLR或Ø6.3mm音源線，一端接CS-W4C的「AF OUTPUT BALANCED」音源輸出座，另一端接MIXER或放大器的音源輸入座。

2. 連接電源

接上AC電源線：先插接收機AC座 ，另一端再插AC電源座(100~240VAC)。

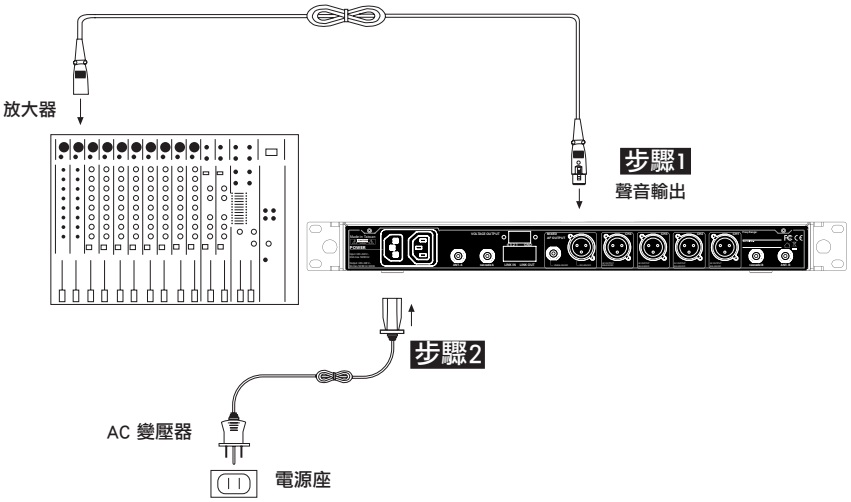

AC電源線與天線串接方式

＊電源/天線可串接10台。

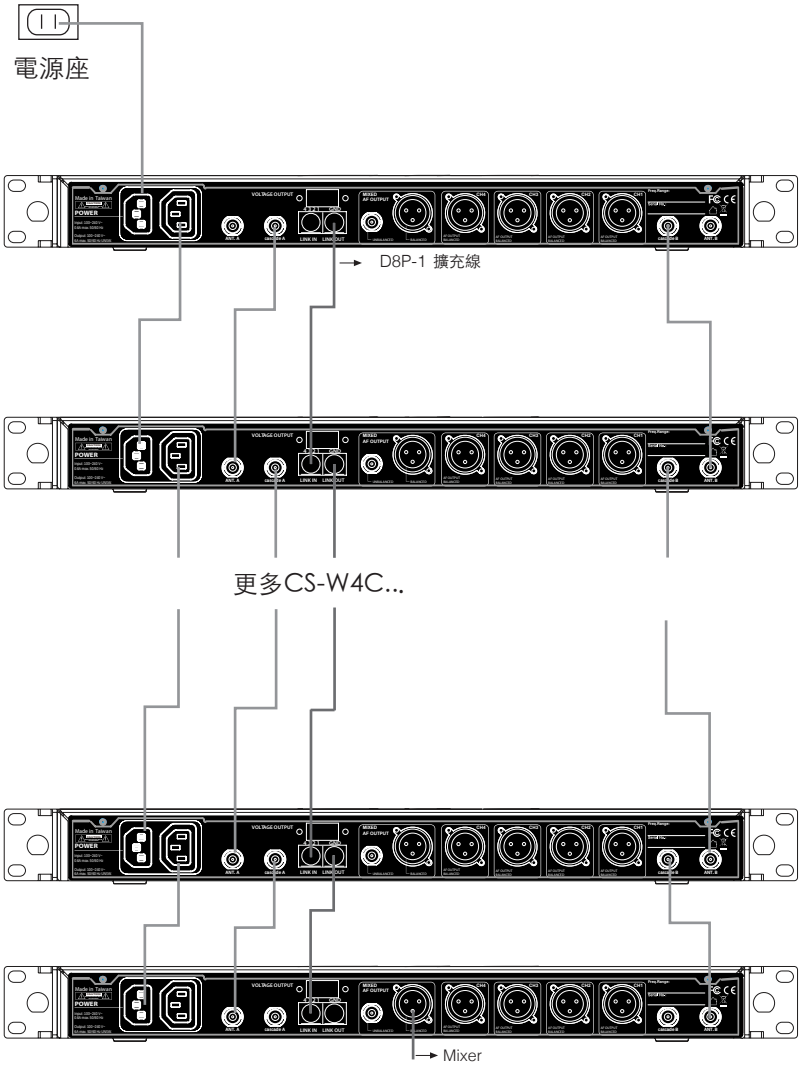

*邏輯控制電壓輸出
當麥克風頻道開啟時，這個頻道所對應的控制信號會持續輸出”High ”(+5Vdc) ，關閉時，此頻道的控制訊號輸出為”Low”(0V)。這個邏輯控制信號可用來觸發其他的應用設備，例如: 視訊鏡頭。

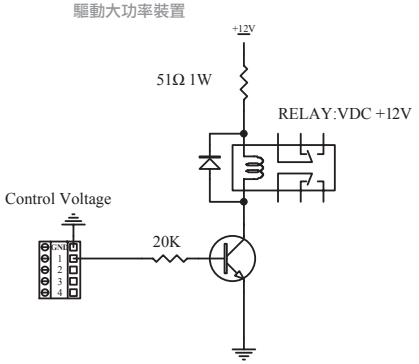


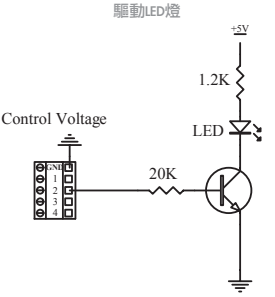

5-2 發射機安裝圖 // CS-W4T

1.打開電池蓋(圖1)
2.將2顆AA電池依極性標示置入電池槽內
3.蓋上電池蓋
4.開機方式（圖2）
　a.第一段將電源滑動開關由off 往 on方向切，即可打開電源
　b.第二段在開機狀態下由on往lock方向切，可鎖定按鍵功能，避免使用者誤觸。
5.配合操作說明設定發射機參數
6.按發話鍵發話(圖3)

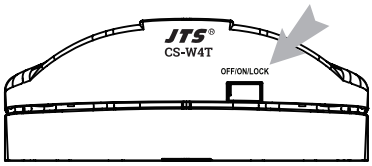

（圖2）

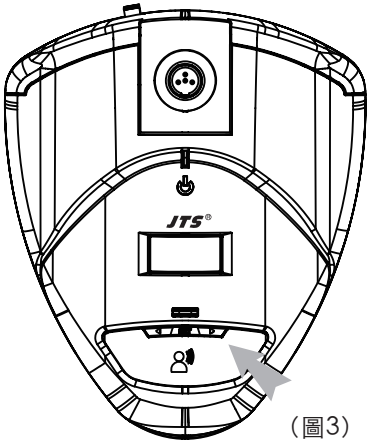

（圖3）

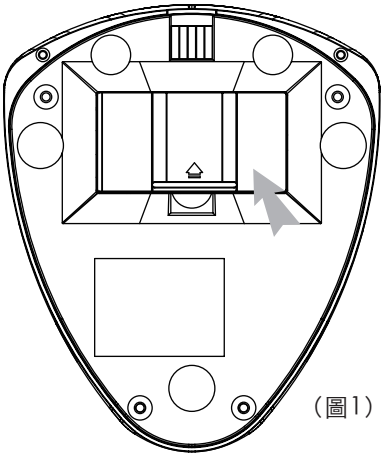
（圖1）

# 6. 操作使用

## 6-1 操作使用 // CS-W4C

### 參數設定

按SETUP鍵2秒，進入設定模式。利用飛梭旋鈕選擇要設定的項目，按一下飛梭旋鈕(或按SETUP鍵)進入設定畫面，旋轉飛梭旋鈕調整所需數值或功能，按一下SETUP鍵儲存設定值。按EXIT鍵可返回上一頁。

系統設定

◎顯示

| | |
|---|---|
| 對比 | 0~9 (預設值5) |
| 亮度 | 0~9 (預設值5) |

◎指示燈

| | |
|---|---|
| 亮度 | 0~9 (預設值5) |

◎語言

| |
|---|
| English |
| 中文 |

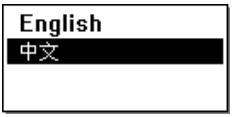


◎天線供電

| | |
|---|---|
| 開啟 | (提供DC12V/100mA)，可提供外接天線強波器使用。 |
| 關閉 | |

◎混音輸出衰減

| | |
|---|---|
| 關閉(Line) | 設定平衡式混音輸出位準為Line 輸出。 |
| 開啟(Mic) | 設定平衡式混音輸出位準為Mic 輸出。 |

◎回復原廠設定

按SETUP鍵2秒，系統回復出廠預設值，並重新開機。

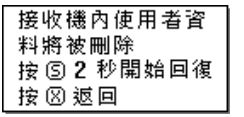


◎返回

返回：按SETUP鍵，返回上一頁。

## 自訂群組

◎編輯自訂群組

| | |
|---|---|
| G | U1~U6 (群組號碼) |
| CH | 1~24 (頻道) |
| ---.---MHz (設定頻率) | |

1. 編輯自定群組
2. 清除自定群組
3. 返回

◎清除自定群組

| | |
|---|---|
| 群組 | 選擇欲清除的群組U1~U6，按SETUP鍵，程式會再確認要刪除的群組，按「是」開始清除。 |

## 優先權設定

◎發話模式

| | |
|---|---|
| 優先權 | 開啟發話優先權功能 |
| 開放模式 | 發話不受限制，4個接收機可同時發言，亦不受觸發門檻限制。 |

| | |
|---|---|
| 發話模式 | 優先權 |
| 觸發門檻 | -30 dB |
| 接收機 1 | 無優先 |
| 接收機 2 | 優先 |

| | |
|---|---|
| 發話模式 | 開放 |
| 觸發門檻 | 無 |
| 接收機 1 | 開放 |
| 接收機 2 | 開放 |

◎觸發門檻

-50dB~-30dB：可設定觸發優先權功能的門檻音量。設定值越大，越可避免音頭收到不必要的雜音而誤啟動優先權功能。

| | |
|---|---|
| 發話模式 | 優先權 |
| 觸發門檻 | -30 dB |
| 接收機 1 | 無優先 |
| 接收機 2 | 優先 |

◎接收機1~4優先權設定

| | |
|---|---|
| 優先 | 設定優先功能的接收機擁有最高發話權，當優先者發言時，無優先者會被強制減低音量 (衰減約30dB)。 |
| 無優先 | 無優先者，發話權以搶先發言者為優先發言。 |

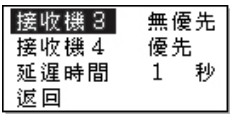


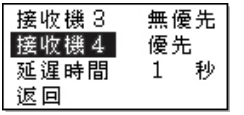


◎延遲時間

0.5~5秒：設定當發話結束後，系統解除發話權的延遲時間。

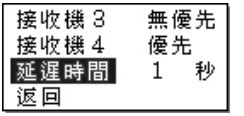


◎返回

返回：按SETUP鍵，返回上一頁。

## 設定接收機頻道

1.按 Setup 鍵2秒，旋轉飛梭，由主選單選擇欲設訂的接收機頻道，再按下飛梭進入設定。

或

2.先按欲設定的接收機頻道的 SEL 鍵，再按 Setup 鍵2秒進入設定。

## ◎頻率設定

調整左3位數頻率；旋轉飛梭旋鈕以「+/-」1MHz為單位變動，調整完按一下飛梭旋鈕。
調整右邊3位數頻率，旋轉飛梭旋鈕以「+/-」0.025MHz，為單位變動；設定完後按一下SETUP鍵儲存設定值。

## ◎預設群組

旋轉飛梭選擇群組「G:」群組共1~6；調整完按一下飛梭旋鈕。
旋轉飛梭旋鈕調整頻道「CH:」最多22個可選頻道，調整完成後按一下SETUP鍵儲存設定。

## ◎頻道掃描

| | |
|---|---|
| 掃描所有群組 | 按一下飛梭旋鈕開始掃描，掃描完成後會自動進入選項畫面，使用者也可由選單直接點選進入。 |
| 掃描結果列表 | 按一下飛梭旋鈕進入選單畫面觀看掃描結果，選擇可用的頻道，按 SETUP 鍵儲存設定。 |
| 掃描目前的群組 | 「每按一次」飛梭旋鈕可掃瞄下一個群組，選定後按SETUP鍵儲存設定。 |

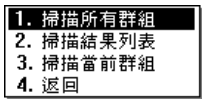


## ◎接收靈敏度

+10~ -5：數值越高，接收靈敏度越低；數值越低，接收靈敏度越高。預設值為0

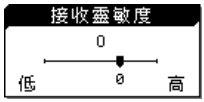


## ◎對頻ID

對頻ID：0~255 此設定會影響 REMOSET 的使用；接收機與發射器的對頻ID設定值需相同才可使用REMOSET。

註：麥克風對頻ID未啟用時則不受限制

## ◎輸出衰減

| | |
|---|---|
| 關閉(Line) | 設定Channel 1平衡式輸出位準為Line 輸出。 |
| 開啟(Mic) | 設定Channel 1平衡式輸出位準為Mic 輸出。 |

## ◎麥克風選項

1.靈敏度

調整範圍：-15dB~+15dB；預設值為0

2.輸入衰減

| | |
|---|---|
| 開啟 | 音頻輸入衰減20dB (視發射機有無此對應功能) |
| 關閉 | 不衰減 (預設值) |

3.低音衰減

| | |
|---|---|
| 開啟 | 低音截止頻率 150Hz (視發射機有無此對應功能) |
| 關閉 | 不衰減 (預設值) |

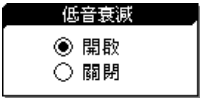


4.射頻功率

| | |
|---|---|
| 高 | 高發射功率 50mW (視發射機有無此對應功能) |
| 低 | 低發射功率 10mW (預設值) |

5.AUTO-OFF 自動關機時間 (視發射機有無此對應功能),靜音時啟動

| | |
|---|---|
| 未啟用 | 該功能關閉 |
| 1 | 1分鐘後自動關機 |
| 10 | 10分鐘後自動關機 |
| 30 | 30分鐘後自動關機 |

註：預設值為10分鐘。

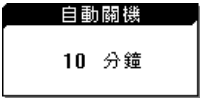


6.按鍵鎖定

| | |
|---|---|
| 鎖定 | 對頻完成時，麥克風直接在Lock ON 模式。 |
| 解鎖 | 對頻完成時，麥克風不鎖定。(預設值) |

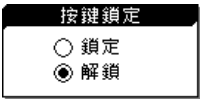

7.同步選項

利用飛梭選擇REMOSET 同步傳送設定項目，再按一下飛梭鈕做核選的動作

☐ 頻率
☐ 靈敏度
☐ 低音衰減
☐ 射頻功率
☐ 自動關機
☐ 按鍵鎖定
☐ 儲存後離開
☐ 不儲存離開

選擇完後按SETUP 鍵儲存設定，或直接選擇「儲存後離開」
*至少需選擇一個項目

8.返回

返回：按SETUP鍵，返回上一頁。

◎數位音碼(數位抗干擾功能)

| | |
|---|---|
| 開啟 | 開啟數位音碼 |
| 關閉 | 關閉數位音碼 |

◎返回

返回：按SETUP鍵，返回上一頁。

## 接收機頻道2

◎參考頻道1

## 接收機頻道3

◎參考頻道1

## 接收機頻道4

◎參考頻道1

離開設定

按SETUP鍵，離開設定畫面，並返回主畫面。

## 音量調整

在各頻道按▲/▼鍵，可直接控制音量輸出大小。Mute、-31dB~0dB。
預設值為-10dB

## 對頻Remoset

1.REMOSET功能：按下REMOSET按鍵，藍色燈光開始閃爍, 表示正在傳送頻率資料。
2.REMOSET成功：發射器顯示燈顯示3秒藍色燈光且接收機藍色燈停止閃爍。
3.REMOSET失敗：接收機的藍色燈光若變為慢速閃爍，請檢查：
(1)「貼在」接收機與麥克風上的「頻率範圍標籤」是否相同
(2) 發射器功能選單內「對頻功能」需設定「啟用」
(3) 接收機與發射器的「對頻ID」設定值需相同
(4) 發射器電池是否處於低電量狀態（低電量時無法同步）

*使用REMOSET 功能時，應避免兩台以上的接收機同時使用REMOSET功能。避免因REMOSET信號互相干擾而造成無法對頻的現象。

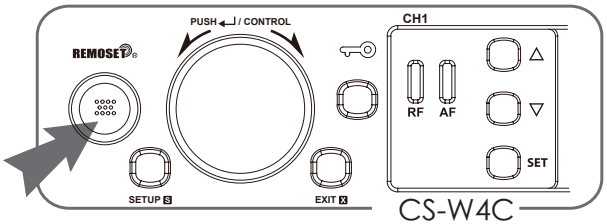


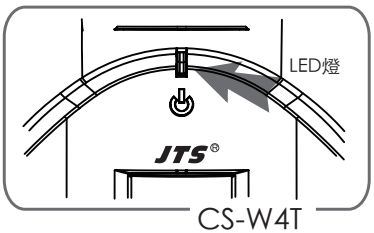

4.四支麥克風同時對頻：直接按下 REMOSET 按鍵，藍色燈光開始閃閃爍，螢幕中四個接收機頻道顯示「同步中」，表示正在對四支麥克風步傳設定資料。

CS-W4C

5.單獨對一支麥克風對頻：先按下要對頻的接收機頻道的SEL鍵，再按下 REMOSET 鍵，藍色燈光開始閃閃爍，該螢幕上接收機頻道會顯示「同步中」，表示正在對單一支麥克風步傳設定資料。

CS-W4C

CS-W4C

## 其它

在各Channel音量按鍵下方的「設定選擇鍵SEL.」按一下：
按 SETUP鍵，可直接進入所選該Channel的設定項目做參數設定。
按Remoset鍵，可單獨執行該頻道的對頻動作，其它頻道無動作。

## 6-2 操作設定 // CS-W4T

按SET鍵2秒，進入設定模式，重複按SET鍵，可依序進入不同設定項目，此時可按▲/▼鍵做參數設定。

### ◎FREQ頻率設定

| | |
|---|---|
| 以1MHz為單位 | 按▲/▼鍵設定頻率 |
| 以0.025MHz為單位 | 按▲/▼鍵設定頻率 |

先設定以MHz為單位的頻率數字，再設定以0.025MHz為單位的頻率數字。

### ◎GROUP群組/頻道設定

| | |
|---|---|
| G 群組 | 選擇預設群組1~6 |
| CH 頻道 | 選擇預設頻道，最多1~22 |

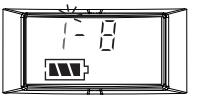

先設定群組數字，再設定頻道數字

### ◎Sensitivity麥克風輸入感度

| | |
|---|---|
| 正常感度 | GAIN：+15dB<br>GAIN：+14dB<br>GAIN：　〜<br>GAIN：+2dB<br>GAIN：+1dB<br>GAIN：0dB<br>GAIN：-1dB<br>GAIN：-2dB<br>GAIN：　〜<br>GAIN：-14dB<br>GAIN：-15dB |

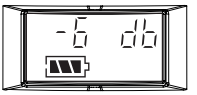

圖示表目前設定感度為Gain -6dB(預設值)

## ◎RFP麥克風射頻功率

| | |
|---|---|
| rF Lo | 10mW (預設) |
| rF Hi | 50mW |

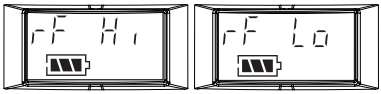


射頻功率為Hi　　射頻功率為low

## ◎Low Cut (低音衰減)

| | |
|---|---|
| Lc OFF | 無低音衰減 |
| Lc ON | 低音衰減(150Hz) |

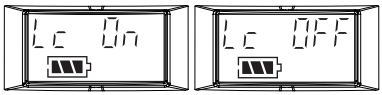


## ◎ 對頻ID

| | |
|---|---|
| ID OFF | 關閉對頻ID |
| ID 0~255 | 設定對頻ID從 0~255 |

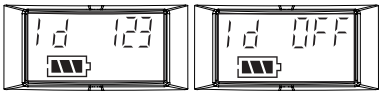


## ◎對頻功能(ON/OFF)

| | |
|---|---|
| Syn on | 對頻功能開啟 |
| Syn oFF | 對頻功能關閉 |

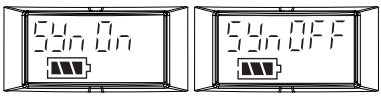


## ◎數位音碼(數位抗干擾功能)

| | |
|---|---|
| 開啟 | 開啟數位音碼 |
| 關閉 | 關閉數位音碼(如接收機數位音碼功能開啟，接收機將會在靜音狀態) |

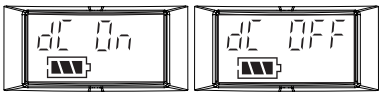

## 燈號指示

綠色：電量充足 > 2V
紅色：電量不足≦2V
藍色：亮燈3秒，表示對頻成功
閃藍：接收資料錯誤

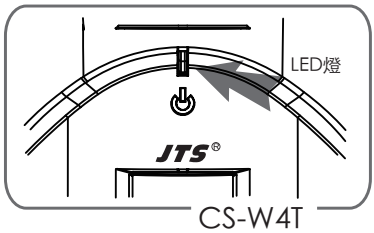


## 其它

支援充電功能，充電時發射機會自動關機。
電池電量 < 1.8V時，發射機會強制進入關機程序。

# 7. 警示畫面

當接收機的數位音碼功能開啟時，遇下列三種狀況，螢幕會慢速閃爍警示畫面：

1.麥克風沒有接收到數位音碼時：

CS-W4C


2.當麥克風未開啟時：

CS-W4C


3.當麥克風電池電量過太低時

CS-W4C


如接收機的數位音碼功能關閉時，遇下列三種狀況，螢幕會快速閃爍警示畫面：

1.當麥克風開啟靜音：

CS-W4C


2.當麥克風未開啟時：

CS-W4C


3.當麥克風電池電量過太低時

CS-W4C

# 8. 產品注意事項

(1)為達到最佳收訊效果，請保持接收機與發射器在3米以上的間隔距離。

(2)接收機、發射器與其他金屬物品保持一段距離，至少50公分。

(3)為避免產生迴授、嘯叫，請勿將發射器直接對準喇叭。

(4)當長時間不再使用發射器時，請將電池槽內的電池取出，以避免電解液流出，損害發射器。

(5)更換電池時，請同時換掉2顆電池，或使用同一品牌的電池，才能確保最佳電力效能。