ST-6000

鵝管麥克風

感謝您選用 ST-6000 鵝管麥克風。為達到最好的使用效果，
我們建議在使用本產品前詳細閱讀此使用手冊。

說明

- 全新設計的ST-6000鵝管麥克風運用了更多金屬結構設計能有效阻隔震動或觸碰所產生的雜音。
- 薄膜式按鍵設計能有效消除按鍵切換雜訊聲。
- 低音衰減切換功能能更進一步阻隔不需要的雜訊。

部件

1. 音頭
2. 鵝管
3. LED 指示燈
4. 開 / 關按鍵
5. 3P XLR (公)接頭
6. 低音衰減：80Hz/-10dB

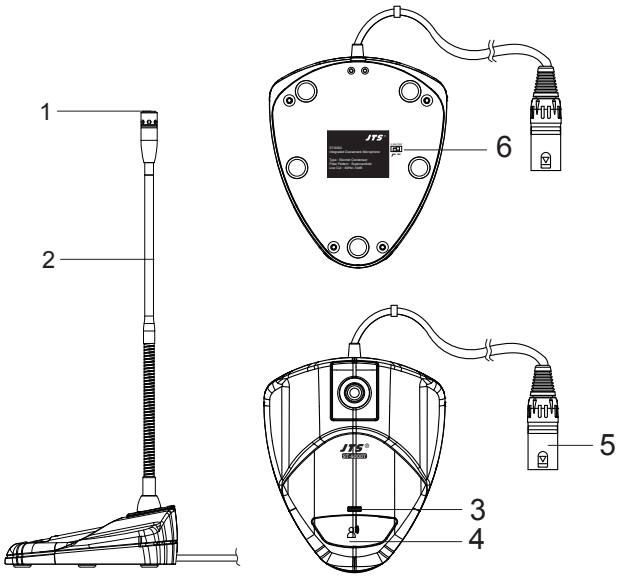

規格

幻象電源	12~48 V
待機電流	< 3.5mA
頻率響應	80~18,000Hz (+/-3dB)
輸出接頭	3P XLR (male) 導線
控制方式	碰觸式開關
功能選擇	1.按一下:開或關 2.低頻濾除開關
基座大小	116mm(W)*29mm(H)*138mm(D)
鵝管長度	400 mm
重　　量	748 grams

超心型指向性

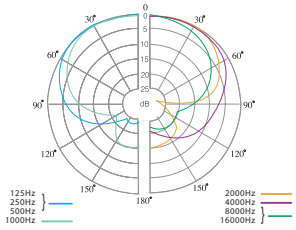

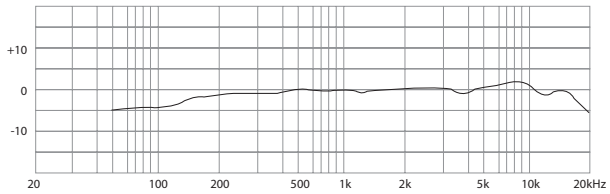

尺寸

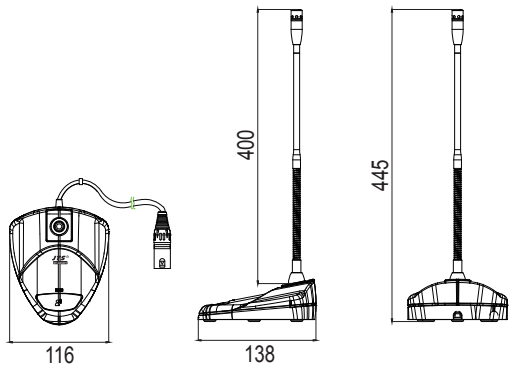

JTS® PROFESSIONAL CO.,LTD
41280 台中市大里區工業九路148號
電話: 886-4-24938803 傳真: 886-4-24914890
信箱: jts@jts.com.tw
台灣內銷業務: sales@jts.com.tw
www.jts.com.tw

59010-537-01