JTS® 提供一年的維修保固，產品若有任何問題，請聯絡當地經銷商，並確認隨機寄回購買證明與產品一年保固服務書。

JTS® PROFESSIONAL CO., LTD
台中縣大里市工業區九路148號
TEL:886-4-24938803 FAX:886-4-24914890
E-mail:jts@jts.com.tw

RoHS conform

CE

www.jts.com.tw

IE-6

—— 監聽耳機 ——

高動態、高解析、低噪訊 / 精準原音重現

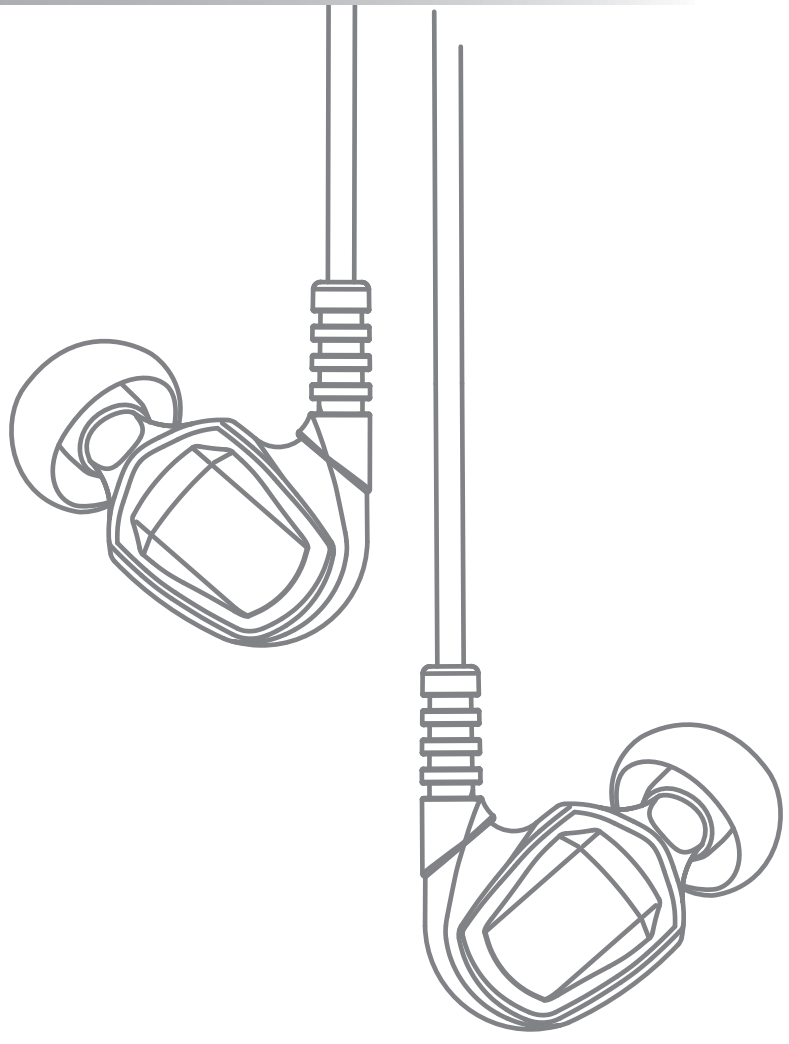

配備高、低音雙高效能單體的 ***IE-6*** 是特別設計給 ***JTS***® 無線監聽系統搭配使用。輕量且人體工學設計的**IE-6** 也是任何其他可攜式播放機的最佳選擇。

JTS®

JTS PROFESSIONAL CO., LTD.

Hear The Future.....Now!

雙高效能單體

①高頻精準單體：平衡式高音動鐵單體強化了清晰、清脆的頻率響應。
②低頻精準單體：精緻的平衡式低音動鐵單體豐富而精確的呈現廣闊的低頻。
③內部分音器：被動式分音器將音頻訊號分流到高音與低音單體，使高、低音頻更加突顯各自的特色。
④音頻濾網：聲學工程專用的音頻濾網將高、低音單體的音頻完美混和。

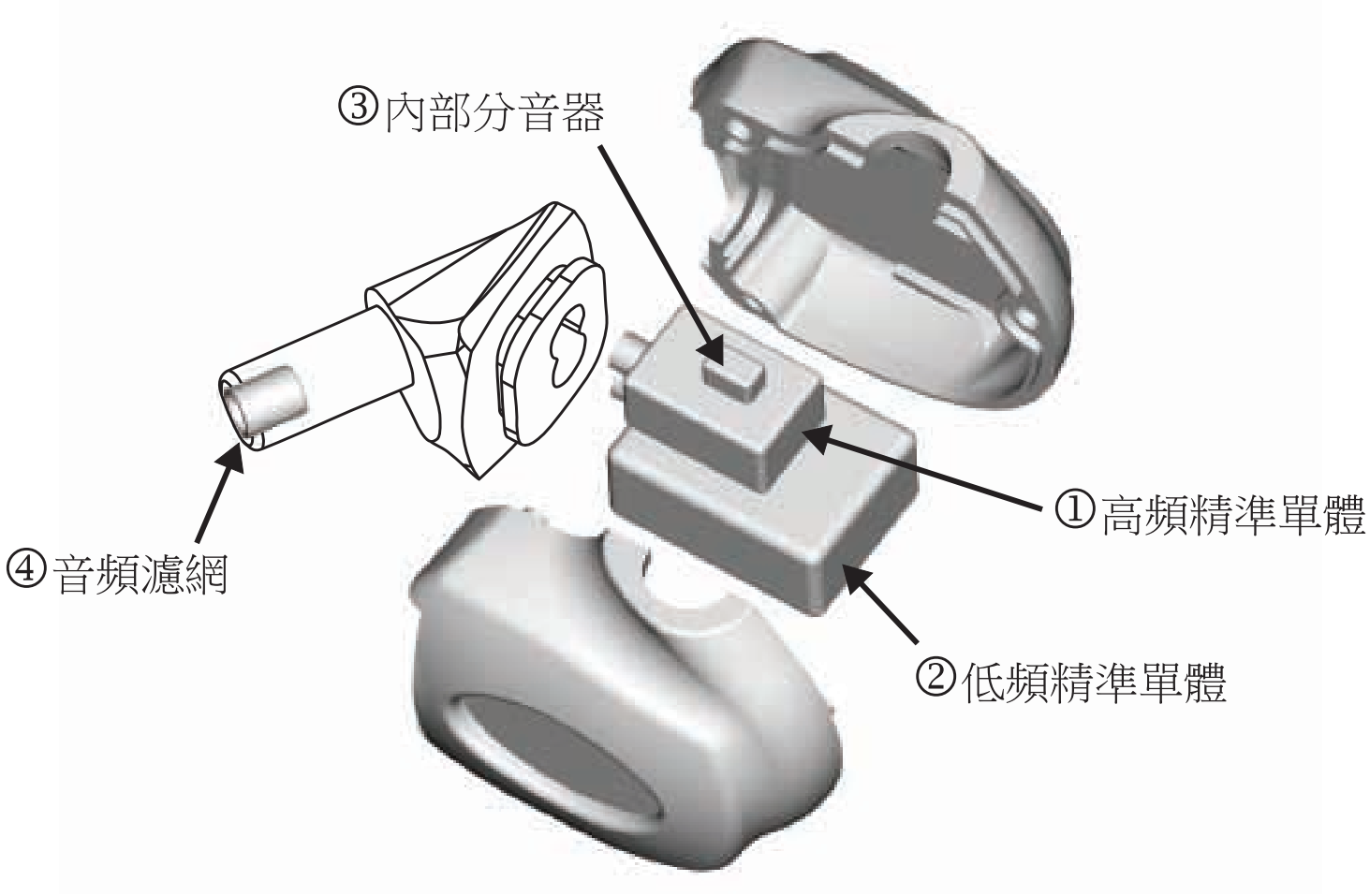

A. 選擇耳塞

IE-6 隨盒配備一系列的耳塞。配戴前請先確認你選擇的耳塞可輕易插入與移出耳道，且感覺舒適。

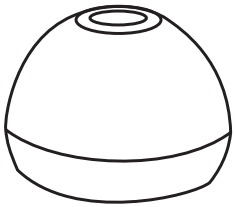

矽膠耳塞：有大、中、小三種尺寸。

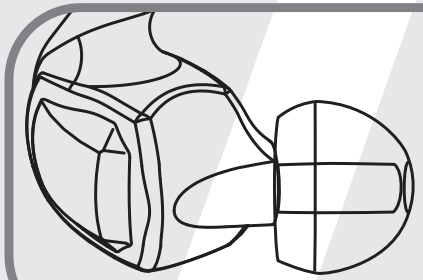

配戴前請確認耳塞完全置入耳機管嘴，如果有任何部份的管嘴曝露，表示耳塞安裝不完全。

B. 配戴耳機

配戴時，請將導線跨過耳朵。

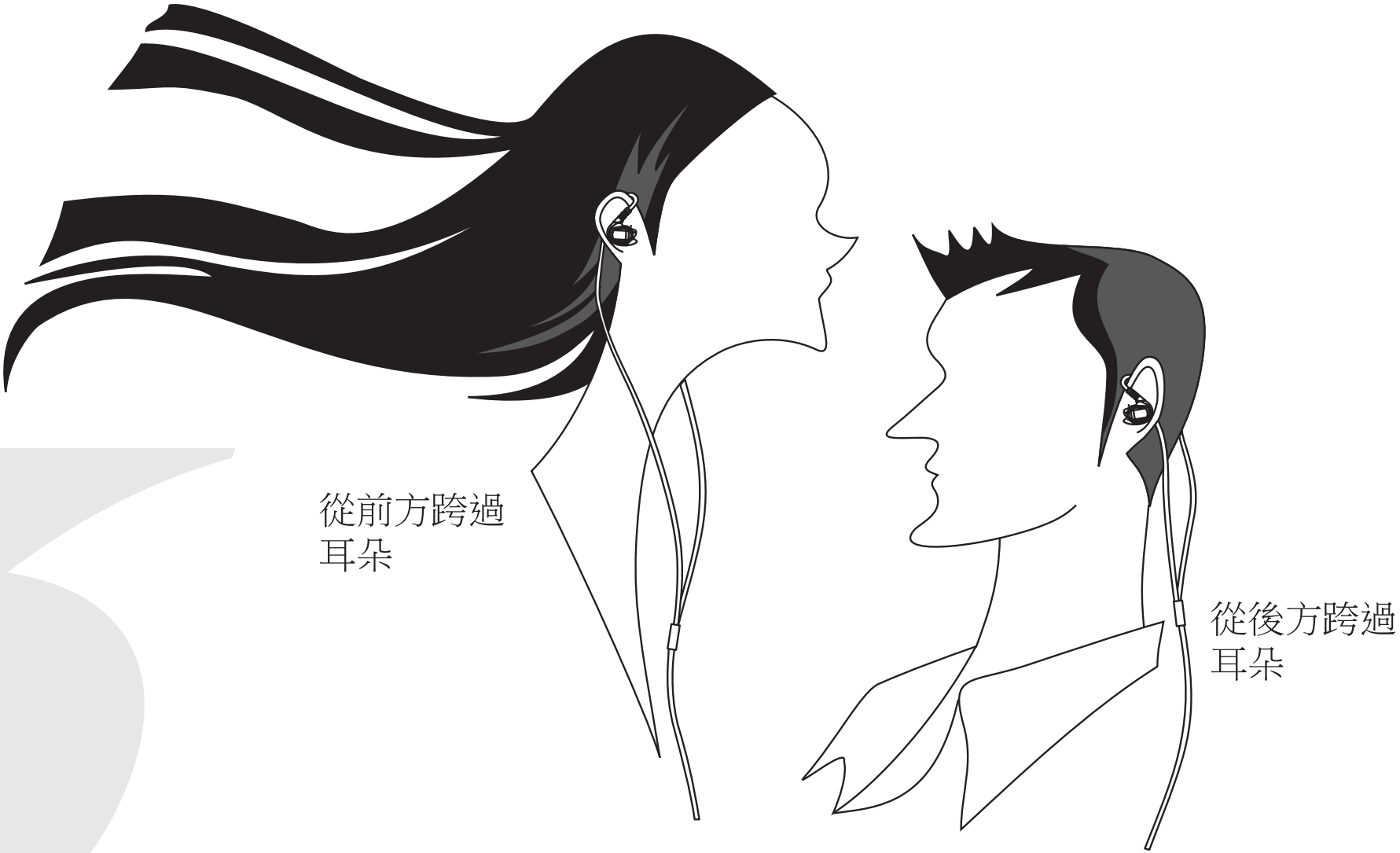

C. 置入耳機

導線朝上將耳塞部份置入耳道，輕輕向耳朵後方旋入，直到感覺耳塞封閉耳道即可。

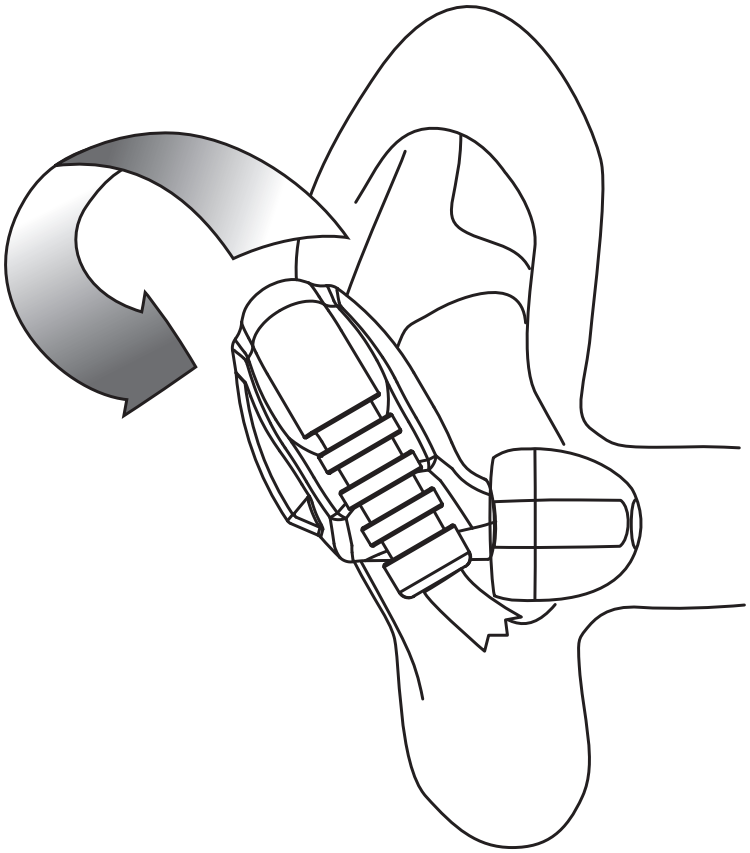

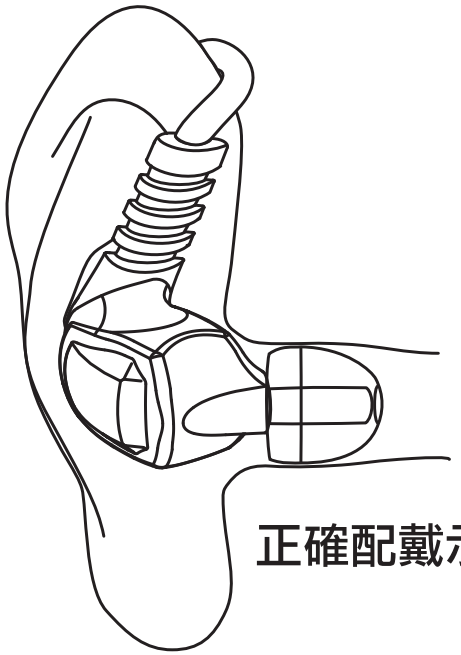

正確配戴示意圖

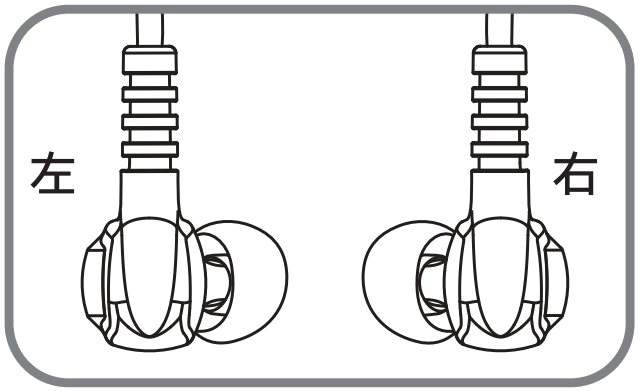

清潔棒

清潔前將耳塞從耳機移除；清潔時將清潔棒的除蠟環端插入耳機管嘴，輕輕地刮除內部耳蠟。請注意不要損傷耳機內部的音頻濾網。

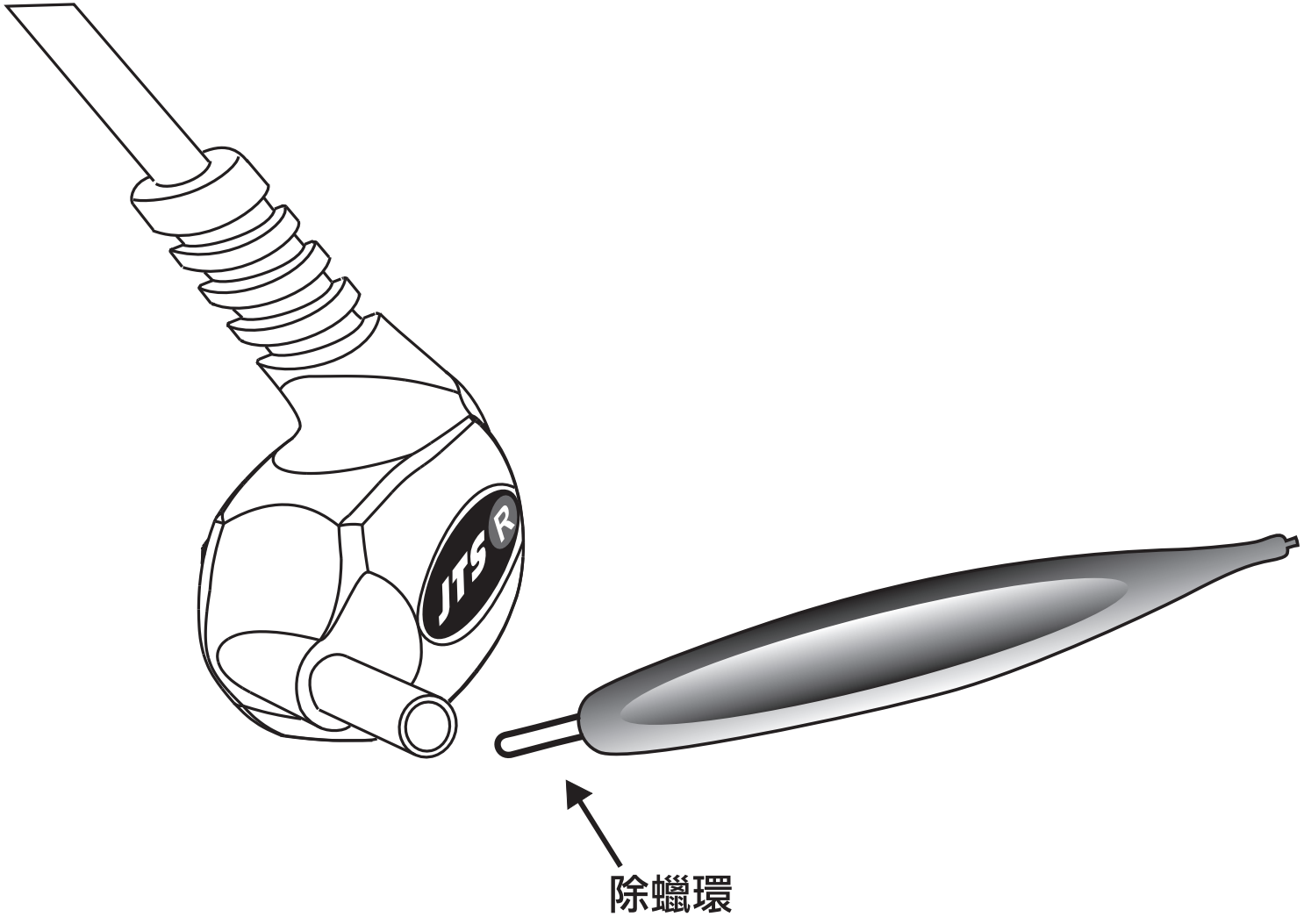

聆聽過量音量將造成永久聽力損失。我們強烈建議使用盡可能低的音量來聆聽。

噪聲性聽力損失（Noise included hearing loss—NHIL）是包含暴露時間，平均噪聲、與峰值噪聲的函式。測試時假設：除測試時間外，該天不可暴露在任何超過85分貝的環境。下列建議指示是由美國職業安全與健康監察局（Occupational Safety and Health Administration—OSHA）與更保守的等能量原則（Equal Energy—EE）所測量提供：

Db SPL	85	88	90	94	95	97	100	105	110	115	120
OSHA			8hr		4hr	3hr	2hr	1hr	30min	15min	7.5min
EE	8hr	4hr		1hr		30min		15min			

沒有任兩人的聽力感度是一樣的，任何的測量標準都是建立在平均值。某些人可能會更容易產生聽力損失。 我們強烈建議使用盡可能低的音量來聆聽。

配戴適當時，***IE-6*** 可以有效地降低周遭環境音量達25分貝，意味配戴***IE-6*** 在一個110分貝的舞台，僅會感受到85分貝的音量，如果要複製與舞台相同的音量，則會喪失***IE-6*** 在保護聽力的效益。我們希望你永久享受音樂。

在任何聽不到環境聲音就有可能產生危險的地方， 例如：騎車、慢跑或經過交通擁擠處， 請勿使用本耳機。

每次使用耳機前，請確認耳塞是否與耳機管嘴緊閉結合。配戴時請輕輕旋轉來置入或是取出，請勿直接拉扯耳機線。

如果耳塞卡在耳朵內，請尋找專業醫療協助來取出。

使用耳機時，請總是保持適當音量。耳鳴、耳眩也許是過量音量的徵狀，請試著降低音量。

當在飛機上使用時，請盡可能降低音量，以免機師突然發出的聲音造成不適。

除定時檢查外，配戴時若有任何不舒服的症狀請尋求醫生檢查聽力。

避免掉落或強烈撞擊。

永遠收納IE-6於附送的攜帶盒，並遠離水或灰塵的環境。

避免曝露耳機或耳塞於高溫，例如：陽光下的密閉汽車。

避免將耳機線裸露在任何可能會被意外拉扯的地方。

定期更換耳塞。耳塞是多次使用的設計，但若耳塞變硬或開始失去彈性，則必須更換。

絕對不要使用除附送清潔棒外的任何其他清潔工具來插入耳機管嘴。當清潔耳機時，可使用溫和消毒劑來避免感染，但不可使用含有酒精的殺菌劑。

技術規格

單體：平衡式動鐵高、低音單體和被動式分音器。
頻率響應：20Hz-18KHz
感度（1kHz）：120 dB/mW
阻抗（1kHz）：22Ω
隔絕度：25 dB
最大輸入：150mW
失真比： 低於 0.3%
線長：140 cm
淨重：27 g
輸出端子：鍍金 3.5mm 立體聲耳機插頭

標準配備：攜帶盒
清潔棒
三對矽膠耳塞（大、中、小）

選配：雙插飛航轉接頭
¼”轉接頭 （6.3mm）