SGM-14
槍型麥克風

SGM-14 14”槍型麥克風是針對戶外攝影，拍片現場，攝影棚等需要清晰且高解析度音質收音場合所設計。

SGM-14配有衰減切換功能供使用者調整以達到最佳收音效果。

規格

類型	電容式麥克風
指向性	高心型指向性
頻率響應	20~20,000Hz
感度(1kHz)	-32±3 dB*(25mV)*0dB=1V/Pa
感度衰減開關	-10 dB
低頻衰減開關	80 Hz
輸出阻抗	200Ω
最大音壓1%T.H.D.	125dB (當切換至 -10 dB 衰減時為135dB)
信號雜訊比	78dB
電壓供應	9~48VDC 幻象電源
輸出接頭	3P XLR-M
長度(mm)	360mm

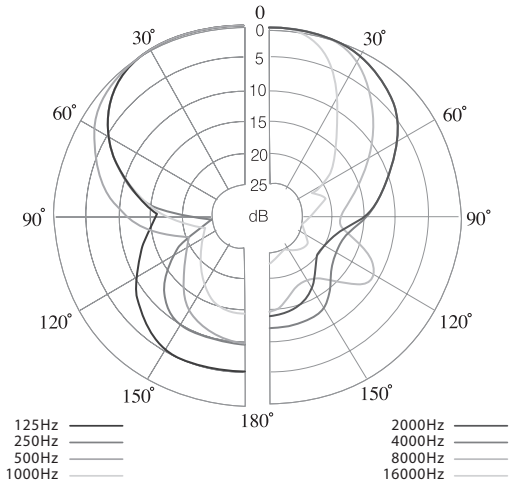

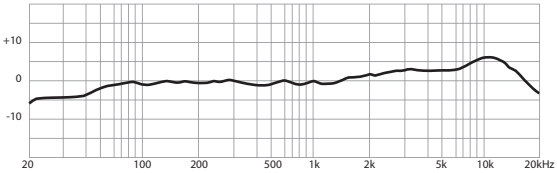

尺寸 (mm)

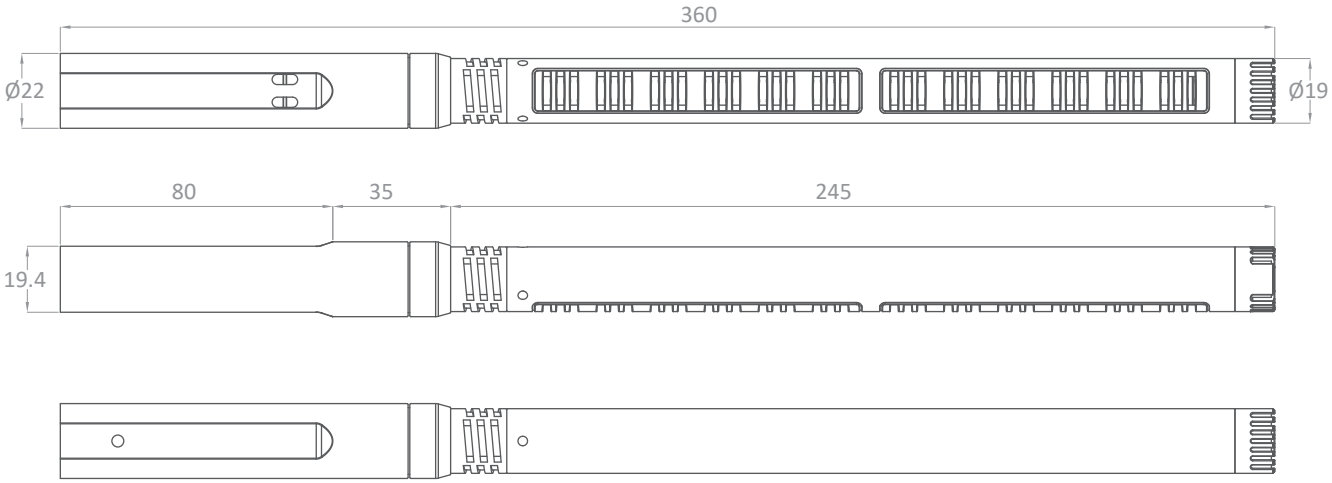

59010-528-02

SGM-14KA
槍型麥克風組

SGM-14KA 擁有與 SGM-14 相同的收音效能，但 SGM-14KA 除了可使用標準幻象電源供電外還多了電池供電功能方便使用者使用。此麥克風組合標配麥克風彈簧固定架以隔絕觸摸噪音，兩種導線可供專業攝影收音或數位單眼相機收音使用，麥克風防風罩可隔絕收入不必要的戶外雜音。

規格

類型	電容式麥克風
指向性	高心型指向性
頻率響應	40~20,000 Hz
感度（1kHz）（幻象/電池）	-34±3 dB*(20mV) *0dB=1V/Pa -35±3 dB*(17.8mV)*0dB=1V/Pa
感度衰減開關	-10dB
低頻衰減開關	120Hz
輸出阻抗	500Ω / 600Ω
最大音壓1%T.H.D.	125dB / 110dB
信號雜訊比	70dB
電源供應（幻象/電池）	9~48VDC / 1.5V AA UM3 R6
電源消耗（幻象/電池）	≦2mA / 0.4mA (平均1200小時)
輸出接頭	3P XLR-M
長度(mm)	405.6mm

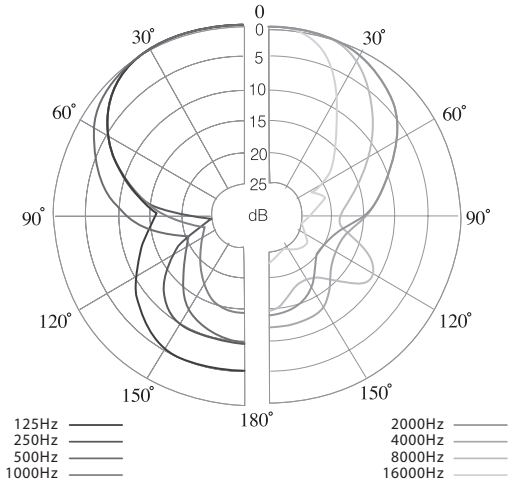

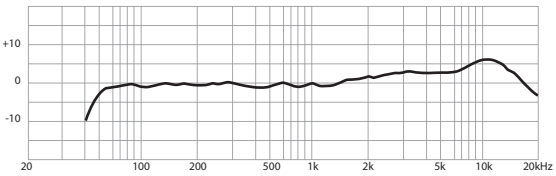

配件 (僅搭配SGM-14KA)

KAC-50FM
導線

此導線兩端分別為 XLR 公座及 XLR 母座可供專業攝影機使用。

SMA-14
麥克風固定架

此固定架可有效隔絕在使用中可能會產生的晃動或震動聲收入至麥克風。

MS-14FUR (選配)
麥克風防風罩

由軟毛所製成的防風罩能在戶外收音時有效的隔絕風聲或其他雜音收入至麥克風。

KAC-50PM
導線

此導線兩端分別為 3.5mm 假立體聲插座及 XLR 母座可供數位單眼相機或家用攝影機使用。

MS-14
麥克風防風罩

由海綿所製成的防風罩能在戶外收音時有效的隔絕風聲或其他雜音收入至麥克風。
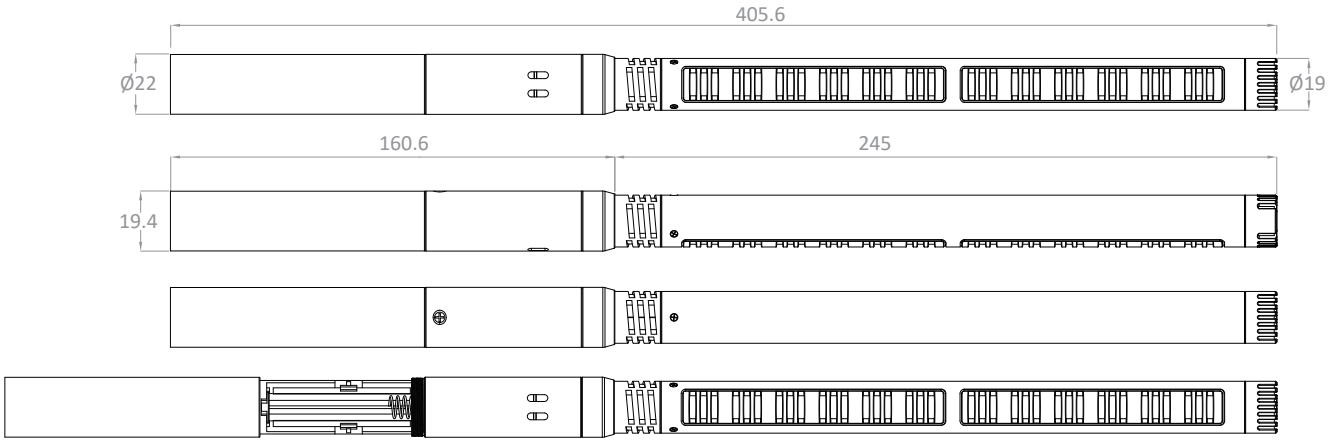
尺寸 (mm)