頭戴式麥克風

① 鵝管
② 可調式頭戴環
③ 4P迷你XLR
④ 4P Hirose接頭（選配）
⑤ 3P迷你XLR（選配）
⑥ 3.5立體聲插頭（選配）
⑦ 防風罩

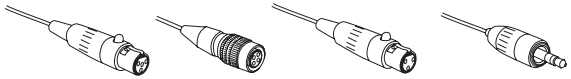

③ 801C4　④ 801CR 選配　⑤ 801C3 選配　⑥ 801CS 選配

CM-214i
頭戴式麥克風

* 舒適輕量
* 全指向拾音模式
* 寬闊的動態範圍和頻響保證優異的原音重現
* 無漸進效應
* 高品質頭戴環可調整適合各種頭型
* 提供防汗O型環
* 隨附攜帶包
* 可拆式接頭
* 可調式頭戴環

可選顏色：膚色
黑色

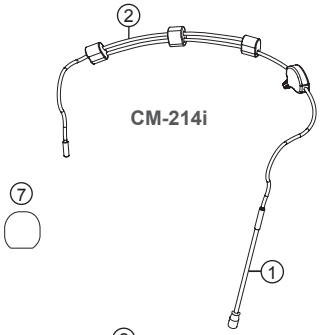

CM-214Ui
單一指向性頭戴式麥克風

* CM-214Ui 除擁有與CM-214i的所有特色外，更有和CX-504相同的優異音質。專為歌唱設計
* 可調式頭戴環

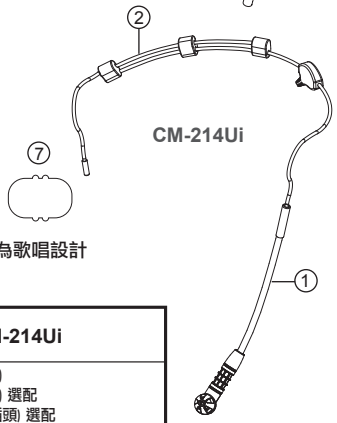

Model No.	CM-214i	CM-214Ui
輸出接頭	801C4 (4P迷你接頭) 801C3 (3P迷你接頭) 選配 801CS (3.5立體聲插頭) 選配 801CR 選配	801C4 (4P迷你接頭) 801C3 (3P迷你接頭) 選配 801CS (3.5立體聲插頭) 選配 801CR 選配
頻率響應	60 ~ 15,000Hz	30 ~ 18,000Hz
指向性	全指向性	心型指向性
感度 (at 1KHz)	-60±3dB *(1mV)*0dB=1V/ μ bar	-68±3dB *(0.4mV)*0dB=1V/ μ bar
輸出阻抗	1.8kΩ	680Ω
最大承受音壓 1% THD	130dB	130dB
尺寸(mm)	125mm(寬) * 157mm(長) * 134mm(高)	205mm(寬) * 157mm(長) * 134mm(高)
重量	32.9公克	38.4公克

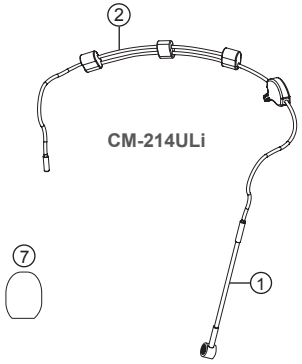

CM-214ULi
頭戴式麥克風

* 舒適輕量
* 單一指向
* 寬闊的動態範圍和頻響保證優異的原音重現
* 抗回授
* 高品質頭戴環可調整適合各種頭型
* 附三條導線，各對應三種接頭
* 提供防汗O型環
* 隨附攜帶包

可選顏色：膚色
黑色

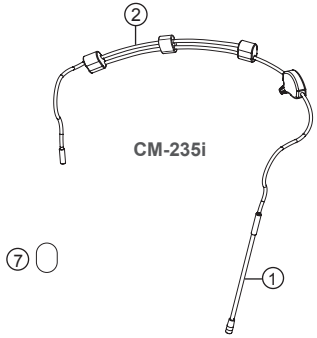

CM-235i
頭戴式極小麥克風

* 適用：現場live收音、音樂會、舞台劇
* 全指向性拾音模式
* 優質的音色表現
* 舒適輕量
* 優質小型鵝頸可保證最佳拾音位置
* 可拆式接頭
* 可調式頭戴環

可選顏色：膚色
黑色

Model No.	CM-214ULi	CM-235i
輸出接頭	801C4 (4P迷你接頭) 801C3 (3P迷你接頭) 801CS (3.5立體聲插頭) 801CR 選配	801C4 (4P迷你接頭) 801C3 (3P迷你接頭) 選配 801CS (3.5立體聲插頭) 選配 801CR 選配
頻率響應	100 ~ 18,000Hz	50 ~ 18,000Hz
指向性	心型指向性	全指向性
感度 (at 1KHz)	-60±3dB *(0.178mV)*0dB=1V/ μ bar	-53±3dB *(2.24mV)*0dB=1V/ μ bar
輸出阻抗	1.8kΩ	1.8kΩ
最大承受音壓 1% THD	120dB	130dB
尺寸(mm)	125mm(寬) * 134mm(長) * 157mm(高)	155mm(寬) * 157mm(長) * 134mm(高)
重量	18公克(不含導線)	17公克(不含導線)

Condenser Headset
頭戴式麥克風 Microphones

JTS PROFESSIONAL CO., LTD.

59010-516-02

JTS PROFESSIONAL CO., LTD.

Condenser Headset
頭戴式麥克風 Microphones