請注意

由美國職業安全衛生署(OSHA)所公布的準則指出，長時間過大的音量可能會造成您聽力的損傷。以下參考資料是一些聲音位準下的最大曝露時間，以免造成聽力傷害。

聲音位準(分貝)	每天持續時間(小時)
90	8
92	6
95	4
97	3
100	2
102	1.5
105	1
110	0.5
115	0.25
140	請避免以免造成聽力損害

目錄

1. 重要注意事項 ———— 1

2. 特點 ———— 1

3. 規格 ———— 3

3-1 SIEM-2T / SIEM-2R

3-2 IE-1

4. 零件名稱 ———— 4

4-1 SIEM-2T

4-2 SIEM-2R

4-3 配件

5. 準備程序 8
5-1 SIEM-2T
5-2 SIEM-2R
5-3 選購配件

6. 基本操作 13
6-1 SIEM-2T
6-2 SIEM-2R

7. 安裝 17
7-1 環出應用

8. 建議事項 19
9. 重要註解 20

感謝您選購JTS耳內監聽系統。為獲得系統的最佳效率，建議您用幾分鐘的時間熟讀這本操作手冊。

1. 重要注意事項

· 在將本單元插到AC電力插座之前請先完成所有的連線作業。
· 切勿將本單元放在高溫或高濕度的位置。
· 切勿用濕手處理電線。
· 請將本單元遠離火源與高溫。
· 請避免以過大音量長時間聆聽，以免傷害聽力。

2. 特點

· 以JTS先進無線技術開發
· 有線與無線環音聲設計
· UHF PLL 16個頻道可供選擇
· 80公尺以上穩定操作距離
· 絕佳訊號雜訊比
· 輕量級工程設計塑膠基座
· 內建極限值以保護聽力

3. 規格

3-1 SIEM-2T / SIEM-2R

1.載波頻率範圍..... 502~960 MHz

2.RF輸出功率..... 10 mW/50mW(以當地法規為準)

3.標稱頻率偏移(調變)..... ±40KHz

4.音效輸出阻抗.....20kΩ

5.標稱輸出位準.....-20 dBV

6.最大輸出位準.....0 dBV

7.LED顯示幕..... AF 位準、頻道

8.音效輸出接頭.....2 x 平衡 XLR

9.環出接頭.....2 x Ø6.3mm 平衡環出插座

10.工作電壓.....12-18 VDC, 300 mA

3-2 IE-1

頻率響應	10～20,000Hz
轉換器	動態
阻抗	16Ω
靈敏度（1kHz下）	114dB/mW
失真度	小於0.3%
電線長度	58”
淨重	6g（不含電線）

4.零件名稱

4-1 SIEM-2T

正面板

① 電源開關
② 頻道LED顯示幕
③ 麥克風1/LINE IN音量控制
④ 麥克風2/LINE IN音量控制
⑤ 麥克風1/LINE IN(輸入組合)
⑥ 麥克風2/LINE IN(輸入組合)
⑦ AF峰值顯示
⑧ 設定開關
⑨ 天線

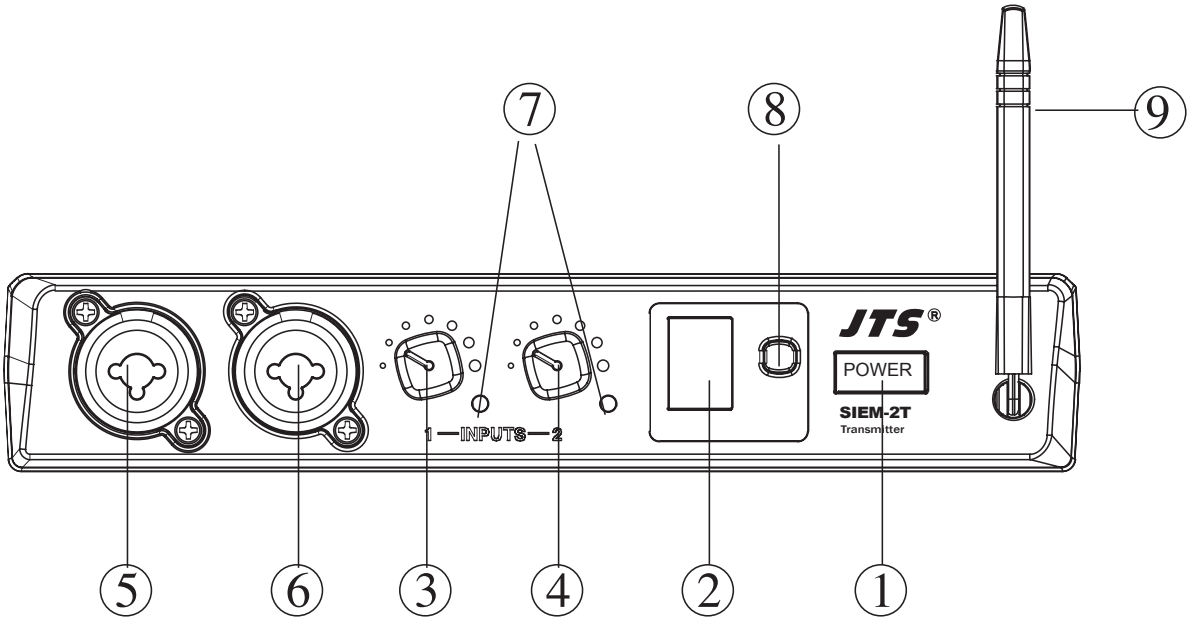

背面板

① DC輸入(12～18V)
② TX放大
③ 麥克風1/LINE IN LOOP OUT
④ 麥克風2/LINE INLOOP OUT

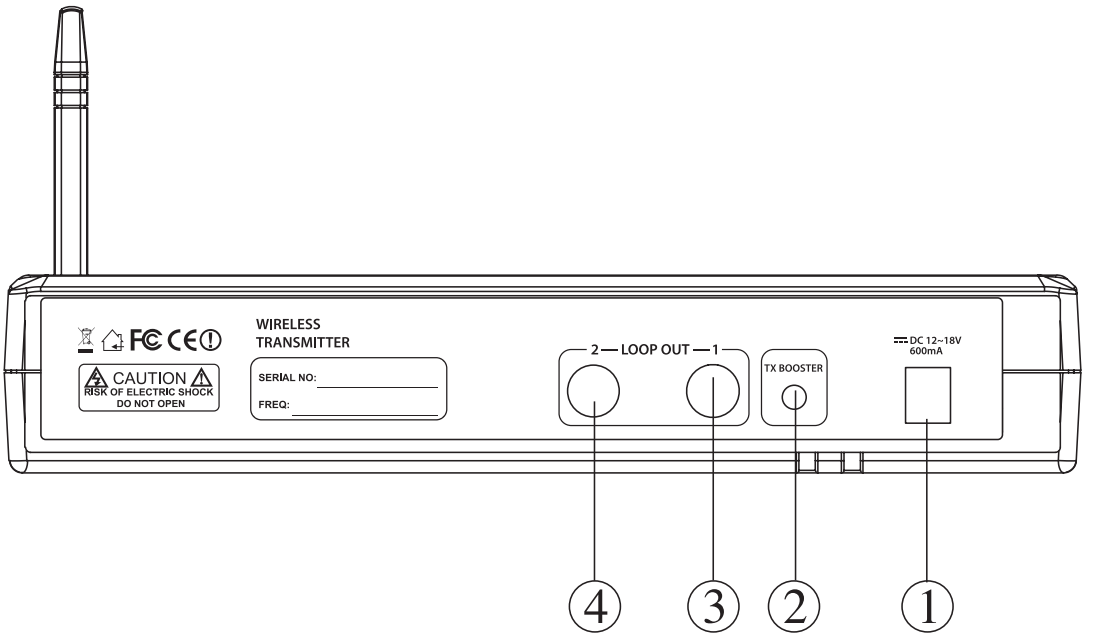

4-2 SIEM-2R

① 天線
② 電源開關與音量控制
③ 頻道選擇開關
④ 頻道LED顯示幕
⑤ 6.3mm麥克風/線輸入
⑥ 電池室
⑦ 音量限制器/閘極開/關
⑧ 線輸入增益控制
⑨ 皮帶夾
⑩ Ø3.5mm插頭
⑪ 電源ON/電量低指示燈

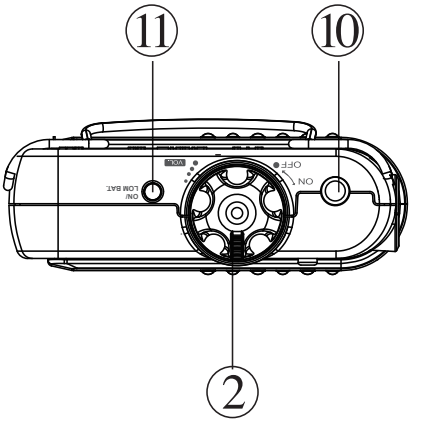

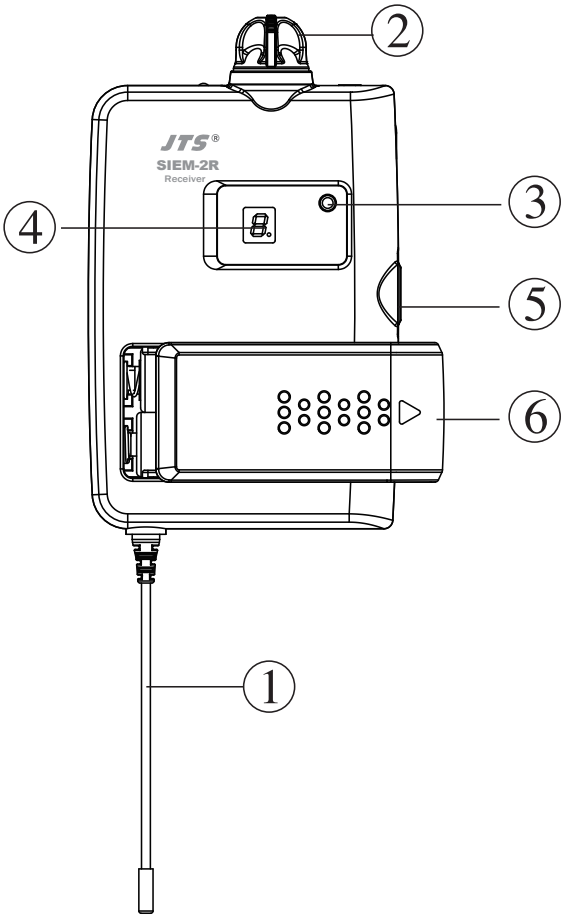

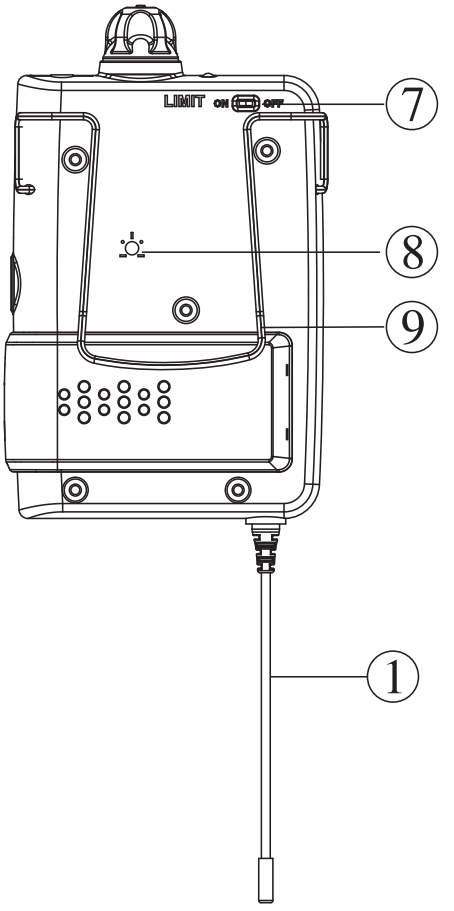

4-3 配件

1. IE-1

① 耳機
② 矽膠套
③ 耳機線
④ 1/8”立體聲插頭
⑤ 包裝盒

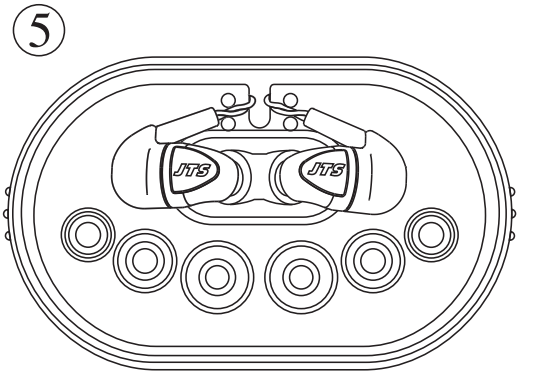

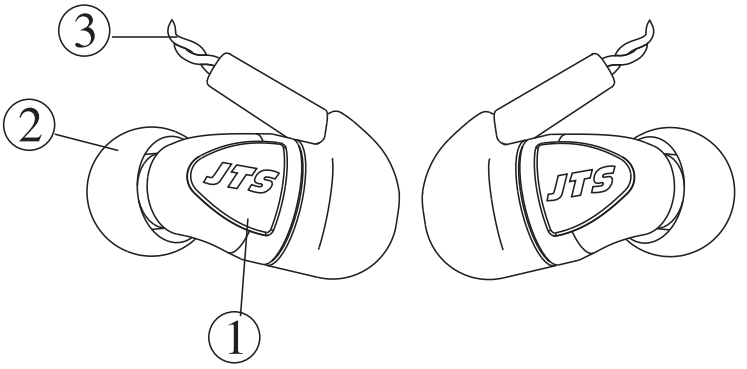

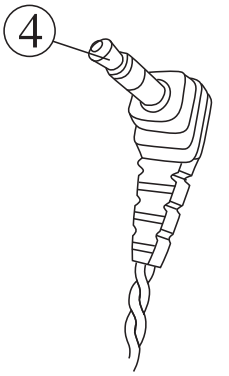

2. 電源

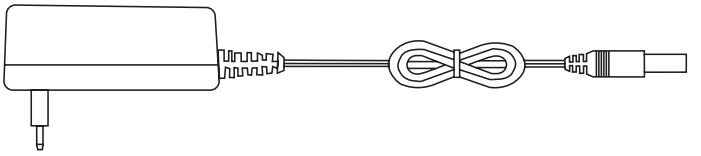

3. DR-900 (選配)

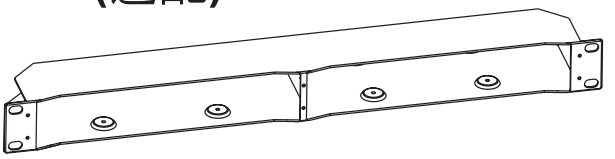

5. 準備程序

5-1 SIEM-2T

1. 安裝橡膠墊

隨貨提供有四個自黏橡膠墊可以確保穩定性。這幾個橡膠墊要放在發射器的底部。

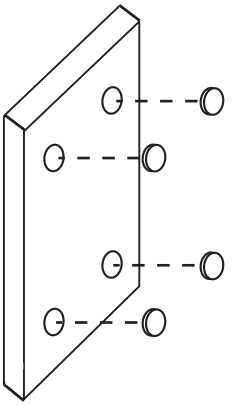

2. 連接到音源，例如混音器

用AF輸入電纜將混音器輸出連接到SIEM-2T正面板上的XLR/Ø6.3mm組合輸入。

註：單元上有兩個平衡XLR/Ø6.3mm組合輸入。您可以使用其中一個連接到音源或者兩個都用。另外單元上也有兩個平衡Ø6.3mm環出接頭可用於多系統應用。(圖A/P9)

3. 電源連接

將AC/DC變壓器電線的一端連接到接收器後面板上的DC輸入插座，另一端插入AC插座(圖B)。

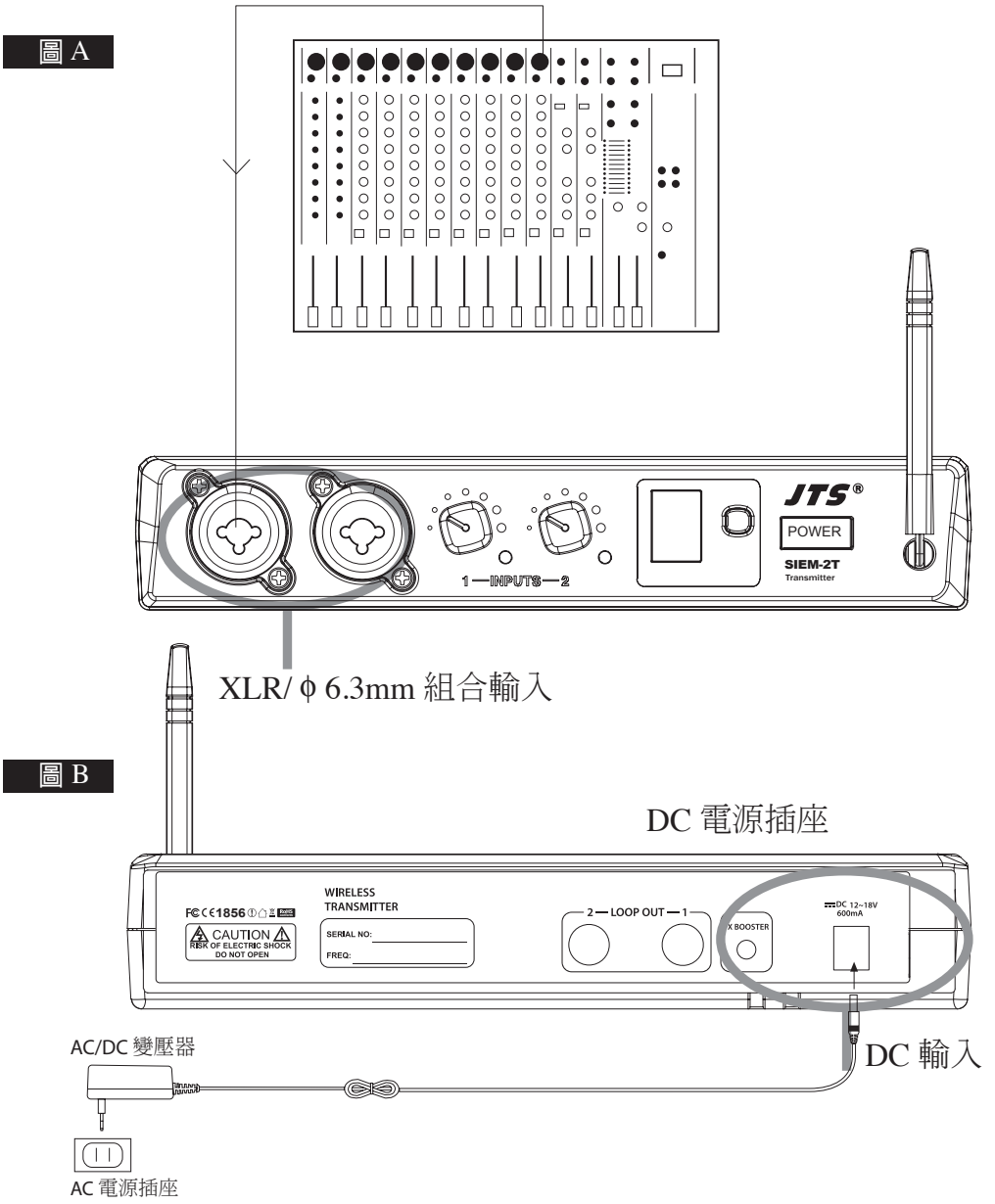

5-2 SIEM-2R

1. 放入與更換電池

(1)將電池槽的蓋子打開(圖1)。
(2)取下蓋子並依照極性符號放入兩顆1.5V AA電池(圖2)。
(3)裝回蓋子(圖3)。

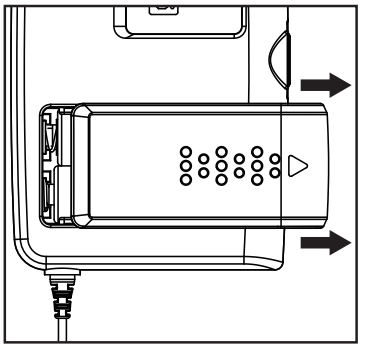

圖 1

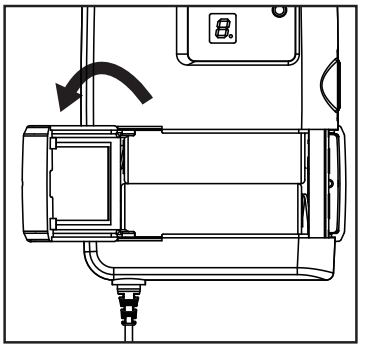

圖 2

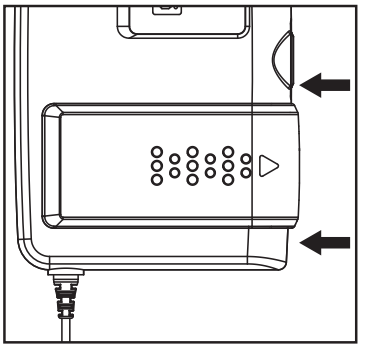

圖 3

2. 連接耳機 IE-1

(1)將耳機插進接收器的插座中(圖1)。
(2)確認音量調低以免傷到耳朵。
(3)將耳機放入您的耳中正確的位置(圖2)。
(4)檢查矽膠套是否符合您的耳朵。如果不符，請換上另一個尺寸以確保耳朵的舒適與最佳的隔音(圖3)。
(5)請確認是否選到正確的頻道。耳機上的「L」與「R」分別表示左耳與右耳。

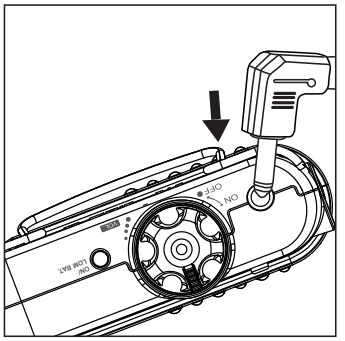

圖 1

圖 2

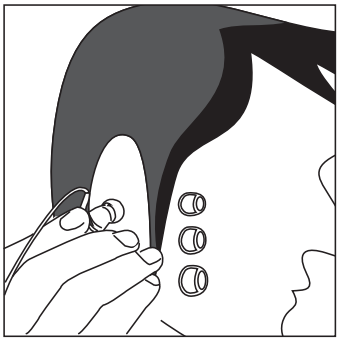
圖 3

5-3 選購配件

1. DR-900/RP-900 安裝組

本單元另備有安裝組可以將半架發送器安裝
在標準EIA機架上。

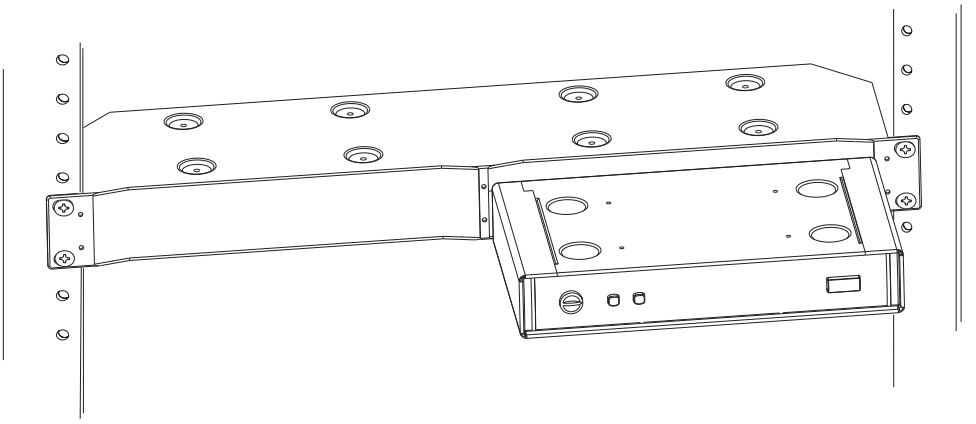

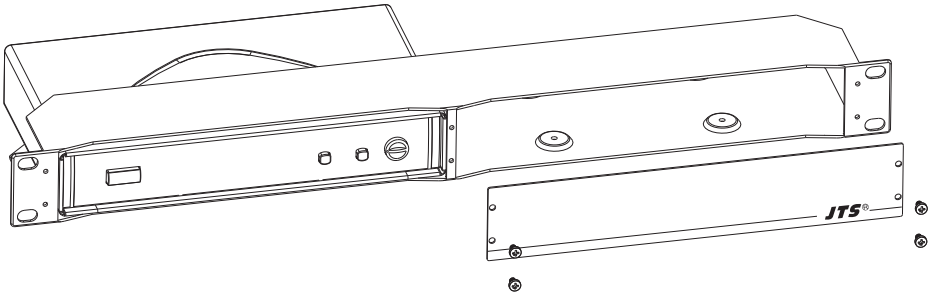

6. 基本操作

6-1 SIEM-2T

1. 電源開關 **(ON / OFF)**

按下「POWER」按鈕打開或關掉發送器電源。

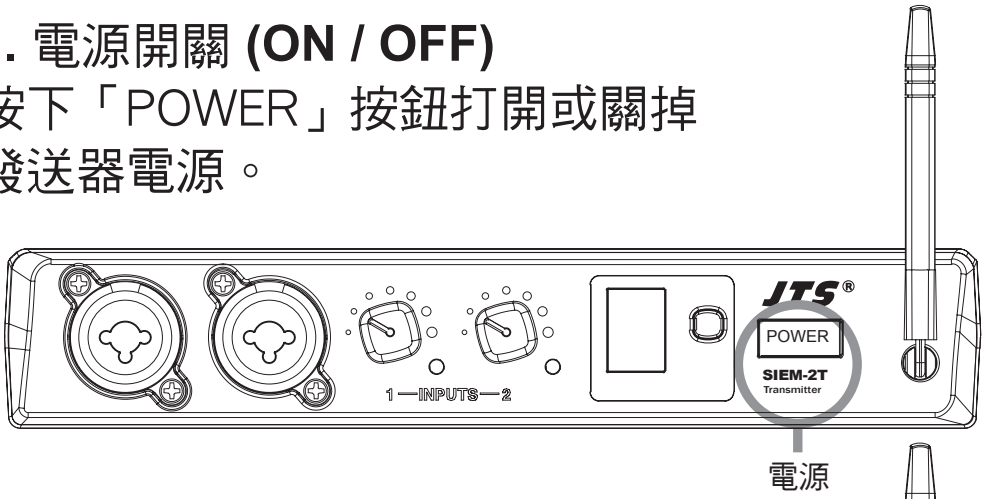

2. 音量

請將音量調整到適當的大小。

3. 設定

LED 顯示幕

① 頻道LED顯示幕

② 頻道選擇開關

選擇頻道

按住「頻道選擇開關」約3秒鐘，LED顯示幕上的小數點會開始閃爍，好讓您更改頻道。接著一直按「頻道選擇開關」從預設的16個頻道中選出您要的頻道(0-9、A-F)。

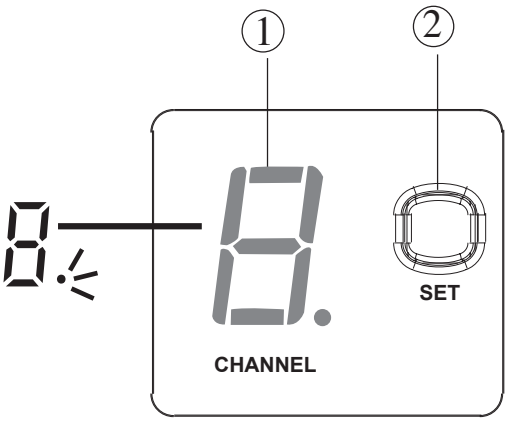

註1：發送器的頻道一定要跟接收器的頻道一樣。

註2：如果6秒鐘沒有任何動作，LED顯示幕就會停止閃爍。

6-2 SIEM-2R

1.電源開關(ON / OFF)與音量

將音量控制鈕往順時鐘與逆時鐘方向轉就可以打開或關掉電源以及控制音量。

註：更換電池之前請先關掉接收器以確保所有功能正常。

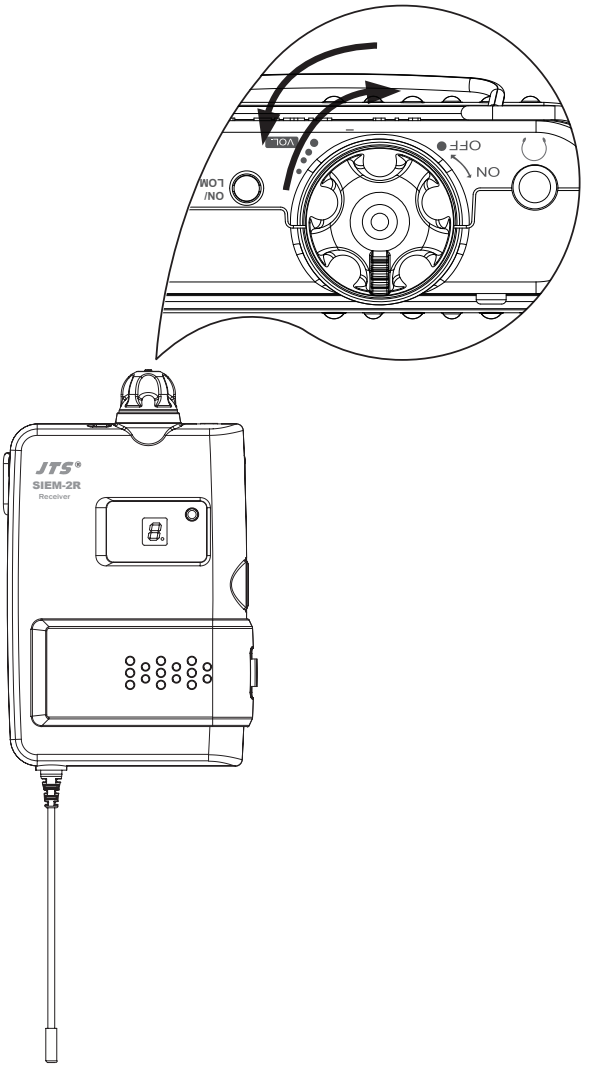

2. 設定
LED 顯示幕

①頻道LED顯示幕
②頻道選擇開關

選擇頻道

按住「頻道選擇開關」約3秒鐘，LED顯示幕上的小數點會開始閃爍，好讓您更改頻道。接著一直按「頻道選擇開關」從預設的16個頻道中選出您要的頻道(0-9、A-F)。

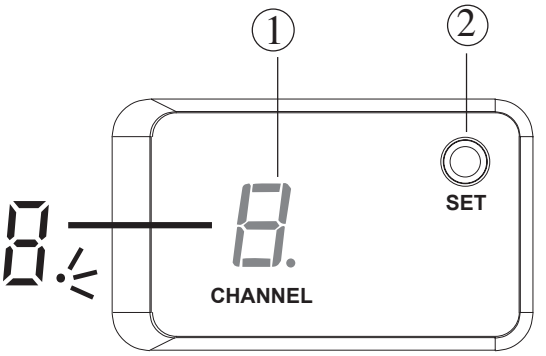

註1：發送器的頻道一定要跟接收器的頻道一樣。
註2：如果6秒鐘沒有任何動作，LED顯示幕就會停止閃爍。

7. 安裝

這一章將說明一些操作模式供您參考。另外您也可以利用環出接頭來進行多系統應用。

7-1 環出應用

1. 多系統設定

1.將混音器輸出連接到第一台發送器的輸入。
2.將第一台發送器的環出接頭連接到第二台發送器。
3.以同樣方式連接後續的系統。

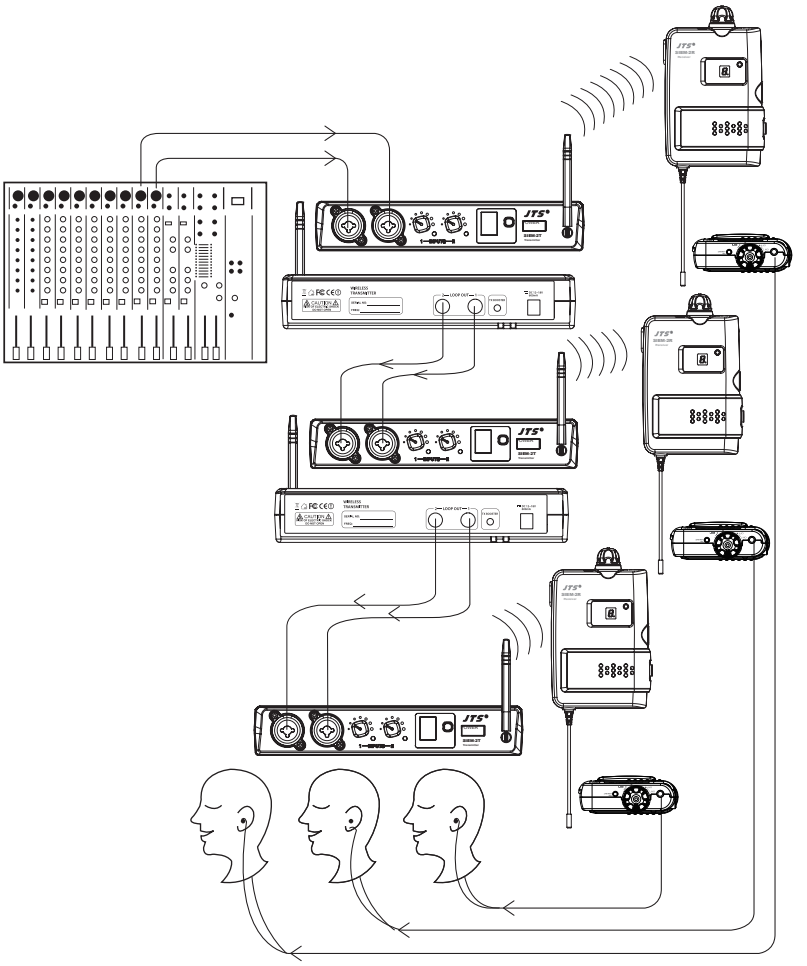

2. 多系統混音

這種安裝方式可確保每一個表演者都可以建立自己的混音。
1.將頻帶混音連接到第一台發送器的輸入(右邊/CH2)。
2.將第一台發送器的環出接頭(CH2)連接到第二台發送器的輸入(右邊/CH2)。
3.將個別的獨奏混音連接到個表演者發送器的輸入(左邊/CH1)。

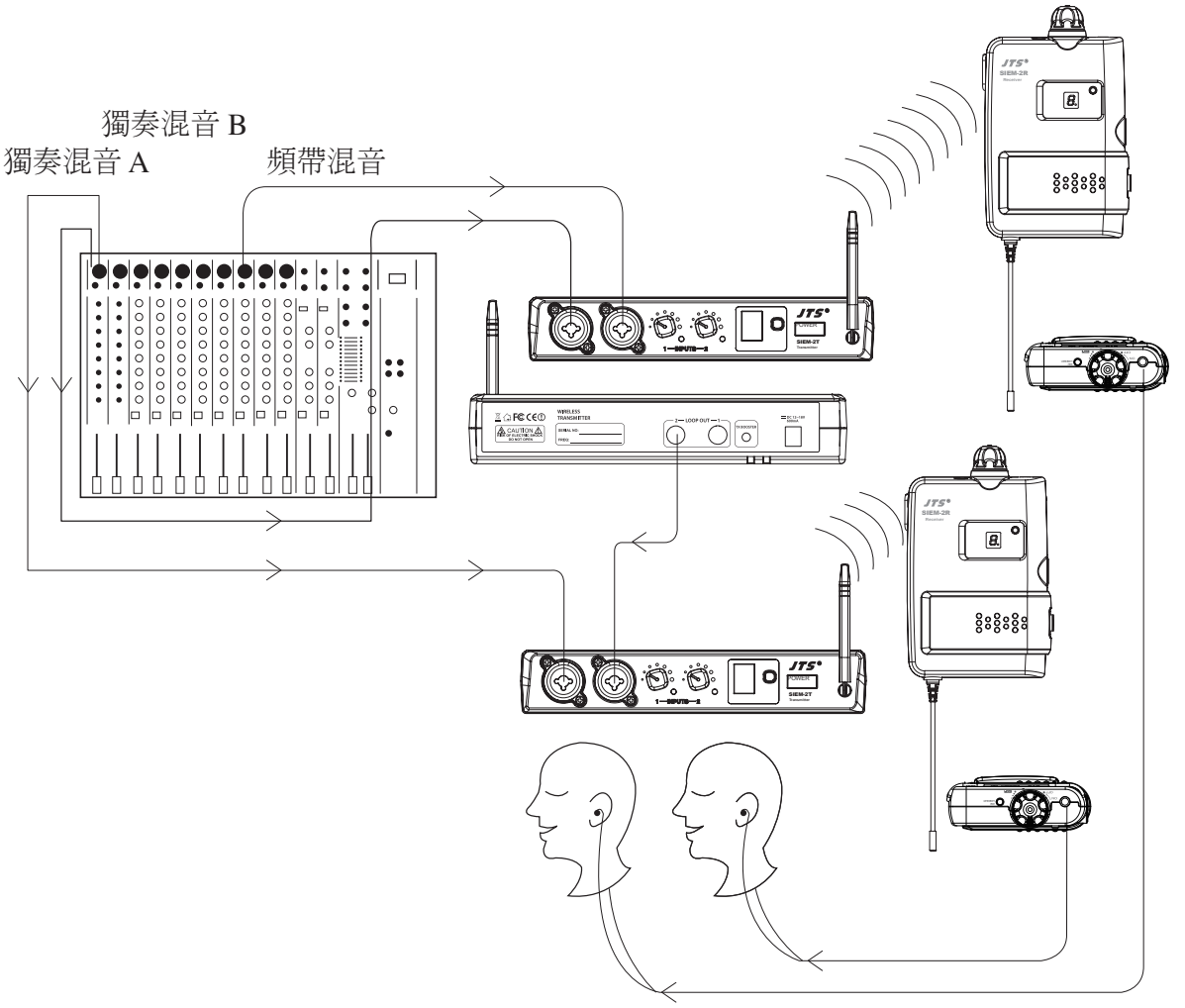

8. 建議事項

1. 為達到最佳接收效果並延伸操作距離，請在接收器與發送器之間保持「開放空間」。
2. 請將裝置遠離任何金屬物品或任何干擾源至少50cm。
3. 當接收器長時間不使用時請將電池取出。
4. 當您需要更換電池時，請同時將兩顆舊電池用新電池換掉。

9. 重要註解

1. JTS提供有各種頻帶的無線系統，且均符合特定國家或地理區域之不同政府法規。這些法規有助於限制不同無線裝置之間的無線射頻(RF)干擾，並可避免與當地公共通訊頻道發生干擾，例如電視與緊急廣播。
2. 如需有關您當地頻帶的資訊，請與您當地的經銷聯絡或電洽JTS。更多詳情請上網查詢JTS網站(www.jts.com.tw)。
3. 本無線裝置可能可以在您所在地未授權的一些頻率上運作。請聯絡貴國的主管機關以取得有關無線麥克風產品的授權頻率以及RF功率水準。