UF-20R / UF-20S / JSS-20 / UF-20TB

UHF PLL 75MHz 寬頻純自動選訊系統

JTS® PROFESSIONAL CO., LTD
41280 台中市大里區工業九路148號
電話: 886-4-24938803 傳真: 886-4-24914890
信箱: jts@jts.com.tw
台灣內銷業務: sales@jts.com.tw
www.jts.com.tw

59508-083-04

JTS PROFESSIONAL CO., LTD.

UF-20R / UF-20S / JSS-20 / UF-20TB

UHF PLL 75MHz 寬頻純自動選訊系統
產品使用說明書

產品1年保固服務書

產品型號		機種序號	
客戶姓名		聯絡電話	
地址			
購買日期	年　　月　　日		
銷售店章	請務必蓋上店章及填上購買日期，保固始生效！		

保固服務說明

1. 請務必將保固標籤蓋上購買日期，並張貼於主機底部以確保您維修及服務的權益。
2. 產品保固期限，係依據貼於產品上的『保固標籤』上之購買日期起算一年；若主機上未張貼『保固標籤』，則依據產品之製造日起算15個月。若麥克風故障時，但未連同主機一併寄回時，則依據麥克風上標示之製造日算起15個月。
3. 機器在保固期限內，若按使用說明書之正常使用情況下發生故障，請與原銷售本產品之商店聯絡，以進行維修工作。
4. 將商品送回維修時，為利於正確判斷故障原因，以及維修收費與否之依據，敬請連同主機、麥克風一併送回商店。
5. 保固期內，本公司提供免費維修服務，但下列情況將酌收零件成本及維修費用：
   a. 因天災或不可抗拒之外力而造成損害者。
   b. 摔壞、浸水、受潮、腐蝕、異物侵入、遺失零組件而損壞者。
   c. 消耗性零件不予保證 (例如麥克風音頭、鋼網等等)。
   d. 主機上未張貼『保固標籤』，或『保固標籤』遭損毀致無法辨識保固期限者。
6. 本保證書請妥善保存，如有遺失，恕不另行補發。

內容索引

1.系統操作注意事項 1
2. 特色 1

2-1 UHF PLL寬頻純自動選訊接收機 // UF-20R/UF-20S 1
2-2 UHF PLL手握發射器 // JSS-20 2
2-3 UHF PLL腰掛式發射器 // UF-20TB 2

3. 規格 3

3-1 UHF PLL寬頻純自動選訊接收機 // UF-20R/UF-20S 3
3-2 UHF PLL手握發射器 // JSS-20 5
3-3 UHF PLL腰掛式發射器 // UF-20TB 6
3-4 充電箱/充電座 7
3-5 電容式麥克風 8

4. 零件說明 11

4-1 寬頻純自動選訊接收機按鍵功能與液晶顯示說明 11
4-2 手握發射器按鍵功能與液晶顯示說明 // JSS-20 17
4-3 腰掛式發射器按鍵功能與液晶顯示說明 // UF-20TB 19
4-4 充電箱/充電座 21
4-5 電容式麥克風 21
4-6 配件 21

5. 連接方式 27
6. 操作 30

6-1 寬頻純自動選訊接收機系統操作設定 // UF-20R/UF-20S 30
6-2 手握發射器系統操作設定 // JSS-20 43
6-3 腰掛式發射器系統操作設定 // UF-20TB 50
6-4 麥克風安裝說明 56

7. 產品注意事項 58

1. 系統操作注意事項

- 在接上電源前，必須先確認主機標示之電壓與附上插座電源值相同。
- 勿將機器置放於潮濕及高溫的地方。
- 操作該系統前，請先擦乾雙手。
- 保持機器遠離火源與熱源。
- 發射機與接收機需調整成相同的「預設頻道」或「頻率」。
- 多台接收機同時堆疊使用時建議選用同一群組內的頻點以避免頻率互相干擾

2. 特色

2-1 UHF PLL寬頻道純自動選訊接收機 // UF-20R/UF-20S

- UHF PLL 純自動選訊系統提供200~480公尺的有效工作距離。
- 最大75MHz頻寬提供最多3000個可選頻率。
- 預設15組群組，最多63個頻道。
- 提供使用者自建6個群組，每組最多64個頻道。
- 可用頻率自動搜尋功能。
- 可調式squelch level。
- JTS LCX線路設計技術能有效降低雜訊干擾。
- 配有天線強波器電源，方便各種外接天線使用。
- JTS專利：最新一代的RF REMOSET® 功能，不但能將頻率傳輸至發射器，更能將靈敏度、低音衰減、發射功率、按鍵鎖定及使用者名稱等資料傳輸至發射器。
- RF “無訊號”LCD面板警示提醒功能。
- AF “麥克風靜音”LCD面板警示提醒功能。
- 發射器 “低電量”LCD面板警示提醒功能。
- 內建Low Cut功能，防止低音迴授。
- HIGH BOOST（提昇高音表現，符合特殊演出的需求，以達高音尾韻的完美）。
- 畫面可選擇中、英文語言顯示。
- 天線與電源串接功能，提昇演出工程的方便性。（多台使用，簡化天線數量及電源線的複雜糾結）(僅UF-20R)

2-2 UHF PLL手握發射器 // JSS-20

- 最大75MHz頻寬提供最多3000個可選頻率。
- 鎖相環迴路設計。
- 寬廣的動態範圍與平滑的頻率響應。
- 可調式發射功率。
- 音碼鎖定迴路。
- 可更換包括電容式、動圈式音頭模組。
- 隱藏式天線設計。
- 鎖定功能可避免意外的更動導致訊號中斷。
- Low Cut功能，減少麥克風低頻噴麥及風切聲。
- JTS最新研發SAM-8WLN音頭，保留原有SAM-8W的完整效能更擁有極低的觸摸噪聲表現。
- 可拆換式音頭模組設計，使用者在不同場所演出時，方便更換其它型號的JTS音頭模組，並可匹配幾款世界公認經典款式的音頭模組。
- 可充式AA鎳氫電池，搭配最新的結構設計，可將發射器直接插入充電座(選配)充電。
- 畫面可選擇中、英文語言顯示。

2-3 UHF PLL腰掛式發射器 // UF-20TB

- 最大75MHz頻寬提供最多3000個可選頻率。
- 鎖相環迴路設計。
- 寬廣的動態範圍與平滑的頻率響應。
- 可調式發射功率。
- 音碼鎖定迴路。
- 輕量化金屬外殼。
- 鎖定功能可避免意外的更動導致訊號中斷。
- 4 pin迷你XLR接頭相容於吉他線以及各種人聲與樂器麥克風。
- 發射功率可調，調整範圍高或低。
- 可充式AA鎳氫電池，搭配最新的結構設計，可將發射器直接插入充電座(選配)充電。
- 中、英文語言顯示。

3. 規格

3-1 UHF PLL寬頻純自動選訊接收機 (True Diversity) // UF-20R

頻率振盪模式.... PLL鎖相環迴路，頻率穩定度≦±0.005%(-10~60℃)
遠距離頻率設定 獨創專利RF REMOSET® 功能可在10米內同步傳輸設定值資料
載波頻率範圍.... UHF 470~960 MHz
頻道數量..... 雙頻道
頻道寬度..... 最大75MHz超寬頻
訊號S/N比..... >108dB(A)
總失真率..... <0.5%@1KHz
機箱規格..... 1U標準金屬機箱
預設群組/頻率數 * 預設1~15個群組最多63個互不干擾頻率。
* 共844個可用之預設頻率及3000個可選頻率。
* 另提供U1~U6共6組群組各64個頻率供使用者在不同環境及場所可自行設定及儲存喜好之頻率。
功能顯示方式 ..... LCD液晶顯示器
功能顯示內容 ..... 群組、頻道、頻率、天線A/B自動選訊、RF/AF信號強度、靜音、發射器電池容量、識別碼、使用者名稱、靜音位準
E.Q調整..... 低音衰減、高音增強、低音衰減+高音增強
實用靈敏度..... 輸入6dB μV時，S/N>80dB
接收方式 ..... 雙調諧器純自動選訊接收(True Diversity)
音頻輸出準位 ..... Max 6dBu
音頻輸出阻抗..... 600Ω
綜合頻率響應..... 50Hz~18kHz，具低頻濾頻電路
音量輸出..... 具音量調整方便音控人員及使用者控制音量
靜音方式..... 創新 [靜音及音碼鎖定迴路] 控制
電源供應..... 100~240V AC
輸出插頭型式..... 2 個平衡式XLR接頭
2 個平衡式Ø6.3mm接頭
尺寸(m/m) ..... 480mm(寬) *45mm(高) * 260mm(長)
重量..... 2.9kg
備註..... 各項規格如有誤差，以實際產品為依據

3-1-2 UHF PLL寬頻純自動選訊接收機 (True Diversity) // UF-20S

頻率振盪模式....	PLL鎖相環迴路，頻率穩定度≦±0.005%(-10~60℃)
遠距離頻率設定	獨創專利RF REMOSET® 功能可在10米內同步傳輸設定值資料
載波頻率範圍....	UHF 470~960 MHz
頻道數量.....	單頻道
頻道寬度.....	最大75MHz超寬頻
訊號S/N比.....	>108dB(A)
總失真率.....	<0.5%@1KHz
機箱規格.....	半U標準金屬機箱
預設群組/頻率數	* 預設1~15個群組最多63個互不干擾頻率。 * 共844個可用之預設頻率及3000個可選頻率。 * 另提供U1~U6共6組群組各64個頻率供使用者在不同環境及場所可自行設定及儲存喜好之頻率。
功能顯示方式	LCD液晶顯示器
功能顯示內容	群組、頻道、頻率、天線A/B自動選訊、RF/AF信號強度、靜音、發射器電池容量、識別碼、使用者名稱、靜音位準
E.Q調整.....	低音衰減、高音增強、低音衰減+高音增強
實用靈敏度.....	輸入6dB μV時，S/N>80dB
接收方式	雙調諧器純自動選訊接收(True Diversity)
音頻輸出準位	14dBu (at peak Div. 1KHz AF)
音頻輸出阻抗.....	600Ω
綜合頻率響應.....	50Hz~18kHz，具低頻濾頻電路
音量輸出.....	具音量調整方便音控人員及使用者控制音量
靜音方式.....	創新 [靜音及音碼鎖定迴路] 控制
電源供應.....	100~240V AC
輸出插頭型式.....	2 個平衡式XLR接頭 2 個平衡式Ø6.3mm接頭
尺寸(m/m)	480mm(寬) *45mm(高) * 260mm(長)
重量.....	2.9kg
備註.....	各項規格如有誤差，以實際產品為依據

3-2 UHF PLL手握發射器 // JSS-20

頻率振盪模式	PLL鎖相環迴路
載波頻率範圍	UHF 470~960 MHz
頻道寬度	最大75MHz超寬頻
RF輸出	高 / 低可調
穩定度.....	<0.005%
頻率偏移.....	Peak ±48KHz
LCD液晶顯示	群組與頻道、頻率、電量顯示、發射功率、靈敏度、裝置識別碼、使用者名稱、GAIN值增益、低音衰減
控制方式.....	電源開關、頻率設定、群組、靈敏度、低音衰減、裝置識別碼聲頻、對頻功能、發射功率調整、螢幕對比度調整、背光時間設定、使用者名稱設定、中英文畫面切換、按鍵鎖定模式、靜音設定、重置
諧波輻射.....	<-50 dBC
音頻響應.....	50~18,000 Hz
音頭模組.....	可拆換式音頭模組
電池型式.....	3號(AA)鹼性電池x2 / 充電電池x2
尺寸.....	50mm(寬）x 253mm(高）x 35.5mm(長）
重量.....	350g(不含電池)
備註.....	各項規格如有誤差，以實際產品為依據

3-3 UHF PLL腰掛式發射器 // UF-20TB

頻率振盪模式	PLL鎖相環迴路
載波頻率範圍	UHF 470~960 MHz
頻道寬度.....	最大75MHz超寬頻
RF輸出.....	高 / 低可調
穩定度.....	±10KHz
頻率偏移.....	Peak ±48KHz
機殼.....	鋁合金
LCD液晶顯示	群組與頻道、頻率、電量顯示、發射功率、裝置識別碼、靈敏度、使用者名稱、低音衰減
控制方式.....	電源開關、頻率設定、群組、靈敏度、低音衰減、裝置識別碼、對頻功能、發射功率調整、螢幕對比度調整、背光時間設定、使用者名稱設定、中英文畫面切換，按鍵鎖定模式、靜音設定、重置
輸出接頭型式	4 pin迷你型 XLR 接頭
諧波輻射.....	<-50 dBC
音頻響應.....	50~18,000 Hz
電池型式.....	3號(AA)鹼性電池x2 / 充電電池x2
尺寸.....	62mm(寬）x 80.3mm(高）x 22.6mm(長）
重量.....	93g(不含電池)
備註.....	各項規格如有誤差，以實際產品為依據

3-4 充電箱/充電座

型號..... CH-2 (雙槽充電座)
輸入..... 100~240V, 最大0.4A AC交換電源
輸出..... DC 12V,1A

型號..... CH-8 (8槽充電箱)
輸入..... 100~240V, 最大1.2A AC交換電源
輸出..... DC 15V,3A

3-5 電容式麥克風

領夾式麥克風

型號.....	CM-501	CM-201i	CM-125i
輸出接頭.....	4P迷你XLR	4P迷你XLR	4P迷你XLR
頻率響應範圍	100~15,000 Hz	60~15,000 Hz	50~18,000 Hz
指向性.....	心型指向性	全指向性	全指向性
感度.....	-60 ± 3dB	-60 ± 3dB	-53 ± 3dB
輸出阻抗.....	2.2K Ω	2.2K Ω	4.4K Ω
最大承受音壓	130dB	130dB	130dB
尺寸(mm).....	Ø10.1mm(寬)	Ø5mm(寬)	Ø4mm(寬)
	*26.4mm(高)	*9mm(高)	* 11mm(高)
重量.....	21.5g	20.7g	7g (不含導線)

頭戴式麥克風

型號	CM-214i	CM-214Ui	CM-214ULi
輸出接頭	4P 迷你 XLR	4P 迷你 XLR	4P 迷你 XLR
頻率響應範圍	60~15,000 Hz	30~18,000 Hz	100~18,000 Hz
指向性	全指向性	心型指向性	心型指向性
感度	-60 ± 3dB	-68 ± 3dB	-65 ± 3dB
輸出阻抗	1.8kΩ	680Ω	1.8kΩ
最大承受音壓	130dB	130dB	120dB
尺寸(mm)	125mm(寬) * 134mm(高) * 157mm(長)	205mm(寬) * 134mm(高) * 157mm(長)	125mm(寬) * 134mm(高) * 157mm(長)
重量	32.9g	38.4g	18g(不含導線)

型號	CM-235i	CX-504
輸出接頭	4P迷你XLR	4P迷你XLR
頻率響應範圍	50~18,000 Hz	30~18,000 Hz
指向性	全指向性	心型指向性
感度	-53 ± 3dB	-68 ± 3dB
輸出阻抗	1.8kΩ	680Ω
最大承受音壓	130dB	130dB
尺寸(mm)	155mm(寬) * 134mm(高) * 157mm(長)	285mm(寬) * 55mm(高) * 111.3mm(長)
重量	17g	56.3g

耳掛式麥克風

型號.....	CM-801/CM-804i	CM-8015/CM-825i
輸出接頭.....	4P迷你XLR	4P迷你XLR
頻率響應範圍...	60~15,000 Hz	50~18,000 Hz
指向性.....	全指向性	全指向性
感度.....	-64 ± 3dB	-53 ± 3dB
輸出阻抗.....	1.8KΩ	1.8KΩ
最大承受音壓...	130dB	130dB

樂器麥克風

型號.....	CX-500	CX-500F	CX-520
輸出接頭.....	4P迷你XLR	4P迷你XLR	4P迷你XLR
頻率響應範圍	20~20,000 Hz	20~20,000 Hz	50~16,500 Hz
指向性.....	全指向性	全指向性	超心型指向性
感度.....	-58 ± 3dB	-58 ± 3dB	-78 ± 3dB
輸出阻抗.....	1.5KΩ	1.5KΩ	600Ω
最大承受音壓	130 dB	130 dB	148 dB
配件.....	防風罩	防風罩	
適用樂器.....	弦樂器	長笛	口琴

型號.....	CX-508W	CX-516W
輸出接頭.....	4P迷你XLR	4P迷你XLR
頻率響應範圍	50~18,000 Hz	30~18,000 Hz
指向性.....	心型指向性	心型指向性
感度.....	-67 ± 3dB	-67 ± 3dB
輸出阻抗.....	220Ω	220Ω
最大承受音壓	130 dB	130 dB
配件.....	防風罩	防風罩
適用樂器.....	管樂器	手風琴

4. 零件說明

4-1 寬頻純自動選訊接收機按鍵功能與液晶顯示說明 // UF-20R / UF-20S

4-1-1.前面板

1. 電源開關：開機：按一下電源開關
   關機：開關按住不放，螢幕出現「關閉電源」後關閉電源。
2. EXIT鍵：當UF-20R處於「設定選單」環境時，按EXIT可取消選擇或退出選單。
3. 飛梭旋鈕：處於「功能設定選單」環境時，旋轉飛梭旋鈕可上下選擇欲設定項目；按一下飛梭旋鈕(或SETUP鍵)進入選項，旋轉飛梭旋鈕調整設定值，按[SETUP]鍵儲存設定。
4. SETUP鍵：按住不放約2秒，進入「設定選單」；依「3-飛梭旋鈕」選擇與設定完成後，按SETUP鍵儲存設定值。
5. REMOSET：接收機設定完成後，按一下REMOSET鍵，傳送設定資訊到手握、腰掛發射器。
6. 液晶螢幕顯示：參閱【2.接收機液晶螢幕顯示說明】。
7. AF：顯示當前音頻信號強度。
8. RF：顯示當前射頻信號強度。
9. 天線

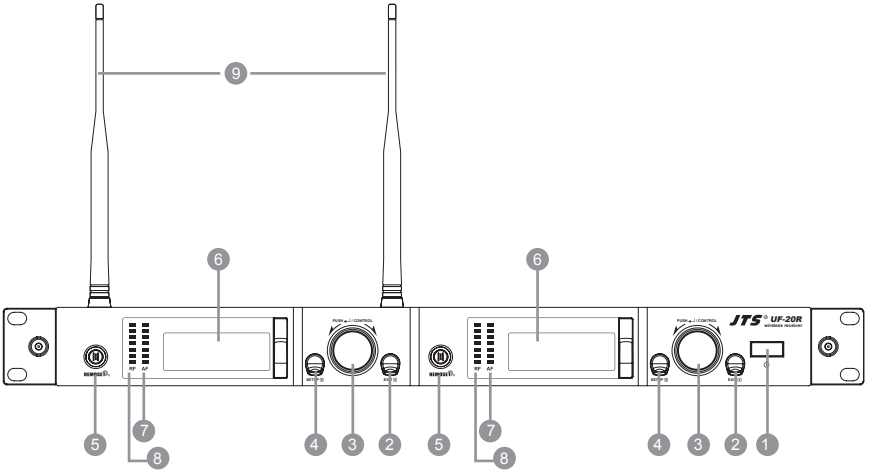
9
6
6
JTS UF-20R
wireless receiver
PUSH / CONTROL
REMOTE
RF
AF
SETUP
EXIT
5
7
8
4
3
2
1

UF-20R

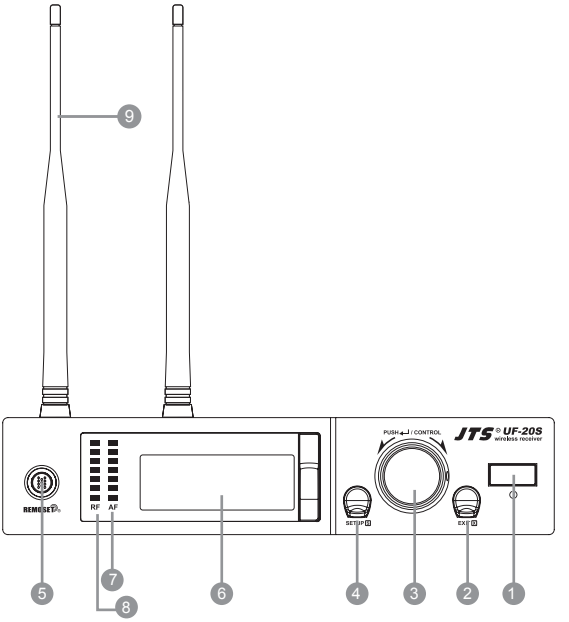
9
JTS UF-20S
wireless receiver
PUSH / CONTROL
REMOTE
RF
AF
SETUP
EXIT
5
7
8
6
4
3
2
1

UF-20S

4-1-2.接收機液晶螢幕顯示説明

螢幕顏色：

紅色: (1) 未接收到發射器RF 訊號，並顯示

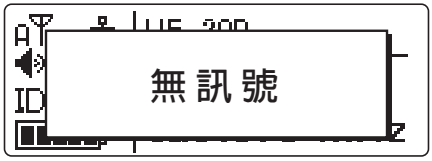

(2) 發射器設定靜音

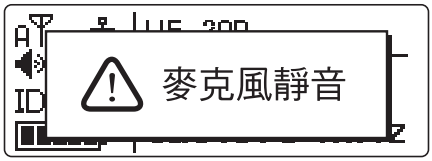

(3) 發射器電池低電量時

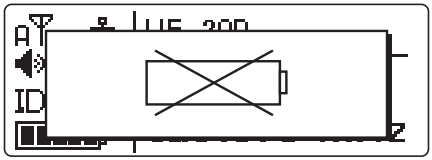

橘色:接收到發射器RF 與AF 訊號

⑩ ：接收機已設定按鍵鎖定

⑪ ：指示由天線A或B接收訊號；未接收到麥克風訊號顯示

⑫ -19：接收機輸出音量大小

⑬ ID: 0：裝置識別碼：ID 值從 0~255

⑭ ：發射器電池電量：
未接收到發射器訊號或發射器設定靜音時顯示 **MUTE**

⑮ G：顯示目前使用的Group，從1~15
CH：顯示目前使用的Channel，最多63個
頻率顯示：顯示目前的操作頻率

⑯ 接收機名稱(選單裡用戶名稱選項設定)

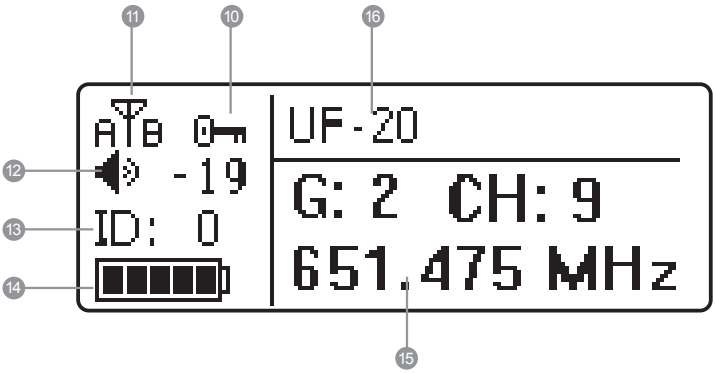

4-1-3.後面板// UF-20R

⑰ POWER：AC 電源座，AC 電壓100V~240VAC

⑱ AC 電源串接座：使用AC 雙頭電源線(選配)可做電源串接，減少電源線佔用AC 插座

⑲ AF OUTPUT BALANCED：XLR 平衡式音頻輸出座

⑳ AF OUTPUT BALANCED：Ø6.3mm 平衡式音頻輸出座

㉑ Antenna A(或B) In：天線插座(或天線強波器連接座+12VDC/150mA)，使用時打開立直天線，或透過BNC 訊號線連接天線強波器

㉒ RF A(或B) Out：RF 訊號輸出串接插座：用BNC 對BNC 訊號線，第1 台的RF A(或B) OUT 連接到
第2 台的Antenna A(或B) In 天線插座，第2 台的RF A(或B) OUT 連接到第3 台的Antenna A(或B) In 天線插座，以此類推，減少天線的使用數

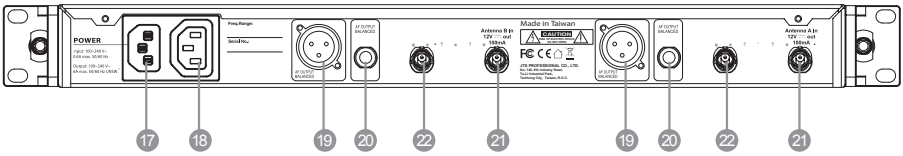

4-1-4.後面板// UF-20S

㉓ 電源插座：連接電源供應器(DC12V / 1000mA)

㉔ MIC平衡式音頻輸出座

㉕ Ø6.3mm平衡式音頻輸出座

㉖ BNC天線插座：ANT1與ANT2，使用時打開立直天線

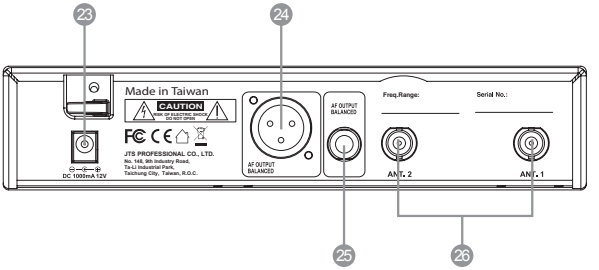

4-2 UHF PLL手握發射器按鍵功能與液晶顯示説明 // JSS-20

4-2-1 面板功能

㉗ 液晶螢幕顯示
㉘ SET：設定和儲存手握發射器
㉙ ▲、▼：上、下鍵，選擇手握欲設定的項目
㉚ 電源鍵
(1)手握發射器開機
開啟電源：按一下電源開關
關閉電源：按住電源開關約1秒，至螢幕顯示「關閉電源」
(2)靜音模式：手握發射器在使用狀態時(螢幕在主畫面)
設定靜音：按一下電源鍵螢幕顯示「啟用靜音」
取消靜音：按一下電源鍵螢幕顯示「解除靜音」
(3)跳出設定選單
進入設定選單時：按一下電源鍵回到主畫面
已進入功能設定選項時：按一下電源鍵回到設定選單，再按一下回到主畫面
㉛ 電池槽
㉜ 充電插孔：配合充電座使用(選配)
㉝ 滑蓋
㉞ 可拆換式音頭模組
㉟ LED狀態顯示
綠：電源開啟
藍：Remoset傳輸中(約亮5秒)
紅：低電量
閃紅：靜音
閃紅/綠：低電量及靜音狀態

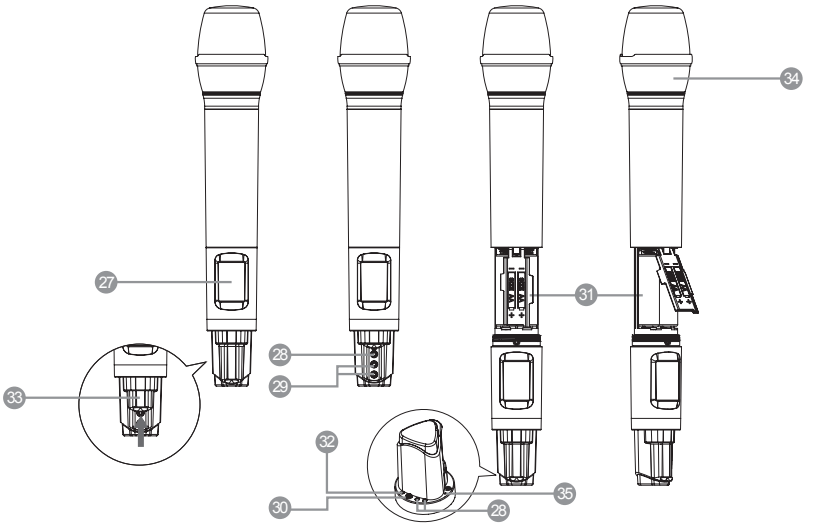

4-2-2 液晶螢幕顯示説明

㊱ 裝置識別碼：ID 值從 0~255
㊲ 靈敏度：-15dB~+15dB
㊳ 低音衰減指示
㊴ 射頻功率：Hi:高，Lo:低
㊵ 使用者名稱
㊶ 電池電量：5 格電量顯示
G：使用的群組，從1~15
CH：使用的頻道，最多63個
㊷ 按鍵鎖定
㊸ 頻率：顯示使用頻率

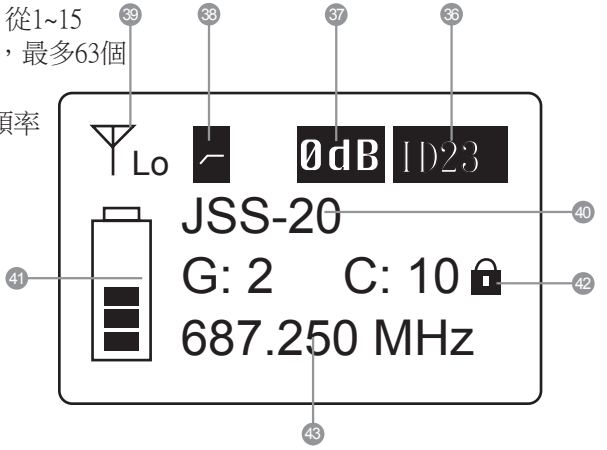

4-3 UHF PLL 腰掛式發射器按鍵功能與液晶顯示説明 // UF-20TB

4-3-1 面板功能

㊹ 液晶螢幕顯示

㊺ 電池電量

紅燈：電池電量不足，請更換電池

㊻ REMOSET指示燈：

藍燈：Remoset傳輸中(約亮5秒)

㊼ 電源鍵：

(1)開啟：按一下電源鍵

關閉：按住電源鍵2秒，至螢幕顯示關閉電源

(2)離開功能設定選單：當處於設定選單環境時，按一下電源鍵，可跳回螢幕主畫面

㊽ ▲、▼: 上下選擇鍵

㊾ SET : 設定及儲存

㊿ 靜音開關/LED顯示 :

(1)電源開啟時亮綠燈

(2)低電壓時紅燈恆亮

(3)切到「MUTE」位置，腰掛發射器靜音，紅色燈號閃爍

(4)「MUTE」+低電壓時，紅綠燈交替閃爍

51 電池槽

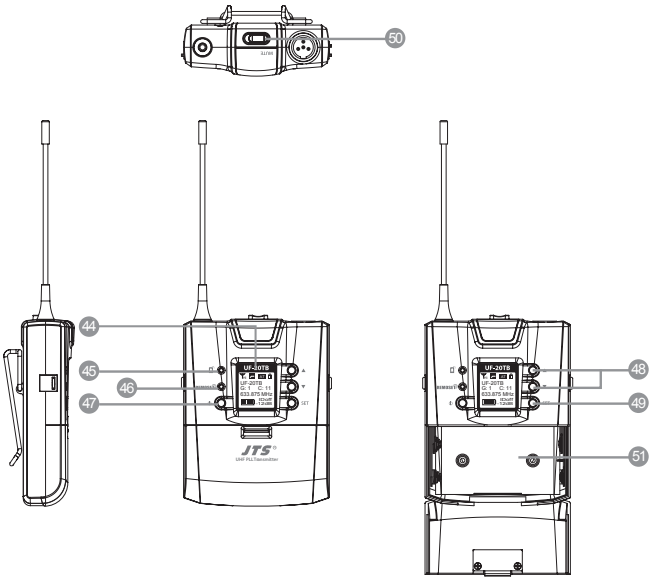

4-3-2 液晶螢幕顯示説明

52 射頻功率指示
53 使用者名稱
54 使用群組及頻道顯示
55 使用中的頻率顯示
56 電池狀態: 顯示發射器電池電量
57 發射器感度顯示
58 低音衰減指示
59 輸入衰減指示
60 按鍵鎖定

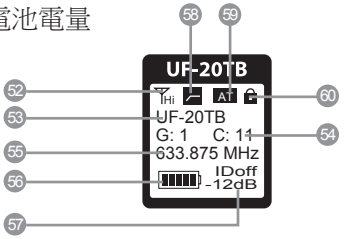

螢幕顯示與功能操作請參閱：6-3 腰掛式發射器系統操作設定。

4-4 充電座/充電箱

JSS-20 CH-2雙槽充電座/CH-8八槽充電箱

61 LED指示燈
充滿/待機：綠色恆亮
充電中：綠色閃爍
異常：紅色閃爍

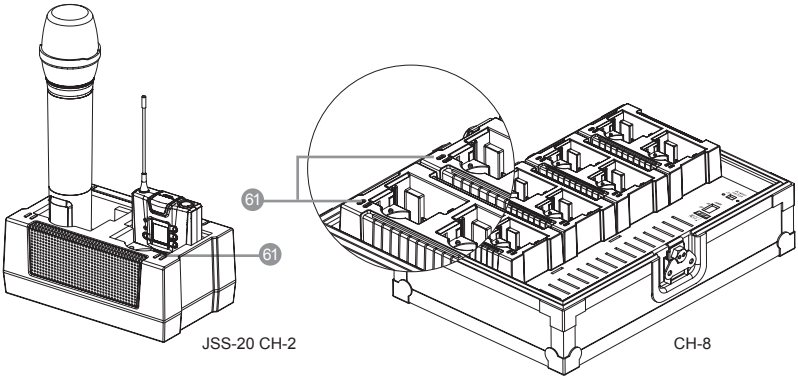

4-5 電容式麥克風

領夾式麥克風 // CM-501 / CM-201i / CM-125i

62 夾子
63 4P迷你XLR
64 防風罩

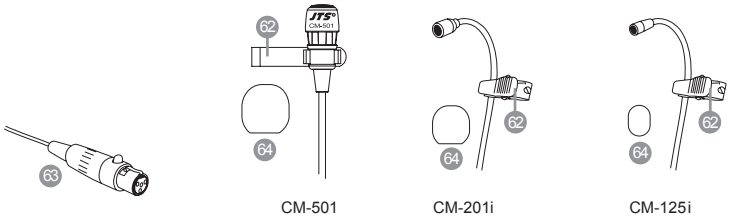

頭戴式麥克風 // CM-214i / CM-214Ui / CM-214ULi / CM-235i / CX-504

65 鵝管
66 可調式頭戴環
67 頭戴環
68 4P迷你XLR
69 防風罩

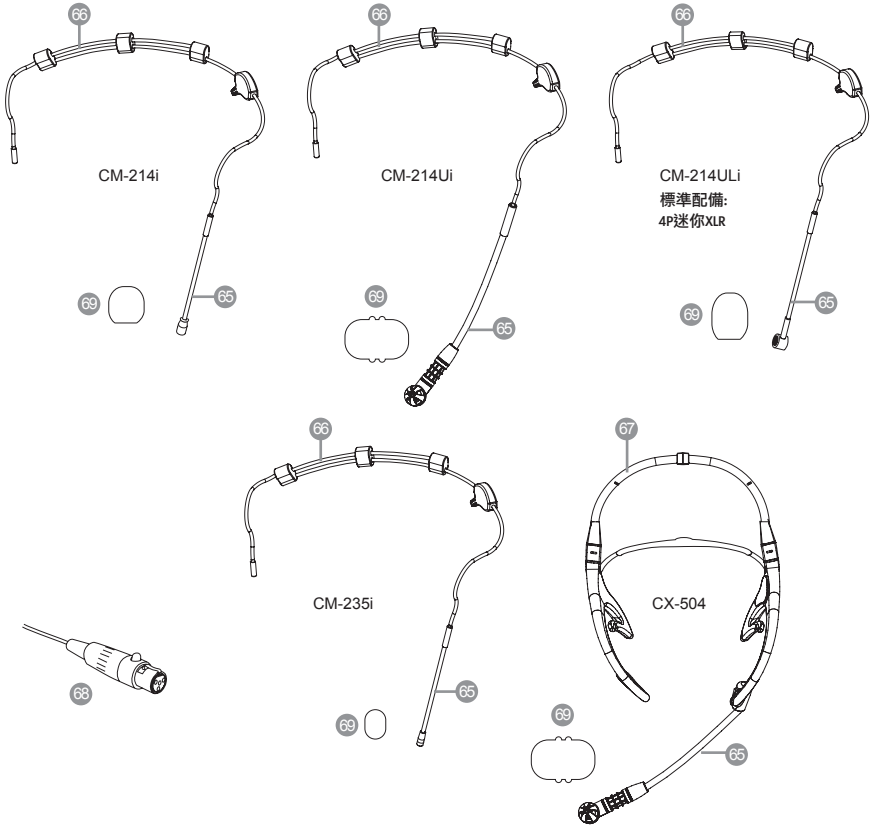

耳掛式麥克風 // CM-801 / CM-804i / CM-8015 / CM-825i

70 音管
71 可調式頭戴環
72 可調式耳掛架
73 可拆式音源線
74 夾子
75 防風罩
76 4P迷你XLR

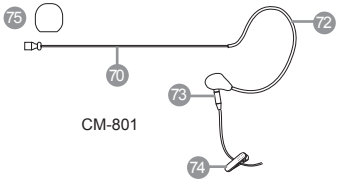

CM-801

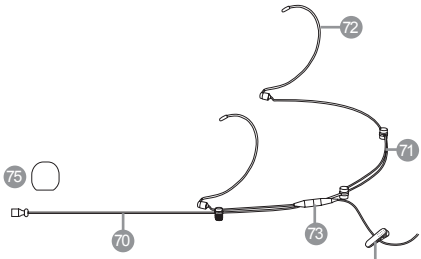

CM-804i

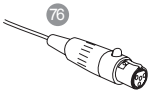

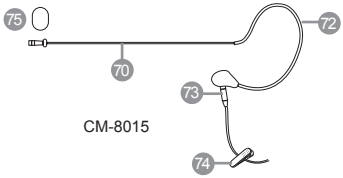

CM-8015

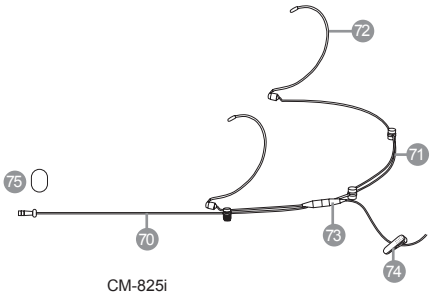

CM-825i

樂器麥克風 // CX-500 / CX-500F / CX-520 / CX-508W / CX-516W

77 鵝管
78 夾子
79 夾片
80 音量旋鈕
81 防風罩
82 4P迷你XLR

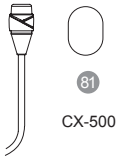

CX-500

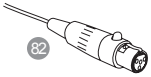

CX-500F

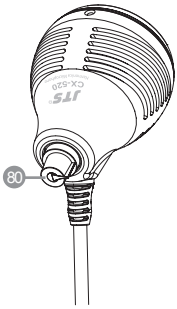

CX-520

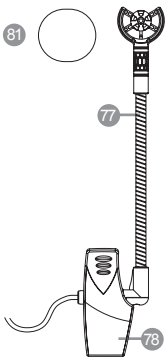

CX-508W

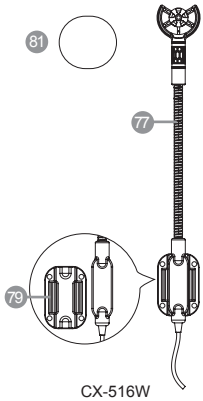

CX-516W

4-6-1. 配件//UF-20R

83 AC電源線 * 1
84 串接訊號線 * 2
85 前置天線訊號線 選 配
86 AC 電源串接線 * 1
87 XLR(M)/XLR(F) Audio cable * 2 選 配
88 MA-935音頭轉接座 選 配
89 可充式AA鎳氫電池 選 配
（購買JSS-20 CH-2雙槽充電座 / CH-8八槽充電箱，
4顆/16顆為標準配備）
90 JSS-20 CH-2 雙槽充電座 選 配
91 CH-8 八槽充電箱 選 配
92 天線 * 2
93 MH-56 麥克風固定夾 * 2 選 配
94 飾蓋 * 7
95 橡膠腳墊 * 4

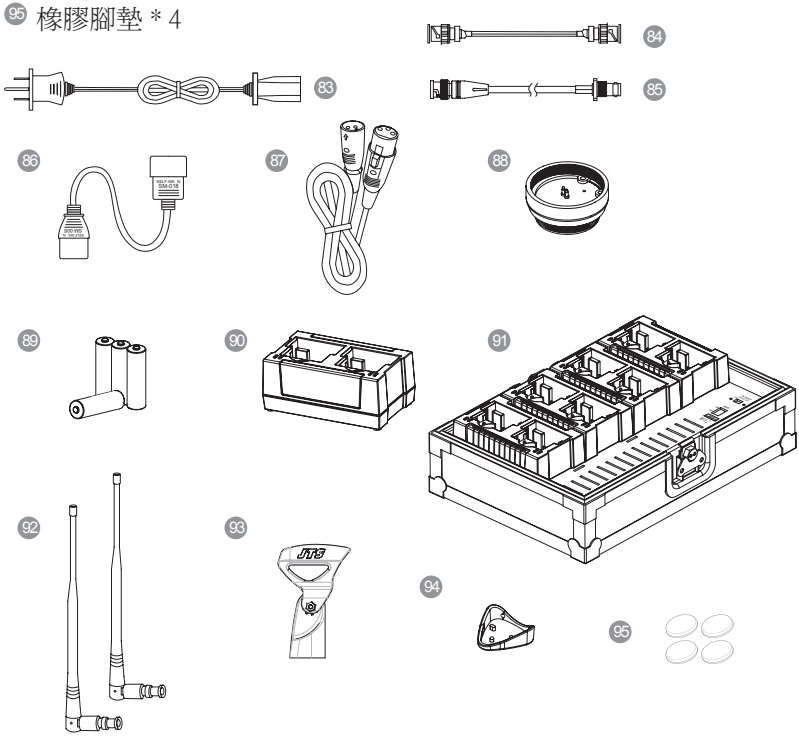

4-6-2. 配件//UF-20S

96 AC/DC電源變壓器：
交換式電源變壓器
AC IN：AC100~240V/50~60Hz
DC OUT：DC15V / 1000mA

97 XLR(M)/XLR(F) Audio cable * 1 選 配

98 MA-935音頭轉接座 選 配

99 可充式AA鎳氫電池 選 配
（購買JSS-20 CH-2雙槽充電座 / CH-8八槽充電箱，
4顆/16顆為標準配備）

100 JSS-20 CH-2 雙槽充電座 選 配

101 CH-8 八槽充電箱 選 配

102 天線 * 2

103 MH-56 麥克風固定夾 * 1

104 飾蓋 * 7

105 橡膠腳墊 * 4

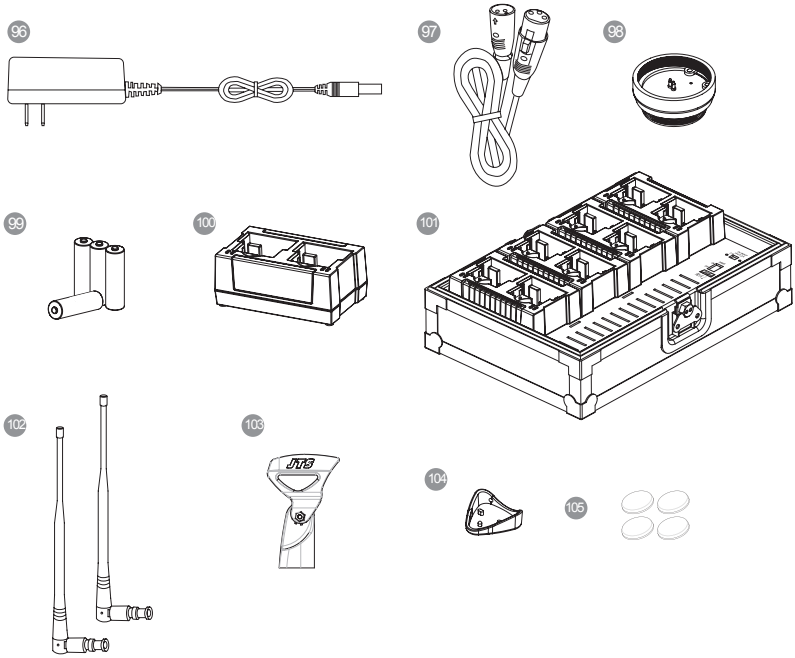

5. 連接方式

5-1-1. 接收機連接方式//UF-20R

1.連接電源

接上AC電源線：先插接收機AC座 ，另一端再插AC電源座(100~240VAC)。

2.連接音源訊號線

UF-20R音源輸出連接到MIXER或擴大機：

音源線：XLR或Ø6.3mm音源線，一端接UF-20R的「AF OUTPUT BALANCED」音源輸出座，另一端接MIXER或放大器的音源輸入座。

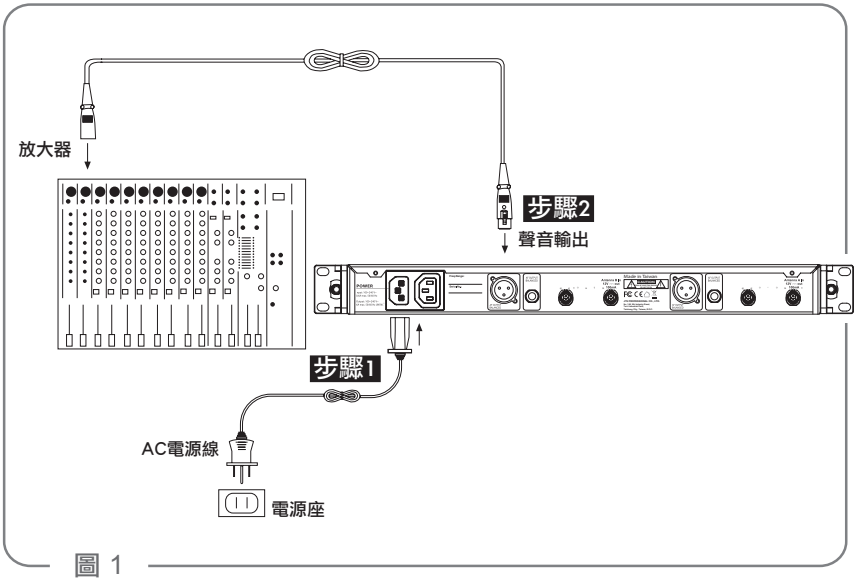

圖 1

5-1-2. 接收機連接方式//UF-20S

1.UF-20S音源輸出連接到MIXER或放大器：

音源線：XLR或Ø6.3mm音源線，一端接UF-20S的『AF OUTPUT BALANCED』音源輸出座，另一端接MIXER或放大器的音源輸入座。

2.連接電源

接上AC/DC變壓器：一端先插接收機「DCV INPUT座」，一端插AC電源座。

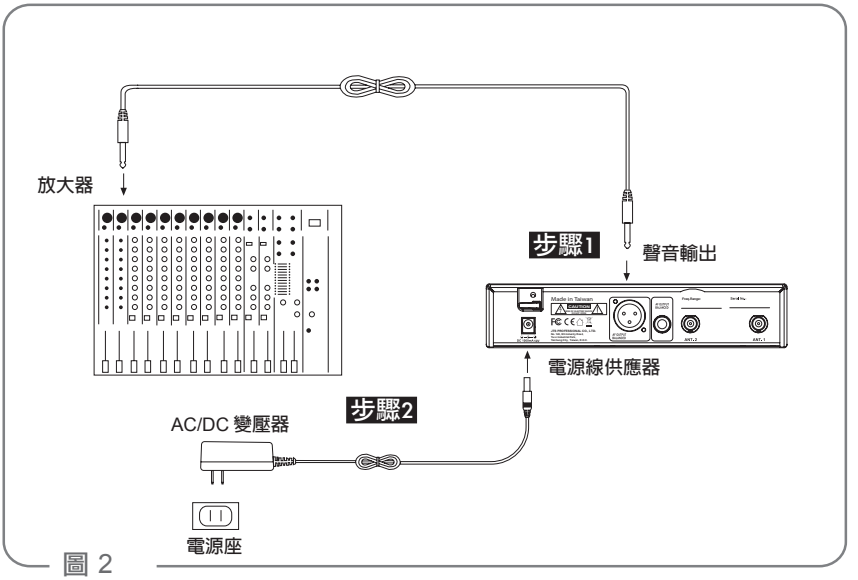

圖 2

5-2 AC電源線與天線串接方式 (僅UF-20R)

＊電源/天線可串接10台。

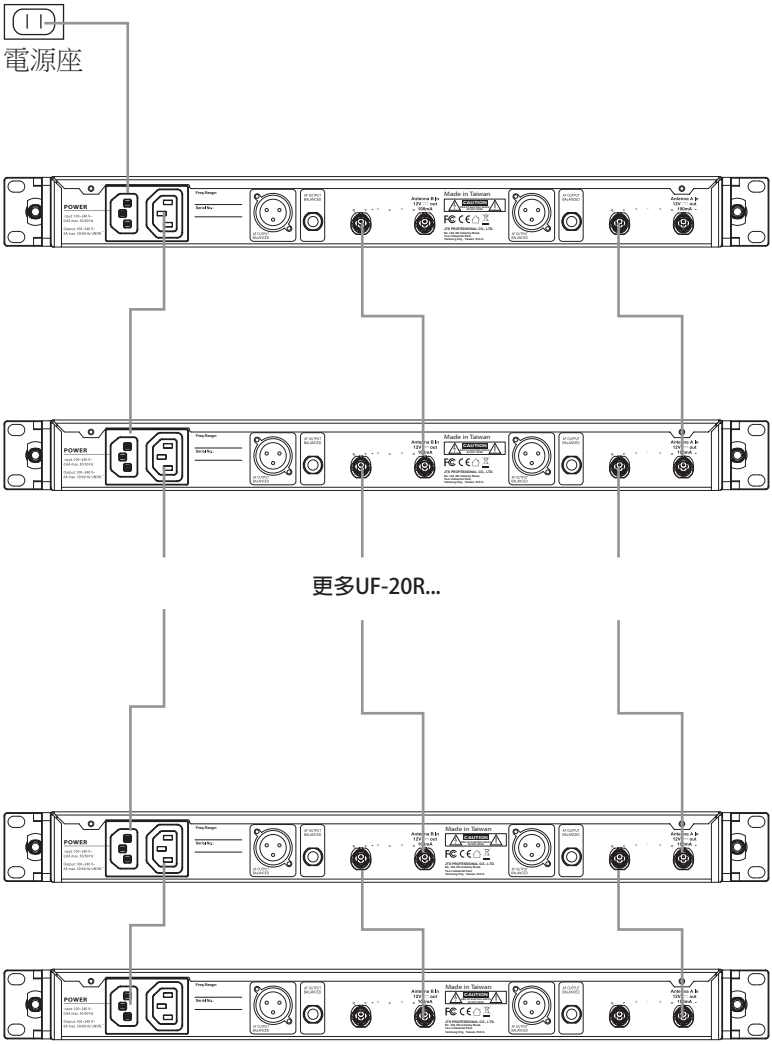

6. 操作

6-1 寬頻純自動選訊接收機系統操作設定 // UF-20R/UF-20S

6-1-1.打開接收機電源

(1)將接收機天線安裝上

(2)按一下電源按鍵❶開啟電源

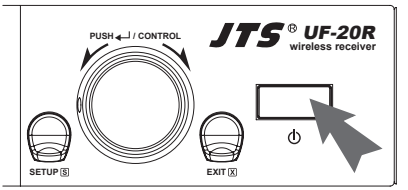

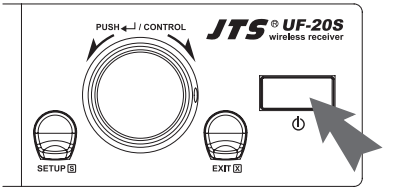

(3)關機時：按住電源按鍵不放，螢幕顯示「關閉電源」後關機。

6-1-2.REMOSET 功能：

(1)按下REMOSET按鍵，藍色燈光開始閃爍, 表示正在傳送頻率資料。(圖1)

*使用UF-20R REMOSET 功能時，應避免同一個接收機左右兩邊或兩台以上的接收機同時使用REMOSET功能。避免因REMOSET信號互相干擾而造成無法對頻的現象。

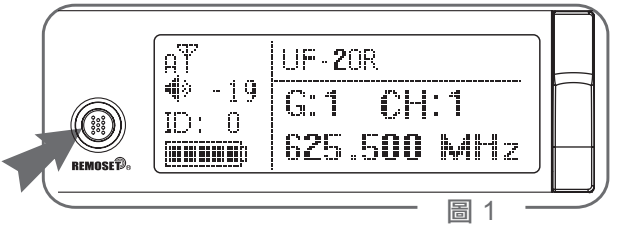

圖 1

(2)REMOSET成功：發射器顯示燈顯示3秒藍色燈光且接收機藍色燈停止閃爍。

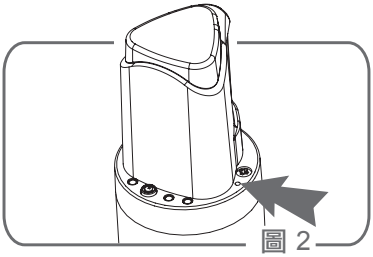

圖 2

(3)REMOSET失敗：接收機的藍色燈光若變為慢速閃爍，請檢查：

1)「貼在」接收機與麥克風上的「頻率範圍標籤」是否相同
2) 發射器功能選單內「對頻功能」需設定「啟用」
3) 接收機與發射器的「裝置ID」設定值需相同
4) 發射器電池是否處於低電量狀態（低電量時無法同步）

註:

(1)接收機設定方式參閱：6-1寬頻自動選訊接收機系統操作設定「6.裝置ID」與「7.麥克風設定」
(2)手握發射器設定方式參閱：6.2手握發射器系統操作設定「5.裝置ID」與「6.對頻功能」
(3)腰掛發射器設定方式參閱：6-3腰掛式發射器系統操作設定「5.裝置ID」與「6.對頻功能」

6-1-3.選單功能設定：

按一下 Setup 鍵 2 秒，進入選單畫面

(1)順或逆時針旋轉飛梭旋鈕，選擇欲設定的項目，按一下飛梭旋鈕(或按一下SETUP鍵)進入設定畫面；若不做設定可按一下EXIT鍵回到主選單。
(2)進入設定畫面後，旋轉飛梭旋鈕調整所需數值或功能，按一下SETUP鍵儲存設定值。
(3)EXIT 鍵:回到主選單或主畫面；不儲存或不修改設定值；按一下(回到選單畫面)或按二下(回到主畫面)EXIT 鍵離開

1.頻率設定：設定頻率值

(1) 旋轉飛梭旋鈕至「1.頻率設定」，按一下飛梭旋鈕(或按一下SETUP鍵) 進入頻率調整畫面

主選單	
	1. 頻率設定
	2. 預設群組
	3. 自定群組

(2)調整左3位數頻率；旋轉飛梭旋鈕以「+/-」1MHz為單位變動，調整完按一下飛梭旋鈕

頻率設定
687.250 MHz
G: 1 CH: 1

(3)調整右邊3位數頻率，旋轉飛梭旋鈕以「+/-」0.025MHz，為單位變動；
設定完後按一下SETUP鍵儲存設定值
註:按飛梭旋鈕可左右切換欲調整的頻率

頻率設定
687.250 MHz
G: 1 CH: 1

2.預設群組：設定群組與頻道

(1)旋轉飛梭旋鈕至「2. 預設群組」
按一下Setup鍵(或按壓飛梭旋鈕)進入設定畫面

主選單	
	1. 頻率設定
	2. 預設群組
	3. 自定群組

(2)旋轉飛梭選擇群組「G:」群組共1~15；調整完按一下飛梭旋鈕。

預設群組	
G: 5	CH: 49
684.175 MHz	

(3)旋轉飛梭旋鈕調整頻道「CH:」最多63個可選頻道，調整完成後按一下SETUP鍵儲存設定。
註:按飛梭旋鈕可左右切換欲調整的群組或頻道

預設群組	
G: 5	CH: 49
684.175 MHz	

3.自訂群組：使用者自訂群組及頻道

旋轉飛梭旋鈕至「3.自訂群組」，按一下飛梭旋鈕(或按一下 SETUP鍵)進入設定畫面

主選單	
	1. 頻率設定
	2. 預設群組
	3. 自定群組

1.編輯自定群組：使用者自訂群組

(1)旋轉飛梭旋鈕至「1.編輯自定群組」按一下飛梭旋鈕進入設定畫面

1. 編輯自定群組
2. 清除自定群組
3. 返回

(2)「每按一次」飛梭旋鈕可切換群組(G)、頻道(CH)、頻率(左3位數或右3位數)；當頻率區域顯示為『- - - . - - -MHz』表示該頻道(G/CH)不使用；

編輯自定群組	
G: U1	CH: 1
---.--- MHz	

編輯自定群組	
G: U1	CH: 1
---.--- MHz	

(3)旋轉飛梭旋鈕調整預設定的群組、頻道或頻率；按SETUP鍵儲存設定

編輯自定群組	
G: U1	CH: 1
694.000 MHz	

編輯自定群組	
G: U1	CH: 1
694.000 MHz	

2.清除自定群組：清除使用者自訂的群組

(1)旋轉飛梭旋鈕到「2.清除自定群組」，按壓飛梭旋鈕進入清除自定群組畫面

1. 編輯自定群組
2. 清除自定群組
3. 返回

(2)旋轉飛梭旋鈕選擇欲清除的群組，按一下飛梭旋鈕

群組: U1
選擇需清除的群組
按飛梭開始清除

選「確定」則清除該群組的所有頻道、頻率值都變成『- - -. - - - MHz』；選擇確定或取消後按一下飛梭旋鈕

群組 U1的資料將被
清除，繼續？
◉ ○

3.返回 : 返回主選單

旋轉飛梭旋鈕到「3. 返回」，按壓飛梭旋鈕，返回主選單

1. 編輯自定群組
2. 清除自定群組
3. 返回

4.掃描：掃描頻道

(1)旋轉飛梭旋鈕至「4. 掃描」按一下飛梭旋鈕(或按一下SETUP鍵)進入掃描頻道畫面

主選單	4. 掃描
	5. 接收靈敏度
	6. 裝置識別碼

1.掃描所有群組：掃瞄全部群組

(1)旋轉飛梭旋鈕到「1. 掃描所有群組」，按一下飛梭旋鈕(或按一下SETUP)進入選單畫面

1. 掃描所有群組
2. 掃描結果列表
3. 掃描目前的群組

(2)進入「掃描所有群組」畫面(按EXIT 可回上層選單)，按一下飛梭旋鈕開始掃描

掃描所有群組
按 S 或 ←┘ 開始掃描

(3)掃描中螢幕顯示目前的完成度百分比；若要停止掃描，可按 EXIT 鍵。

掃描所有群組
掃描中. . . 9%

(4)掃描完成後會自動進入選項「2. 掃描結果列表」畫面，使用者也可由選單直接點選進入。

掃描結果
G: 1 CH: 1
Open Channel : 48

畫面中可觀看掃描結果，旋轉飛梭旋鈕選擇可用的頻道，按SETUP鍵儲存設定。

2.掃描結果列表：觀看掃描結果列表

旋轉飛梭旋鈕至「2. 掃描結果列表」，按一下飛梭旋鈕進入選單畫面觀看掃描結果，選擇可用的頻道，按 SETUP 鍵儲存設定。

掃描結果
G: 1 CH: 1
Open Channel : 48

3. 掃描目前的群組：掃描單一群組

(1)旋轉飛梭旋鈕到3.掃描目前的群組後，按壓飛梭旋鈕進入選單畫面

2. 掃描結果列表
3. 掃描目前的群組
4. 返回

(2)按一下飛梭旋鈕開始掃瞄單一群組

掃描目前的群組
G: 1 CH: 1

(3)掃描完後螢幕顯示OK；「每按一次」飛梭旋鈕可掃瞄下一個群組，選定後按SETUP鍵儲存設定；按EXIT可回上層選單

掃描目前的群組
G: 1 CH: 1 可用
按 S 儲存， X 離開

4. 返回：回主選單

旋轉飛梭旋鈕到「4. 返回」，按一下飛梭旋鈕回主選單

2. 掃描結果列表
3. 掃描目前的群組
4. 返回

5.接收靈敏度：調整接收靈敏度靜音等級

(1)旋轉飛梭旋鈕至「5. 接收靈敏度」，按一下飛梭旋鈕(或按一下SETUP鍵)進入調整畫面

主選單	
	4. 掃描
	5. 接收靈敏度
	6. 裝置識別碼

(2)旋轉飛梭旋鈕調整靈敏度，0dB為標準值，按一下SETUP鍵儲存設定值；數值越高，接收靈敏度越低；數值越低，接收靈敏度越高。

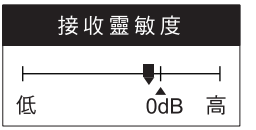

6.裝置ID：設定裝置識別碼

(1)旋轉飛梭旋鈕至「6.裝置ID」，按一下飛梭旋鈕(或按一下SETUP鍵)，進入ID調整畫面

主選單	
	6. 裝置 ID
	7. 麥克風設定
	8. 音量

(2)旋轉飛梭旋鈕調整ID值，ID值範圍從0~255；按一下SETUP鍵儲存設定值

此設定會影響 REMOSET 的使用；接收機與發射器的「裝置識別碼」設定值需相同才可使用REMOSET

註：麥克風ID未啟用時則不受限制

7. 麥克風設定：發射器REMOSET 同步設定選項

(1)旋轉飛梭旋鈕至「7. 麥克風設定」，按一下飛梭旋鈕(或按一下SETUP 鍵)，進入調整畫面

主選單	
	6. 裝置 ID
	7. 麥克風設定
	8. 音量

(2)旋轉飛梭旋鈕，選擇預設定項目

1. 靈敏度
2. 輸入衰減
3. 低音衰減

(1. 靈敏度

(1)旋轉飛梭旋鈕至「1. 靈敏度」，按一下飛梭旋鈕(或按一下SETUP 鍵)，進入調整畫面

旋轉飛梭旋鈕調整與設定的數值，按一下SETUP 鍵儲存設定值；調整範圍：-15dB~+15dB

(2. 輸入衰減：設定腰掛發射器麥克風輸入音量衰減
旋轉飛梭旋鈕至「2. 輸入衰減」，按一下飛梭旋鈕
(或按一下SETUP 鍵)，進入調整畫面
旋轉飛梭旋鈕選擇開啟或關閉

按一下SETUP 鍵儲存設定值

註:此設定不支援手握發射器

(3. 低音衰減：低音衰減
旋轉飛梭旋鈕至「3. 低音衰減」，按一下飛梭旋鈕
(或按一下SETUP 鍵)，進入調整畫面
未設定低音衰減

飛梭旋鈕順時鐘轉1 格調整為低音衰減 (如右圖)，
按一下SETUP 鍵儲存設定值

(4. 射頻功率：射頻功率
旋轉飛梭旋鈕至「4. 射頻功率」，按一下飛梭旋鈕
(或按一下SETUP 鍵)，進入調整畫面

旋轉飛梭旋鈕選擇射頻功率
高→ 高發射功率
低→ 低發射功率
按一下SETUP 鍵儲存設定值

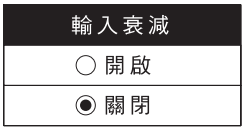

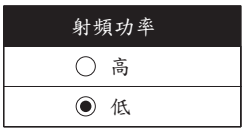

(5. 按鍵鎖定
旋轉飛梭旋鈕至「5. 按鍵鎖定」，按一下飛梭旋鈕(或按一下SETUP 鍵)，進入調整畫面
旋轉飛梭旋鈕選擇鎖定或解鎖
按SETUP 鍵儲存設定

3. 低音衰減
4. 射頻功率
5. 按鍵鎖定

按鍵鎖定
○鎖定
◉解鎖

(6. 同步選項：選擇REMOSET 同步傳送設定項目
(1)旋轉飛梭旋鈕至「6. 同步選項」，按一下飛梭旋鈕(或按一下SETUP 鍵)，進入設定畫面

5. 按鍵鎖定
6. 同步選項
7. 返回

(2)旋轉飛梭旋鈕選擇項目，按一下旋鈕做勾選；REMOSET 只對勾選項目做同步傳送設定

□ 頻率
□ 靈敏度
□ 輸入衰減
□ 低音衰減
□ 射頻功率
□ 按鍵鎖定
□ 使用者名稱
□ 儲存後離開
□ 不儲存離開
選擇完後按SETUP 鍵儲存設定
*至少需選擇一個項目

(7.返回：回主選單
旋轉飛梭旋鈕到「7. 返回」，按一下飛梭旋鈕回主選單

5. 按鍵鎖定
6. 同步選項
7. 返回

8. 音量：音量調整
(1)旋轉飛梭旋鈕到「8.音量」，按一下飛梭旋鈕(或按一下SETUP鍵)進入音量調整畫面

(2)旋轉飛梭旋鈕調整音量，調整範圍從Mute、-50~0dB，按一下SETUP 鍵儲存設定

9. 等化器：等化器設定
(1)旋轉飛梭旋鈕到「9. 等化器」，按一下飛梭旋鈕(或按一下SETUP鍵)進入設定畫面

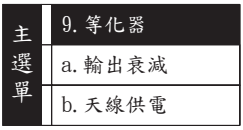

(2)旋轉飛梭旋鈕，共有如下4 種等化器功能
等化器功能未開啟

降低低頻段增益

提升高頻段增益

降低低頻段與提升高頻段增益
按一下SETUP 鍵儲存設定

a. 輸出衰減：XLR音源輸出座音量衰減設定
(1)旋轉飛梭旋鈕至「a. 輸出衰減」，按一下飛梭旋鈕(或按一下SETUP鍵)進入設定畫面

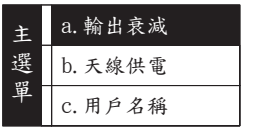

(2)旋轉飛梭旋鈕選擇關閉或開啟：
選擇「開啟」時，XLR音源輸出座音量下降「-20dB」

按一下SETUP 鍵儲存設定

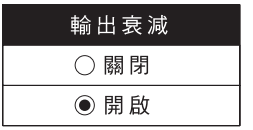

b. 天線供電：天線強波器(天線 A(或B) IN 座)電源設定
(1)旋轉飛梭旋鈕至「b. 天線供電」，按一下飛梭旋鈕(或按一下SETUP 鍵)進入設定畫面
(2)旋轉飛梭旋鈕選擇：
開啟：輸出電壓+12VDC
關閉：輸出電壓0V
按一下SETUP鍵儲存設定

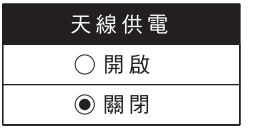

c. 用戶名稱：使用者名稱設定
(1)旋轉飛梭旋鈕至「c. 用戶名稱」，按一下飛梭旋鈕(或按一下SETUP鍵)進入設定畫面

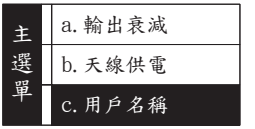

(2)旋轉飛梭旋鈕選擇欲使用的字元，確認後按一下飛梭旋鈕，同時跳到下一個字元設定，不需文字的位置選擇「空白」字元，設定完後按SETUP鍵儲存設定；共10個字元可設定

顯示目前設定第幾個字元

共10個字元可設定

按一下SETUP 鍵儲存設定

d. 螢幕對比：螢幕對比度
(1)旋轉飛梭旋鈕至「d.螢幕對比」，按一下
飛梭旋鈕(或按一下SETUP鍵)進入設定畫面

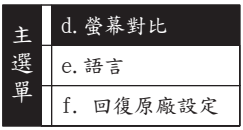

(2)旋轉飛梭旋鈕調整螢幕深淺，確認後按 SETUP
鍵儲存設定；數值越高，顏色越深
共有7個等級可調整
按一下SETUP 鍵儲存設定

e. 語言：設定語言選項
(1)旋轉飛梭旋鈕至「e. 語言」，按一下
飛梭旋鈕(或按一下SETUP鍵)進入設定畫面

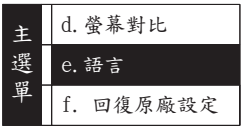

(2)旋轉飛梭旋鈕選擇「語言」中文或English
按一下SETUP 鍵儲存設定

f. 回復原廠設定
(1)旋轉飛梭旋鈕至「f. 回復原廠設定」，按一下
飛梭旋鈕(或按一下SETUP鍵)進入設定畫面
*回覆原廠設定後所有數值將會回覆原廠設定值，
如需使用REMOSET功能請再次確認ID碼是否與發射器相同

(2)按SETUP 鍵開始回復設定

g. 按鍵鎖定：設定按鍵鎖
(1)旋轉飛梭旋鈕至「g. 按鍵鎖定」，按一下飛梭旋鈕(或按一下SETUP鍵)進入設定畫面

主選單	
	e. 語言
	f. 回復原廠設定
	g. 按鍵鎖定

(2)旋轉飛梭旋鈕選擇「鎖定」，確認後按SETUP鍵儲存設定；「鎖定」可將接收機面板按鍵鎖住，防止誤觸

按鍵鎖定
◉ 鎖定
◯ 解鎖

右側接收機可鎖定：REMOSET、SETUP、飛梭旋鈕、EXIT、電源開關
左側接收機可鎖定：REMOSET、SETUP、飛梭旋鈕、EXIT

(3)按鍵鎖定後，按面板任一按鍵螢幕出現如圖字幕

按 S 鍵
2 秒解鎖

(4)解除鎖定：按住SETUP 鍵二秒，直接進入「鎖定」按鍵鎖設定畫面，旋轉飛梭旋鈕選擇「解鎖」，按一下SETUP 鍵儲存設定

按鍵鎖定
◯ 鎖定
◉ 解鎖

6-2 手握發射器系統操作設定 // JSS-20

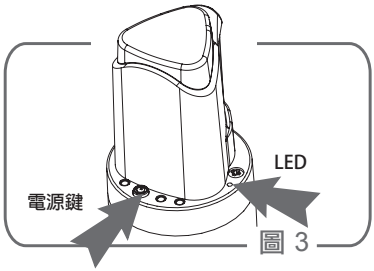

圖 3

6-2-1 電源鍵

(1)開啟電源

開機:按一下電源開關 30

關機:按住電源開關約1秒，
至螢幕顯示“關閉電源”
註:按住電源鍵時會先出現「啟用靜音」或「解除靜音」（靜音狀態下）後再出現「關閉電源」

(2)靜音模式：發射器在使用狀態時(螢幕在主畫面時)
設定靜音: 按一下電源鍵螢幕顯示「啟用靜音」，
靜音時，電源指示燈為紅燈閃爍，螢幕會跳靜音畫面
解除靜音： 按一下電源鍵螢幕顯示「解除靜音」

(3)離開設定選單
進入設定選單環境時：按一下電源鍵回到主畫面
已進入各功能”選項”時：按一下電源鍵回到設定選單，
再按一下回到主畫面
**當電池處於低電量的狀態下螢幕會顯示“電量太低”，
大約30分鐘後發射器便會自動關機 **

6-2-2選單功能設定：

按住SET鍵不放，2秒後進入功能設定選單；
(1)按▲、▼鍵，選擇欲設定項目，按SET鍵進入預設定選項
(2)進入選項後，按▲、▼鍵調整所需數值後按SET鍵儲存設定值

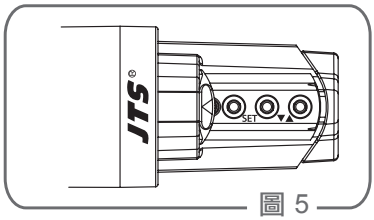

圖 5

1.頻率設定

(1)按▼、▲鍵到「1.頻率設定」，按SET 鍵進入設定畫面

1. 頻率設定
2. 預設群組
3. 靈敏度

(2)調整左3位數頻率，按▼、▲鍵以「+/-」1MHz為單位變動，調整好後按SET鍵改調整右3位數頻率

頻率設定
624.000 MHz
G: 1 CH: 1

(3)調整右3位數頻率：按▼、▲鍵以「+/-」0.025MHz為單位變動
調整完成後按SET鍵儲存設定值

頻率設定
624.000 MHz
G: 1 CH: 1

2.預設群組

(1)按▼、▲鍵至「2.預設群組」，按SET鍵進入設定畫面

1. 頻率設定
2. 預設群組
3. 靈敏度

(2)進入畫面後按▼、▲鍵選擇欲使用群組，按SET鍵儲存並切換到頻道設定

預設群組
G: 1 C: 1
625.500 MHz

(3)按▼、▲鍵選擇欲使用頻道
按SET 鍵儲存設定

預設群組
G: 1 C: 1
625.500 MHz

3.靈敏度

(1)按▼、▲鍵至「3.靈敏度」，按SET鍵進入設定畫面

1. 頻率設定
2. 預設群組
3. 靈敏度

(2)按▼、▲鍵調整靈敏度，以1 dB為單位變動，調整完按SET鍵儲存設定；靈敏度範圍-15dB~+15dB

靈敏度
0 dB

4.低音衰減

按▼、▲鍵至「4.低音衰減」，按SET鍵進入設定畫面

2. 預設群組
3. 靈敏度
4. 低音衰減

按▲鍵:關閉低音衰減功能

低音衰減
關

按▼鍵:開啟低音衰減功能

低音衰減
開

調整完後按SET 鍵儲存設定

5.裝置ID

(1)按▼、▲鍵至「5.裝置ID」，按SET鍵進入設定畫面

(2)按▼、▲鍵選擇裝置識別碼，範圍0~255，確認後按SET 鍵，同時切換到設定識別碼-啟用/不啟用

5. 裝置 ID
6. 對頻功能
7. 射頻功率

按▲鍵:啟用，麥克風與接收機的識別碼須相同方能使用REMOSET 功能

裝置 ID
0
ID: 不啟用

按▼鍵:不啟用，無視ID值，麥克風接收所有「識別碼的接收機」所傳送的REMOSET資料

裝置 ID
0
ID: 不啟用

調整完後按SET 鍵儲存設定

6.對頻功能(Remoset)：

按▲、▼鍵至「6.對頻功能」，按SET鍵進入設定畫面

5. 裝置 ID
6. 對頻功能
7. 射頻功率

按▲鍵:開啟，可使用對頻功能 (Remoset)

按▼鍵:關閉，不可使用對頻功能 (Remoset)，但麥克風較為省電；不需使用對頻功能時，可設定為「關閉」以延長電池的使用時間。

對頻功能
◉ 開啟
○ 關閉

按SET 鍵儲存設定

7.射頻功率：

按▲、▼鍵至「7.射頻功率」，按SET鍵進入設定畫面

5. 裝置 ID
6. 對頻功能
7. 射頻功率

按▲鍵:高→ 高射頻功率
按▼鍵:低→ 低射頻功率

射頻功率
◉ 高
○ 低

按SET鍵儲存設定值

注意：設定為高射頻功率時麥克風耗電量較大，將縮短電池使用時間

8.螢幕對比：

(1)按▲、▼鍵至「8.螢幕對比」，按SET鍵進入設定畫面

8. 螢幕對比
9. 背光時間
a. 用戶名稱

(2)按▲、▼鍵調整對比度，數值越大，顏色越深，反之則越淺；調整範圍0~20

螢幕對比
10

9.背光時間

(1)按▲、▼鍵至「9.背光時間」，按SET鍵進入設定畫面

8. 螢幕對比
9. 背光時間
a. 用戶名稱

(2)按▲、▼鍵選擇背光時間；
可選擇：關閉、5~30Sec(以5Sec為單位變動)、恆亮，螢幕背光時間越久，電池使用時間越短

背光時間
10秒

a.用戶名稱

(1)按▲、▼鍵至「a.用戶名稱」，按SET鍵進入設定畫面

(2)按▲、▼鍵選擇字元，確認後按SET鍵並設定下一個字元，不需文字的位置選擇「空白」字元，確認後按SET鍵
儲存設定，；共有十個字元可設定

8. 螢幕對比
9. 背光時間
a. 用戶名稱

用戶名稱
JSS-20
Char:1/10

顯示目前設定第幾個字元

共10個字元可設定

b.語言

按▲、▼鍵至「b.語言」，按SET 鍵進入設定畫面
選擇螢幕顯示語言

按▲鍵:選擇English
按▼鍵:選擇中文

按SET 儲存設定

b. 語言
c. 重置
d. 按鍵鎖定

English
中文

c.重置

按▲、▼鍵至「c.重置」，按SET 鍵進入設定畫面

按▲鍵:選擇確定，重置手握發射器內部資料
按▼鍵:選擇取消，取消重置設定

按SET 儲存設定

b. 語言
c. 重置
d. 按鍵鎖定

麥克風內儲存的
資料將被刪除
確定/ 取消

d.按鍵鎖定

按▲、▼鍵至「d.按鍵鎖定」，按SET 鍵進入設定畫面

b. 語言
c. 重置
d. 按鍵鎖定

(1)按▲鍵：鎖定，可將所有按鍵鎖住，防止誤觸
按SET 鍵儲存設定

按鍵鎖定
◉ 鎖定
○ 解鎖

按▼鍵:選擇「解鎖」，解除按鍵鎖定

按SET儲存設定

(2)解除鎖定：當螢幕顯示在主畫面，按住SET鍵2秒不放，直接進入按鍵鎖定畫面， 按▼鍵解鎖，
按SET鍵儲存設定

e.離開設定

按▲、▼鍵至「e.離開設定」，按SET 鍵回到主畫面

c. 重置
d. 按鍵鎖定
e. 離開設定

6-3 腰掛式發射器系統操作設定 // UF-20TB

6-3-1 開啟UF-20TB 腰掛式發射器電源（圖5）

(1)開啟電源：按一下電源鍵

(2)關閉電源：電源鍵按住不放，約2秒螢幕顯示「關閉電源」後，腰掛發射器關機。

(3)離開功能設定選單：當處於功能設定選單環境時，按一下電源鍵，可跳回螢幕主視窗

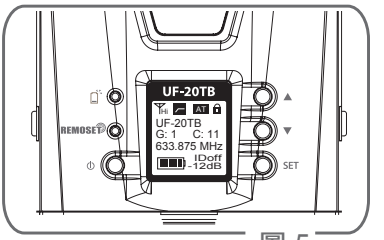

圖 5

6-3-2 選單功能設定：

按住SET鍵不放，2秒後進入功能設定選單；

(1)按▲、▼鍵，選擇欲設定項目，按SET鍵進入選單

(2)進入選單後，按▲、▼鍵調整所需數值；按SET鍵儲存設定值

1.頻率設定：設定頻率

(1)按▲、▼鍵到頻率設定，按SET鍵進入頻率設定畫面

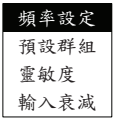

(2)進入頻率調整畫面，先調整左3位數頻率，按▲、▼鍵以「+/-」1MHz為單位變動，調整好後按SET鍵改調整右3位數頻率

(3)調整右3位數頻率：按▲、▼鍵以「+/-」0.025MHz為單位變動；調整完成後按SET鍵儲存設定值

2.預設群組：設定群組與頻道

(1)按▲、▼鍵至預設群組 ，按SET鍵進入「預設群組」設定畫面。

(2)進入畫面後按▲、▼鍵選擇欲設定群組，按SET鍵後切換到設定頻道。

(3)按▲、▼鍵選擇欲設定頻道後，按SET鍵儲存設定。

3.靈敏度

(1)按▲、▼鍵至靈敏度 ，按SET鍵進入「靈敏度」感度設定畫面

(2)按▲、▼鍵調整靈敏度，以1 dB為單位變動，選定後按SET鍵儲存設定；感度調整範圍-15dB~+15dB

4.輸入衰減：腰掛發射器麥克風輸入音量衰減

(1)按▲、▼鍵至輸入衰減，按SET鍵進入「輸入衰減」設定畫面

(2)按▲鍵，選擇開啟

(3)按▼鍵，選擇關閉

5.低音衰減

(1)按▲、▼鍵至低音衰減，按SET鍵進入「低音衰減」設定畫面

(2)按▲鍵，選擇開啟

(3)按▼鍵，選擇關閉

6.裝置 ID：設定裝置碼

(1)按▲、▼鍵至裝置 ID ，按SET鍵進入「裝置 ID」設定畫面

(2)按▲、▼鍵調整預設定的ID值，範圍從0~255；調整完後按SET鍵切換到設定ID：開啟/關閉

ID：開啟→麥克風的ID須與接收機的 ID 碼相同方能使用 REMOSET 功能

ID：關閉→ 無視ID值，麥克風接收所有「識別碼的接收機」所傳送的REMOSET資料

按SET鍵設定

此設定會影響 REMOSET 的使用

7.對頻功能：設定對頻功能開啟/關閉

(1)按▲、▼鍵至對頻功能，按SET鍵進入「對頻功能」設定畫面

低音衰減
裝置ID
對頻功能
射頻功能

(2)按▲鍵:開啟，可使用對頻功能 (Remoset)

對頻功能
◉ 開啟
○ 關閉

(3)按▼鍵:關閉，不可使用對頻功能 (Remoset)，但麥克風較為省電；不需使用對頻功能時，可設定為「關閉」以延長電池的使用時間。

對頻功能
○ 開啟
◉ 關閉

8.射頻功率：設定發射功率

(1)按▲、▼鍵至射頻功率，按SET鍵進入「射頻功率」畫面設定發射功率

低音衰減
裝置ID
對頻功能
射頻功能

(2)按▲鍵:高→ 高發射功率

射頻功能
◉ 高
○ 低

(3)按▼鍵:低→ 低發射功率

按SET鍵儲存設定值

射頻功能
○ 高
◉ 低

注意：設定為「高發射功率」時，麥克風耗電量較大，將縮短電池使用時間

9.螢幕對比：調整螢幕深淺對比度

(1)按▲、▼鍵至Contrast ，按SET鍵進入「螢幕對比」畫面，調整螢幕深淺對比度

螢幕對比
背光時間
用戶名稱
語言

(2)按▲、▼鍵調整對比度，數值越大，顏色越深，反之則越淺；共有0 ~ 20 ，21個等級可調整。

螢幕對比
10

10.背光時間：設定螢幕背光時間

(1)按▲、▼鍵至背光時間，按SET鍵進入「背光時間」畫面，設定螢幕背光時間

螢幕對比
背光時間
用戶名稱
語言

(2)按▲、▼鍵選擇背光時間；可選擇關閉、5~30秒(以5秒為單位變動)、恆亮

背光時間
恆亮

螢幕背光時間越久，電池使用時間越短

螢幕對比
背光時間
用戶名稱
語言

11.用戶名稱：設定用戶名稱

(1)按▲、▼鍵用戶名稱，按SET鍵進入「用戶名稱」畫面，設定用戶名稱

(2)按▲、▼鍵選擇字元，確認後按SET鍵並設定下一個字元，不需字元的位置選擇「空白」字元，確認後按SET鍵儲存設定，；共有十個字元可設定

用戶名稱
JSS-20
Char 1 / 10

顯示目前設定第幾個字元

共10個字元可設定

12.語言：設定語言

(1)按▲、▼鍵至語言，按SET鍵進入「語言」畫面，設定使用語言

螢幕對比
背光時間
用戶名稱
語言

(2)按▲鍵，選擇English，按SET鍵儲存設定值

(3)按▼鍵，選擇中文，按SET鍵儲存設定值

English
中文

13.重置

(1)按▲、▼鍵至重置，按SET鍵進入「重置」畫面

語言
重置
按鍵鎖定
離開設定

(2)按▲鍵，選擇確定，重置手握發射器內部資料，按SET鍵儲存設定值

(3)按▼鍵，選擇取消，取消重置設定，按SET鍵儲存設定值

麥克風內儲存的資料將刪除
確定 取消

14.按鍵鎖定：設定按鍵鎖

(1)按▲、▼鍵至按鍵鎖定，按SET鍵進入「按鍵鎖定」畫面，設定按鍵鎖

語言
重置
按鍵鎖定
離開設定

(2)按▲鍵，選擇鎖定，按SET鍵儲存設定值；所有按鍵鎖住，防止誤觸

按鍵鎖定
◉ 鎖定
○ 解鎖

(3)按▼鍵，選擇解鎖，按SET鍵儲存設定值

按鍵鎖定
○ 鎖定
◉ 解鎖

(4)解除鎖定：按住SET鍵2秒不放，直接進入按鍵鎖定畫面，按▼鍵，選擇解鎖，按SET鍵儲存設定值

按住設定鍵 2秒解鎖

15.離開設定

按▲、▼鍵至離開設定，按SET鍵回到主畫面

語言
重置
按鍵鎖定
離開設定

6-4 麥克風安裝說明

(1) 領夾式麥克風

先將麥克風夾在領帶、衣領或適當的收音位置上，然後將麥克風的接頭插至腰掛式發射器的麥克風輸入插座，即完成安裝。

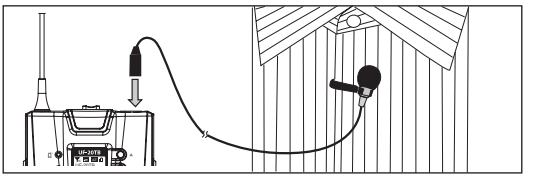

(2) 頭戴式麥克風

將頸掛架戴在脖子後，並將耳勾架掛在雙耳上。調整麥克風鵝管，以取得最佳拾音位置，然後將麥克風的接頭插至腰掛式發射器的麥克風輸入插座，即完成安裝。

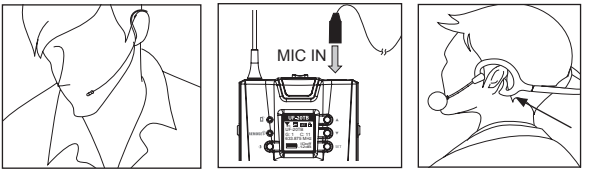

(3) 樂器麥克風

此系統可搭配JTS各式樂器麥克風使用。詳細使用說明請參閱樂器麥克風使用說明書。

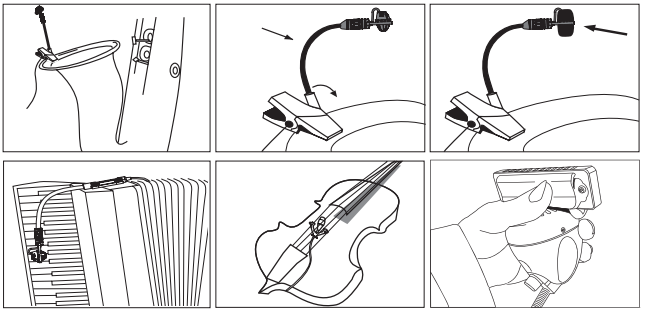

(4) 耳掛式麥克風

1. 雙耳

依個人需求，調整可調式頭戴之鬆緊與耳掛之弧度然後將頭戴至於頸後，並將耳勾掛在雙耳上調整麥克風鵝管，以取得最佳拾音位置，然後將麥克風的接頭插至腰掛式發射器的麥克風輸入插座，即完成安裝。

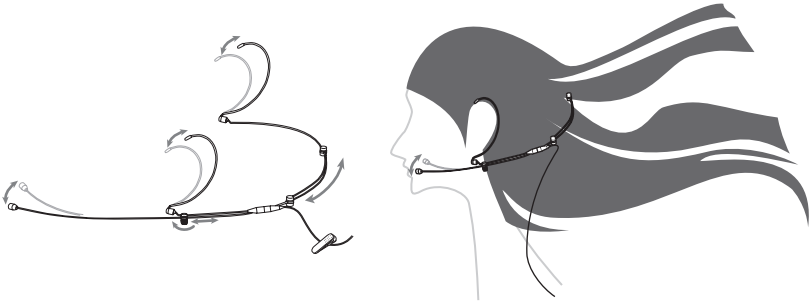

2. 單耳

依個人需求，調整可調式頭戴之鬆緊與耳掛之弧度然後將頭戴至於頸後，並將耳勾掛在雙耳上調整麥克風鵝管，以取得最佳拾音位置，然後將麥克風的接頭插至腰掛式發射器的麥克風輸入插座，即完成安裝。

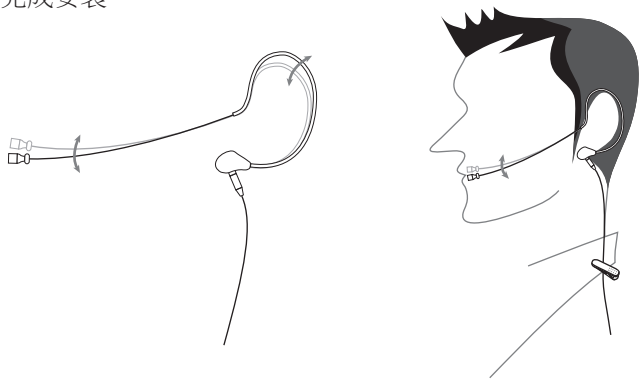

7. 產品注意事項

(1) 為達到最佳收訊效果，請盡量保持接收機與發射器的間隔距離
(2) 接收機、發射器與其他金屬物品保持一段距離，至少50公分。
(3) 為避免產生回受、嘯叫，請勿將發射器直接對準喇叭。
(4) 建議握住發射器(麥克風)本體的中段部位，可以達到最加拾音效果。
(5) 當長時間不在使用發射器時，請將電池槽內的電池取出，以避免電解液流出，損害發射器。
(6) 更換電池時，請同時換掉2顆電池，或使用同一品牌的電池，才能確保最佳電力效能。