操作說明

長按天線設定鍵2秒，進入參數設定模式功能選擇指示燈閃爍，重複按設定鍵，可依序選擇不同功能設定，按上/下鍵設定完參數，再按設定鍵，即可儲存狀態並退出。

參數設定：

▶ RF輸入衰減
按上/下鍵調整衰減量，以1dB為單位衰減。
0dB：無衰減
-31dB：衰減31dB

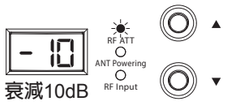

衰減10dB

▶ 天線電源供應
On：開啟 (輸出+12Vdc/200mA)
OFF：關閉

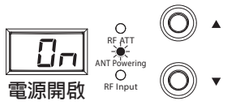

電源開啟

▶ RF輸入
En：輸入啟用 (Enable)
dis：輸入禁用 (Disable)；訊號隔離度：約80dB

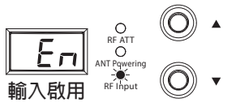

輸入啟用

▶ 恢復出廠預設值
關機狀態下，按住 Lock 設置，打開電源開關，直到螢幕顯示。

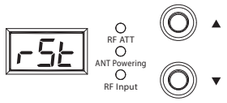

注意事項

- 本產品為接收機用天線整合器，不建議搭配發射機使用。
- 連接天線與UC-900RX的同軸電纜線，須使用標準50Ω的同軸電纜線。
- 天線經同軸電纜接至本機距離過長時，建議搭配使用天線強波器補償纜線損失或使用損耗較小的同軸電纜。如：5D-FB。
- 不建議將天線密集置於同一空間或反射平面太多的地方，有可能會造成信號多路徑干擾而影響接收品質。
- 天線輸入訊號過大，可能會造成本機或接收機訊號失真。若有此情形，請嘗試調整天線輸入衰減量。
- 電源異常時，面板燈號會閃爍警示，機器會強制關閉所有對應功能，請立即關閉電源開關。

UC-900RX 接收天線整合器

JTS®

注意：為減少火災或設備損壞的危險，請勿將機器長時間置於高溫或潮濕的環境中。於雷擊的天候下，請勿使用本產品。
警告：為減少電擊之危險，請不要任意取下設備的外殼。用戶如需幫助，請向合格技術人員尋求幫助，或請洽代理商。

1. 使用前，請詳讀使用說明書。
2. 請妥善保存說明書。
3. 使用設備時，請置於通風良好的地方，切勿堵住設備的通風孔。
4. 切勿使機器設備安置在熱源附近。如烤箱，電熱爐或其它會發熱的設備，避免發生火災危險。
5. 切勿使機器長時間置於潮濕、多灰塵的使用環境，容易造成設備短路故障。
6. 選擇合適的地方放置機器，防止機器意外掉落造成設備毀損或使人受傷。
7. 閃電的天候下，為避免雷擊造成人身或設備損傷，請勿繼續使用該產品。
8. 操作機器有異狀時，切勿繼續操作，應立即關閉電源，並儘快與代理商聯絡。
   >機器冒煙或聞到燒焦味
   >水或任何液體流進機器內部
9. 時常保持機器插座或插頭的清潔，避免累積過多灰塵，易使機器接觸不良或發熱而引起電線走火。
10. 注意電線使用
   >拔除插頭時，請確實緊握插頭再動作，防止電線斷裂造成走火。
   >勿剪裁或纏捲電源線，易使電線毀損。應平放於通風處，且附近無易燃物。

使用手冊

UC-900RX為接收機用UHF頻段天線整合器，主要功能為可將最多A/B天線各4路輸入到UC-900RX中，透過機器將其整合輸出A/B各一路到接收機或天線分配器使用。可大幅增加信號接收範圍，並減少收訊死角。

系統配件

- 電源線x1
- BNC 同軸電纜x2

規格

- 載波頻率範圍：470~960MHz
- 輸入/輸出阻抗：50Ω
- A/B 天線輸入：4+4
- 輸出增益：3dB(±3dB)
- OIP3: 35dBm(typ.) @ 2-tone；Pi=-15dBm/tone
- RF 輸入衰減：-31~0dB (Step:1dB)
- 輸入/輸出接頭：BNC母座50Ω (4進1出X2)
- 功能:
  1.天線強波器電源開/關控制
  2.RF輸入衰減控制
  3.RF訊號輸入啟用/禁用
- 天線強波器電源: +12Vdc/200mA x8
- 電源供應：100~240VAC，50/60Hz，MAX 2A
- 尺寸(m/m)：480(寬) * 45(高)*260(深) mm

零件說明

UC-900RX 前面板

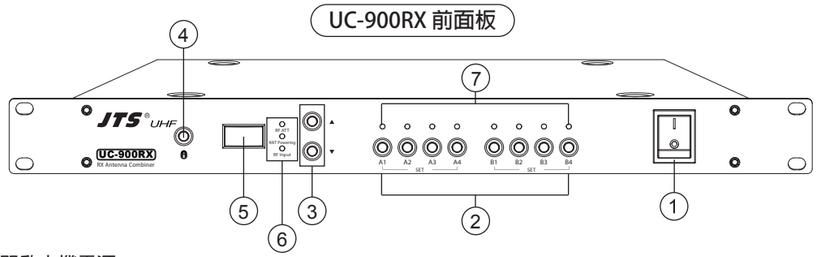

① 電源開關： 開啟本機電源。
② 天線設定鍵：選擇要設定的CH，長按2秒可進入設定模式。
③ 上/下鍵：進入設定模式下，按上/下鍵選擇參數。
④ 按鍵鎖定：長按2秒鎖定面板按鍵功能，再長按2秒解除。
⑤ 3位七段顯示器：顯示目前設定內容。
⑥ 功能選擇指示燈：設定模式下，指示燈號閃爍，依序為：RF輸入衰減、天線強波器電源開/關、RF輸入啟用/禁用。
⑦ 狀態指示燈：指示目前該天線設定狀態，
   a. 紅燈：RF輸入啟用、天線強波器電源開啟。
   b. 綠燈：RF輸入啟用、天線強波器電源關閉。
   c. 不亮：該天線輸入禁用。
   d. 8CH同時閃爍：電源供應異常，請立即關機並排除。

UC-900RX 後面板

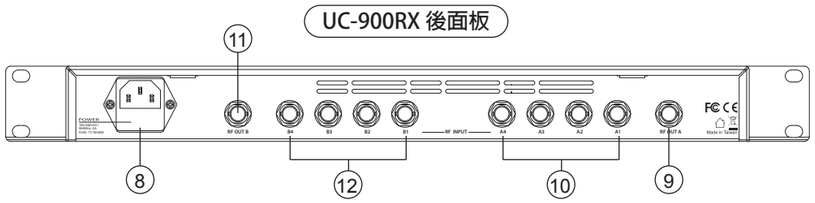

⑧ AC 電源座：AC 電源輸入：100~240VAC，MAX 2A，50/60Hz。

⑨ A 天線輸出端子： A 天線 RF 訊號輸出。

⑩ A 天線輸入端子：A1~A4 BNC 天線輸入。

⑪ B 天線輸出端子：B 天線 RF 訊號輸出。

⑫ B 天線輸入端子：B1~B4 BNC 天線輸入。

UC-900RX 連接方式

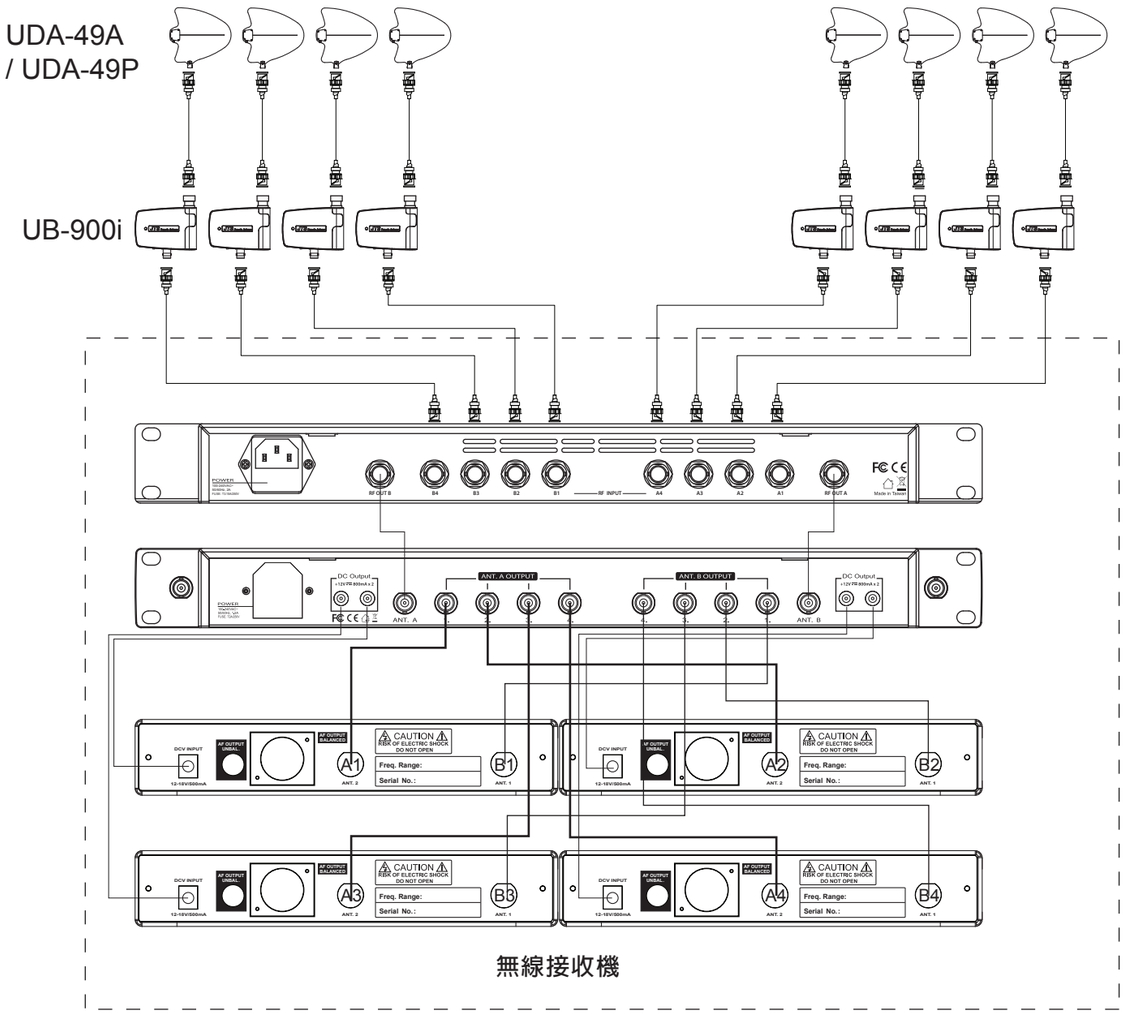

安裝說明

- 將天線透過同軸電纜連接至本機天線輸入端，若纜線長度過長視情況可加天線強波器。
- 將天線A/B輸出端用同軸電纜連接至接收機或天線分配器。
- 安裝完成，打開電源。視情況，使用者可依操作說明設定相關參數。
- 機器不使用時，請先關閉UC-900RX電源，再做其它附件移除動作。

應用說明

EX 1.

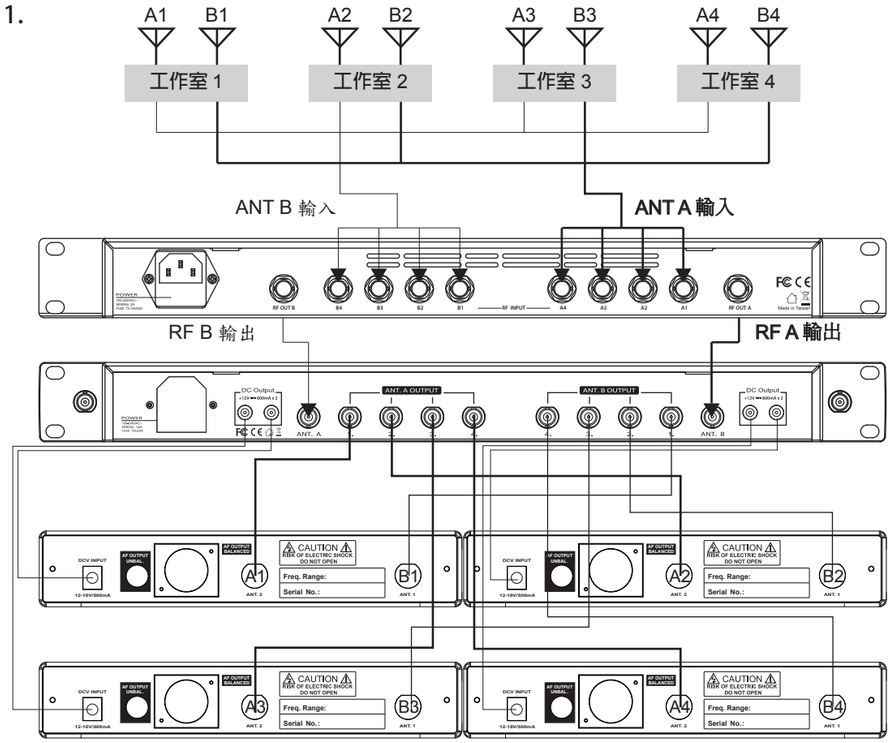

針對不同工作室，使用不同頻率發射源，在音控室統一監控與操作。

EX 2.

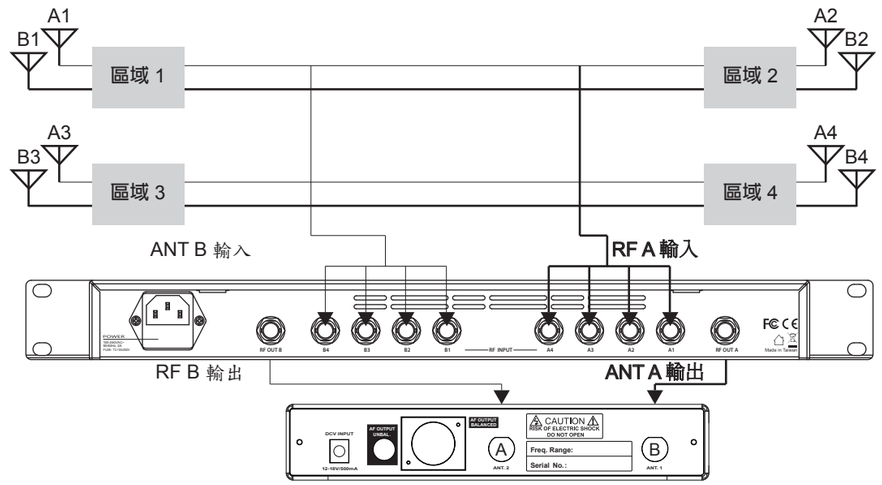

針對同一個移動發射源，做信號跨區域接收。例如：室內、外接收；跨樓層接收。