JTS® PROFESSIONAL CO., LTD

41280台中市大里區工業九路148號
電話: 04-24938803 傳真: 04-24914890
網站: www.jts.com.tw
台灣內銷業務: sale@jts.com.tw

59508-089-06

JTS PROFESSIONAL CO., LTD.

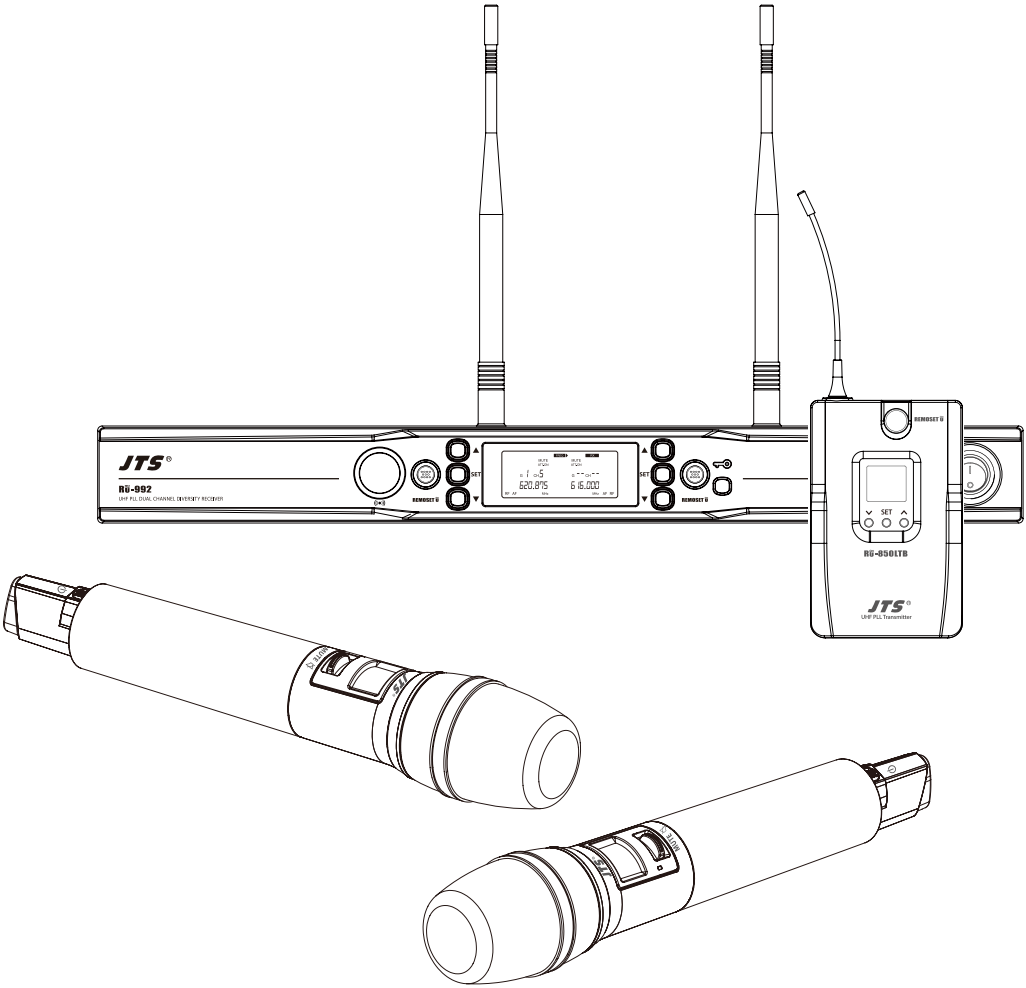

UHF PLL

RU-992 / RU-850(L)TH / RU-850(L)TB

產品使用說明書

搭載最新專利 REMOSET U 超音波無線對頻傳輸技術

產品1年保固服務書

產品型號		機種序號	
客戶姓名		聯絡電話	
地　　址			
購買日期	年　　月　　日		
銷售店章	請務必蓋上店章及填上購買日期，保固始生效！		

保固服務說明

1. 請務必將保固標籤蓋上購買日期，並張貼於主機底部以確保您維修及服務的權益。
2. 產品保固期限，係依據貼於產品上的『保固標籤』上之購買日期起算一年；若主機上未張貼『保固標籤』，則依據產品之製造日起算15個月。若麥克風故障時，但未連同主機一併寄回時，則依據麥克風上標示之製造日算起15個月。
3. 機器在保固期限內，若按使用說明書之正常使用情況下發生故障，請與原銷售本產品之商店聯絡，以進行維修工作。
4. 將商品送回維修時，為利於正確判斷故障原因，以及維修收費與否之依據，敬請連同主機、麥克風一併送回商店。
5. 保固期內，本公司提供免費維修服務，但下列情況將酌收零件成本及維修費用：
   a. 因天災或不可抗拒之外力而造成損害者。
   b. 摔壞、浸水、受潮、腐蝕、異物侵入、遺失零組件而損壞者。
   c. 消耗性零件不予保證 (例如: 麥克風音頭、鋼網等等)。
   d. 主機上未張貼『保固標籤』，或『保固標籤』遭損毀致無法辨識保固期限者。
6. 本保證書請妥善保存，如有遺失，恕不另行補發。

內容索引

1.系統操作注意事項 1

2.特色 1

3.規格 2

3-1 UHF PLL 雙通道自動選訊接收機 2

3-2 UHF PLL 手握發射器 3

3-3 UHF PLL 腰掛式發射器 3

3-4 電容式麥克風 4

4.部件說明 6

4-1 UHF PLL 雙頻道自動選訊接收機 // Rü-992 6

4-2 UHF PLL 手握發射器 // Rü-850TH 9

4-3 UHF PLL 手握發射器 // Rü-850LTH 10

4-4 UHF PLL 腰掛式發射器 // Rü-850TB 11

4-5 UHF PLL 腰掛式發射器 //Rü-850LTB 12

4-6 配件 13

4-7 電容式麥克風 13

5.連接方式 16

5-1 接收機連接方式 16

5-2 發射機安裝圖 // Rü-850TH/ Rü-850LTH /Rü-850TB/ Rü-850LTB 17

6.操作使用 18

6-1 操作使用 // Rü-992 18

6-2 操作使用 // Rü-850TH / Rü-850TB 23

6-3 操作使用 // Rü-850LTH / Rü-850LTB 24

7.產品注意事項 26

1. 系統操作注意事項

- 多台接收機同時堆疊使用時建議選用同一群組內的頻點以避免頻率互相干擾 。
- 在接上電源前，必須先確認主機標示之電源需求與附上的變壓器的輸出電源值相同。
- 勿將機器置放於潮濕及高溫的地方。
- 操作該系統前，請先擦乾雙手。
- 保持機器遠離火源與熱源。
- 架設機器前，確認混音器和放大器音量置於最小處。

2. 特色

- 預設6群組，每組最多22個預設頻道
- 共1440個頻點可供選擇
- BNC長天線，36MHz頻寬
- 專利 **REMOSET** 超音波對頻功能，可同步設定所有參數。
- 頻道掃描功能
- 接收靈敏度可調
- 數位音量控制
- 麥克風自動關機功能

3. 規格

3-1 UHF PLL 雙通道自動選訊接收機

型號	RŨ-992
頻率振盪模式	PLL鎖相環迴路
載波頻率範圍	470~960 MHz
對頻功能	超音波無線對頻(發射)
天線選訊	雙天線自動選訊
頻帶寬度	36MHz
訊號雜訊比S/N	>105dB(A)
總失真率T.H.D	<0.6%@1KHz
接收靈敏度	-95dBm，S/N>80dB
假象拒斥比	>80 dB
綜合頻率響應	50Hz~16KHz±2dB
天線接頭	BNC母座
天線 Booster Power	DC12~15V/100mA
功能顯示方式	LCD
功能顯示內容	群組、頻道、頻率、電池格、天線A/B、靜音位準、AF 指示、RF 指示、頻道掃描、輸出位準衰減、音量指示、ID機器內碼
可控制功能	電源開關、群組、頻道、頻率、靜音位準、按鍵鎖、音量、輸出衰減(XLR)、頻道掃描(ON/OFF)
音頻輸出準位	Ref：±22.5KHz Dev@1KHz Tone
	ψ6.3 Phone Jack：-10dBV
	XLR Jack：-4dBV(Line)、-24dBV(MIC)
音頻輸出阻抗	600Ω
靜音方式	雜訊靜音及音碼鎖定
輸出插座型式	2個平衡式XLR接頭、2個非平衡式φ6.3mm 接頭
電源供應	DC12~15V/500mA
尺寸(mm)	420mm (寬)* 44mm (高)* 211mm (長)

3-2 UHF PLL手握發射器

型號	RŨ-850TH	RŨ-850LTH
頻率振盪模式	PLL鎖相環迴路	
載波頻率範圍	470~960MHz	
對頻功能	超音波對頻(接收)	
RF功率輸出	10mW/50mW(依當地法規)	
射頻穩定度	<±10KHz@Fc	
調變頻率偏移	±48KHz	
諧波輻射	<-50dBc	
功能	靜音、自動關機、感度調整、低電量指示	
顯示方式	LED	LCD+LED
可控制功能	電源、靜音	電源、靜音、群組、頻道、頻率、感度調整、自動關機、按鍵鎖
電池型式	3號(AA)鹼性電池x2 或 MiNH充電電池	
尺寸	51mm (寬)* 269mm (高)* 26mm (長)	

3-3 UHF PLL腰掛式發射器

型號	RŨ-850TB	RŨ-850LTB
頻率振盪模式	PLL鎖相環迴路	
載波頻率範圍	470~960MHz	
對頻功能	超音波對頻(接收)	
RF功率輸出	10mW/50mW(依當地法規)	
射頻穩定度	<±10KHz@Fc	
調變頻率偏移度	±48KHz	
諧波輻射	<-50dBc	
功能	靜音、自動關機、輸入位準衰減、感度調整、低電量指示	
顯示方式	LED	LCD+LED
輸入連接器	迷你 4PIN 平衡式端子	
控制方式	電源、靜音	電源、靜音、群組、頻道、頻率、感度調整、輸入位準衰減、自動關機
電池型式	3號(AA)鹼性電池x2 或 MiNH充電電池	
尺寸	62mm (寬)* 97mm (高)* 20mm (長)	

3-4 電容式麥克風

領夾式麥克風

型號	CM-501	CM-201i	CM-125i
輸出接頭	4P迷你XLR		
頻率響應範圍	100~15,000 Hz	60~15,000 Hz	50~18,000 Hz
指向性	心型指向性	全指向性	
感度	-60 ± 3dB	-60 ± 3dB	-53 ± 3dB
輸出阻抗	2.2K Ω		4.4K Ω
最大承受音壓	130dB		
尺寸(mm)	Ø10.1mm(寬)* 26.4mm(高)	Ø5mm(寬)* 9mm(高)	Ø4mm(寬)* 11mm(高)
重量	21.5g	20.7g	7g (不含導線)

頭戴式麥克風

型號	CM-214i	CM-214Ui	CM-214ULi
輸出接頭	4P 迷你 XLR		4P / 3P迷你XLR/ 3.5立體聲插頭
輸出接頭(選配)	3P Mini XLR/3.5 stereo plug/4P Hirose接頭		4P Hirose接頭
頻率響應範圍	60~15,000 Hz	30~18,000 Hz	100~18,000 Hz
指向性	全指向性	心型指向性	
感度	-60 ± 3dB	-68 ± 3dB	-75 ± 3dB
輸出阻抗	1.8kΩ	680Ω	1.8kΩ
最大承受音壓	130dB		120dB
尺寸(mm)	125mm(寬)* 134mm(高)* 157mm(長)	205mm(寬)* 134mm(高)* 157mm(長)	125mm(寬)* 134mm(高)* 157mm(長)
重量	32.9g	38.4g	18g (不含導線)

型號	CM-235i	CX-504
輸出接頭	4P迷你XLR	
輸出接頭(選配)	3P Mini XLR/3.5 stereo plug/4P Hirose接頭	
頻率響應範圍	50~18,000 Hz	30~18,000 Hz
指向性	全指向性	心型指向性
感度	-53 ± 3dB	-68 ± 3dB
輸出阻抗	1.8kΩ	680Ω
最大承受音壓	130dB	
尺寸(mm)	155mm(寬)* 134mm(高)* 157mm(長)	285mm(寬)* 55mm(高)* 111.3mm(長)
重量	17g	56.3g

耳掛式麥克風

型號	CM-801 / CM-804i	CM-8015 / CM-825i
輸出接頭	4P迷你XLR	
輸出接頭(選配)	3P Mini XLR/3.5 stereo plug/4P Hirose接頭	
頻率響應範圍	60~15,000 Hz	50~18,000 Hz
指向性	全指向性	
感度	-64 ± 3dB	-53 ± 3dB
輸出阻抗	1.8KΩ	
最大承受音壓	130dB	

4. 部件說明

4-1 UHF PLL雙通道自動選訊接收機 // RU-992

前面板

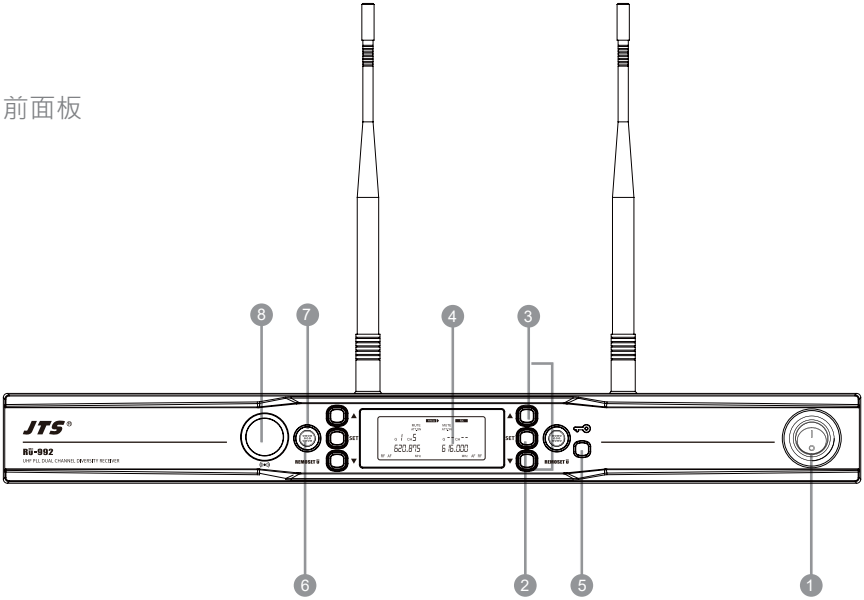

1. 電源開關：| 表“ON” O 表“OFF”
2. SET鍵：功能設定鍵，長按兩秒進入設定模式，重複按“SET”鍵，可進入不同功能設定狀態。
3. ▲/▼選擇鍵：在設定模式下，按▲/▼鍵可調整功能參數。
   非設定模式下，按▲/▼鍵可設定輸出音量大小。
4. 液晶螢幕
5. 鎖定鍵: 長按“鎖定”鍵兩秒，可鎖按鍵功能，避免不小心誤觸設定。
6. 對頻按鍵：提供使用者在接收機內部設定完參數後。按“REMOSET U”鍵，可將設定內容同步至發射機。
7. 對頻指示燈：顯示目前對頻狀態，傳送資料時會快速閃爍，當同步完成時，會停止閃爍，若執行對頻一段時間後仍同步失敗，燈號會變慢閃。
8. 超音波發射單元：將設定內容，透過超音波發射器傳送數位對頻資料。
   設定時請將麥克風上的超音波接收元件對準接收機上的超音波發射元件，有效範圍為左右各30度，最佳距離30cm。

後面板

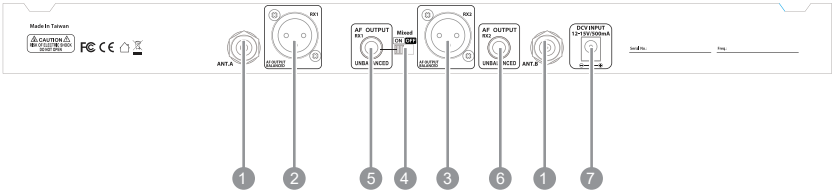

❶ BNC天線母座：連接50Ω BNC座天線，並提供DC12~15V/100mA的Booster電源，可外接天線放大器，增加接收距離 。

❷ XLR 公座 (RX1)：RX1平衡式音頻輸出插座

❸ XLR 公座 (RX2)：RX2平衡式音頻輸出插座

❹ 混音開關：可將RX1與RX2的非平衡式音頻訊號混和至RX1

❺ 6.3 mm PHONE JACK (RX1)：RX1非平衡式音頻輸出插座

❻ 6.3 mm PHONE JACK (RX2)：RX2非平衡式音頻輸出插座

❼ DC電源輸入插座：直流電源輸入插座 DC12~15V/500mA

RU-992 液晶顯示內容

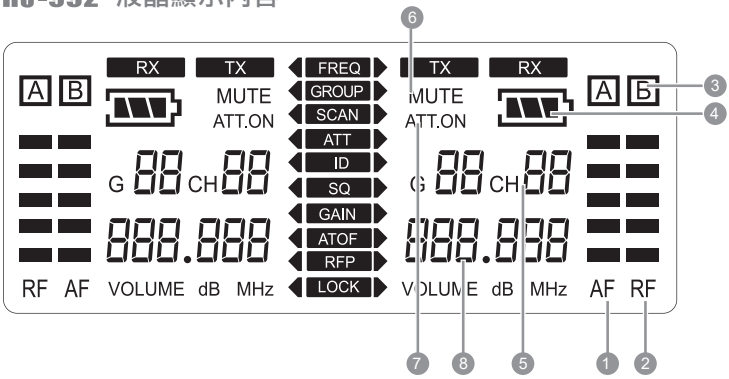

非設定模式下顯示內容：

1. AF　　：音頻信號強度
2. RF　　：射頻信號強度
3. A B　　：天線選擇A/B
4. 　　：發射機電池電量
5. G88 /CH88 ：頻率(群組/頻道)
6. MUTE　　：接收機靜音(MUTE)
7. ATT.ON　　：輸出衰減(ATT.ON)
8. 888.888 MHz ：頻率

4-2 UHF PLL手握發射器 // RÜ-850TH

1. 電源開關：按一下開機，開機狀態下長按2秒，執行關機程序。
2. 靜音開關：開機狀態下，往上切可以說話，往下切則靜音。若是在關機狀態下，由靜音段往上切可觸發開機。
3. 超音波接收單元：接收來自接收機端超音波發射單元的對頻訊號。
4. 電池槽：支援UM3，AA 1.5V*2 電池或充電電池。
5. LED指示燈：狀態指示。包含：電量、靜音狀態與對頻指示。
6. 可拆卸式音頭鋼網模組

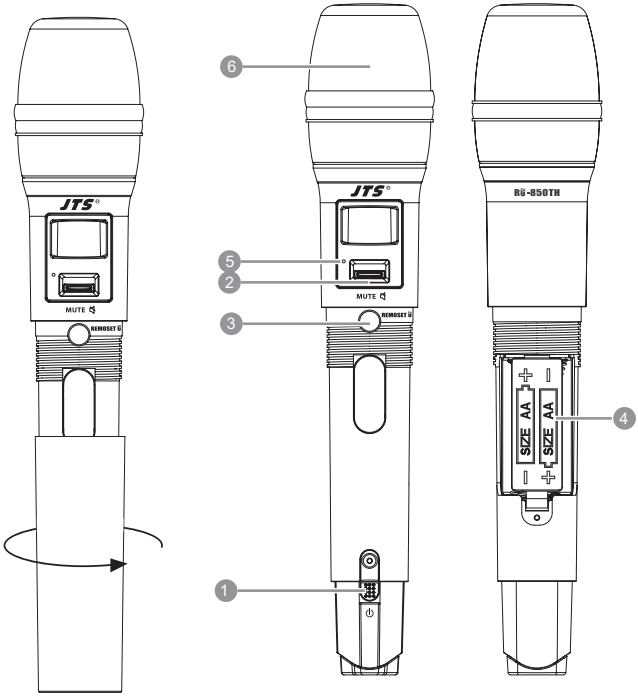

4-3 UHF PLL手握發射器 // RŪ-850LTH

❶ 電源開關：按一下開機，開機狀態下長按2秒，執行關機程序。

❷ 靜音開關：開機狀態下，往上切可以說話，往下切則靜音。若是在關機狀態下，由靜音段往上切可觸發開機。

❸ 超音波接收單元：接收來自接收機端超音波發射單元的對頻訊號。

❹ 電池槽：支援UM3，AA 1.5V*2 電池或充電電池。

❺ LED指示燈：狀態指示。包含：電量、靜音狀態與對頻指示。

❻ LCD液晶螢幕：顯示發射機設定內容參數。

❼ SET鍵：設定內容參數。包含：頻率、群組、頻道、感度、發射功率、自動關機時間、機器內碼。

❽ ▲/▼選擇鍵：配合“SET鍵”使用，變更參數設定。

❾ 🔑 鍵：長按“LOCK鍵”兩秒，可鎖定按鍵功能，再長按兩秒解除。

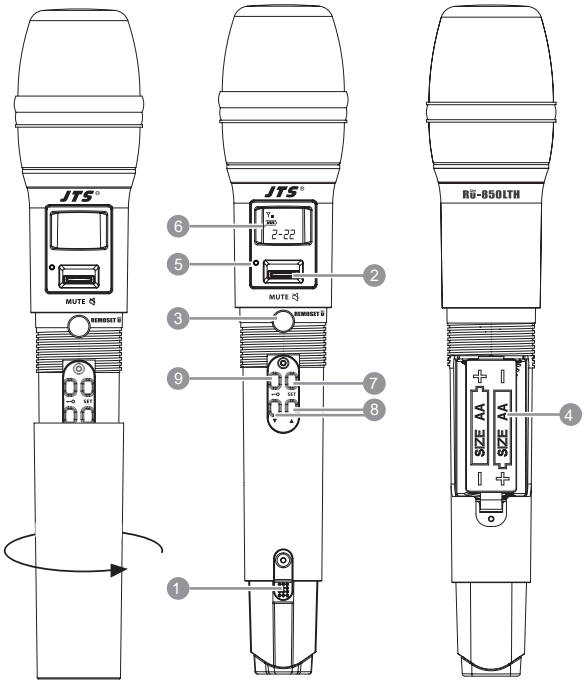

4-4 UHF PLL 腰掛式發射器 // RG-850TB

1. 電源 / 靜音鍵：按一下即可開機。在開機狀態下，短按一下會進入靜音模式，再按一下解除。長按兩秒關機。
2. 超音波接收單元：接收來自接收機超音波發射單元的對頻訊號。
3. LED指示燈：狀態指示。包含：電量、靜音狀態與對頻指示。
4. 天線：發射機天線。
5. 麥克風輸入接頭：4P Mini XLR 接頭。
6. 電池槽：支援UM3，AA 1.5V*2 電池或充電電池。

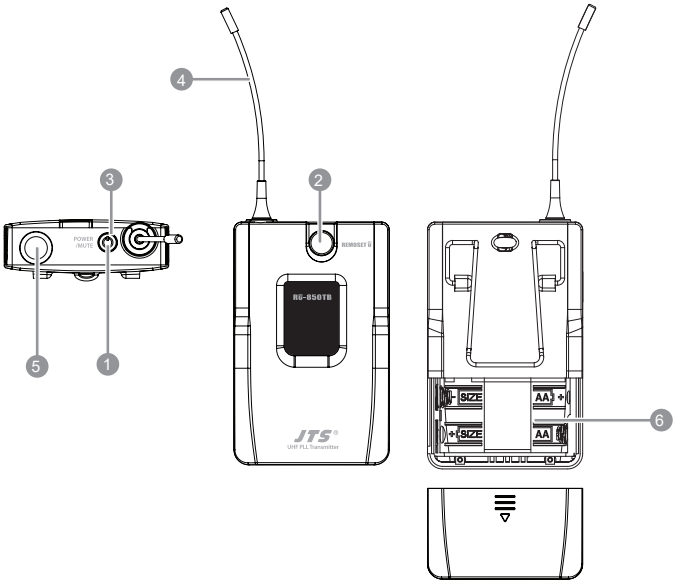

4-5 UHF PLL 腰掛式發射器 // RU-850LTB

1. 電源 / 靜音鍵：按一下即可開機。在開機狀態下，短按一下會進入靜音模式，再按一下解除。長按兩秒關機。
2. 超音波接收單元：接收來自接收機超音波發射單元的對頻訊號。
3. LED指示燈：狀態指示。包含：電量、靜音狀態與對頻指示。
4. LCD液晶螢幕：顯示發射機設定內容參數。
5. 天線：發射機天線
6. 麥克風輸入接頭：4P Mini XLR 接頭。
7. SET鍵：設定內容參數。包含：頻率、群組、頻道、感度、輸入信號衰減、發射功率、自動關機時間、LOCK ON、機器內碼。
8. ▲/▼選擇鍵：配合“SET鍵”使用，變更參數設定。
9. 電池槽：支援UM3，AA 1.5V*2 電池或充電電池。

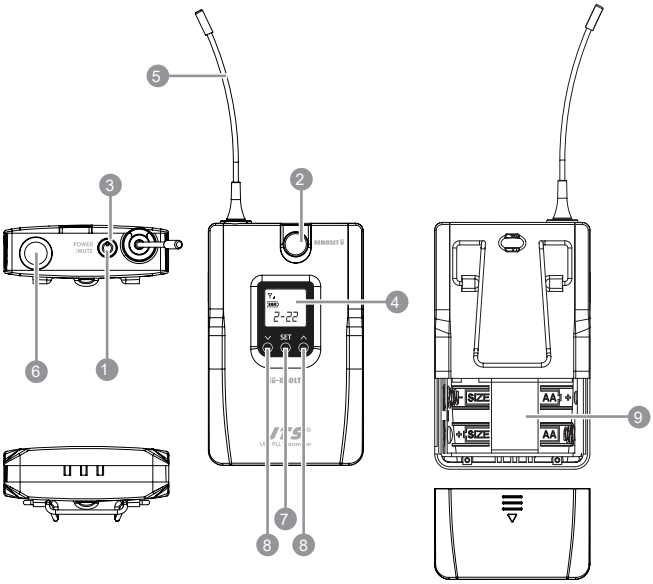

4-6 配件

❶ AC/DC電源變壓器：
交換式電源變壓器
AC IN：AC100~240V/50~60Hz，
DC OUT：DC12V/0.5A 選配

❷ Ø 6.3 訊號線

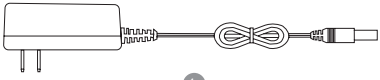

4-7 電容式麥克風

領夾式麥克風 // CM-501 CM-201i CM-125i

❶ 夾子
❷ 4P迷你XLR
❸ 防風罩

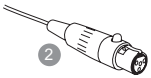

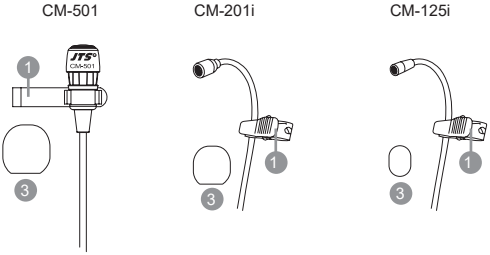

頭戴式麥克風 // CM-214i CM-214Ui CM-214ULi CM-235i CX-504

1. 鵝管
2. 可調式頭戴環
3. 頭戴環
4. 4P迷你XLR
5. 防風罩

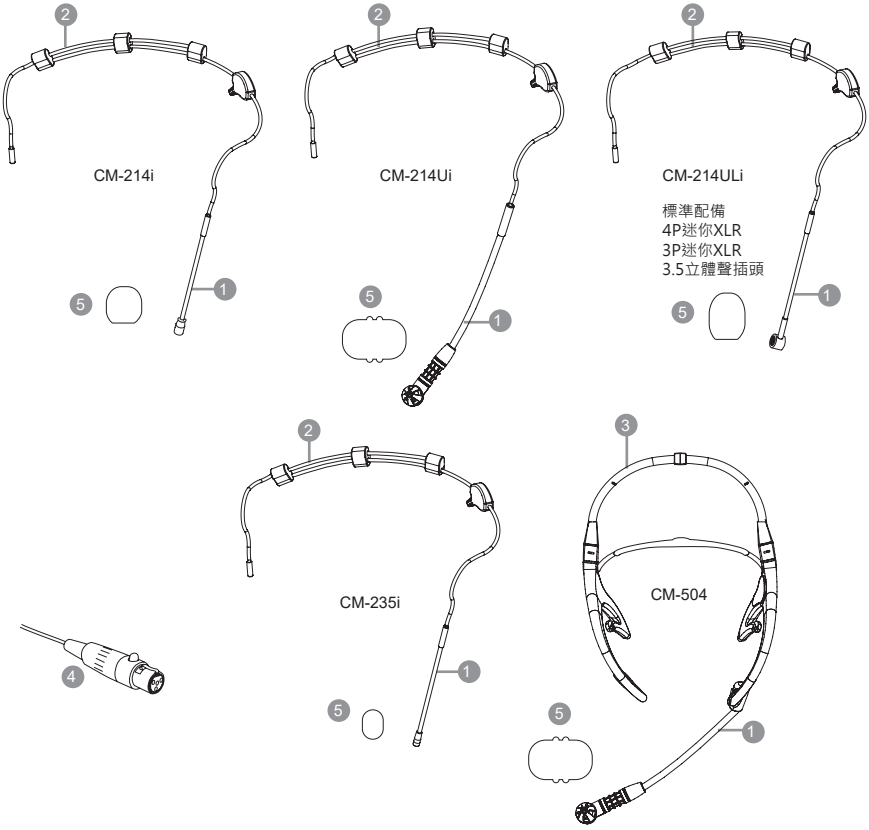

耳掛式麥克風 // CM-801 CM-804i CM-8015 CM-825i

1. 音管
2. 可調式頭戴環
3. 可調式耳掛架
4. 可拆式音源線
5. 夾子
6. 防風罩
7. 4P迷你XLR
8. 3P迷你XLR 選配
9. 3.5立體聲插頭 選配
10. 4P Hirose接頭 選配

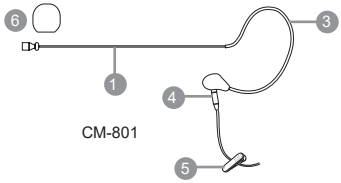

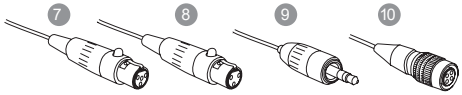

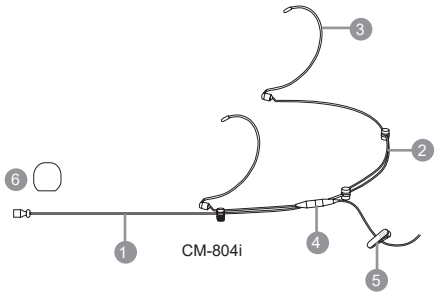

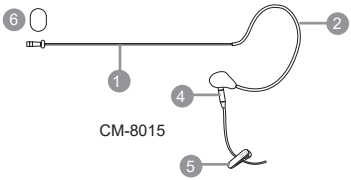

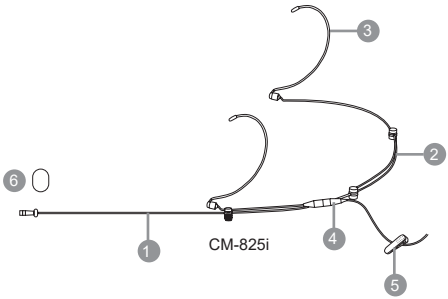

5. 連接方式

5-1 接收機連接方式

1. 接收機音源輸出連接到MIXER或放大器

RU-992:

(1) AF OUTPUT 可以個別選擇RX1與RX2的XLR佳能輸出插座或6.3mm非平衡輸出插座，連接到混音器或放大器做音量控制。

(2) 將後面板Mixed開關切置ON的位置，可將RX1與RX2訊號混合至RX1的6.3mm非平衡輸出插座，再接到混音器或放大器做音量控制。

2. 連接電源

2.1 接上AC/DC變壓器：
確認變壓器DC輸出額定電壓/電流符合機器標示。
一端插接收機“DC IN-PUT”座，再將AC端插入AC電源座。

2.2 設定參數：
打開電源開關，參考設定頁面說明設定接收機參數。

⚠ 注意！為避免電源線意外脫落，請將電源線固定於防拉線夾的固定鉤上。

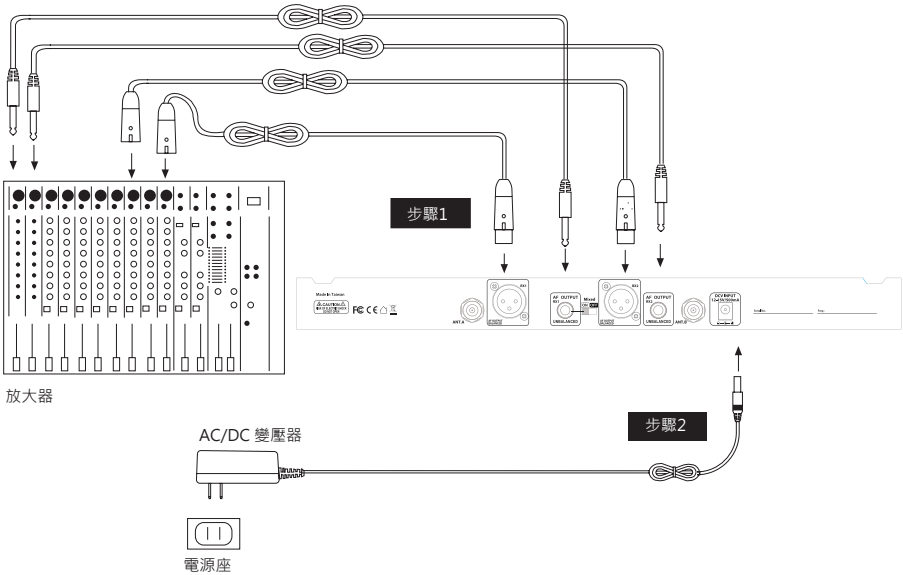

5-2 發射機安裝圖 // RÜ-850TH / RÜ-850LTH

手握發射器有靜音開關觸發開機功能，所以更換電池時一樣會觸發開機。因此，若不想要更換電池後立即開機，安裝電池前，請先將靜音開關置於靜音段。

1. 先將發射機外管旋開。(圖1)
2. 將2顆3號電池依極性標示置入電池槽內。(圖2)
3. 將外管鎖上。(圖3)
4. 開機方式
   a. 按電源開關即可啟動 (圖4a)
   b. 將靜音開關往上切，亦可觸發開機。(圖4b)
5. 配合操作說明設定發射機參數。

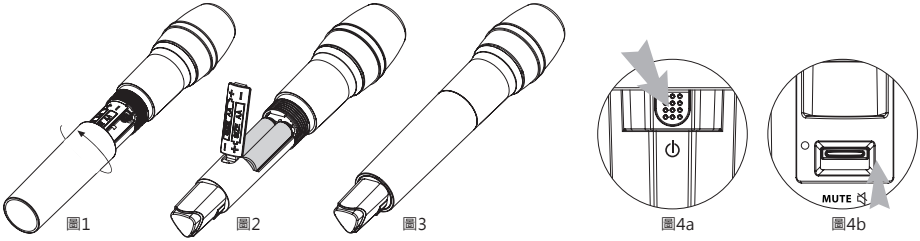

圖1 圖2 圖3 圖4a 圖4b

RÜ-850TB / RÜ-850LTB

1. 將電池蓋往下推。(圖1)
2. 將2顆3號電池依極性標示置入電池槽內。(圖2)
3. 將電池蓋往上推蓋上電池蓋。(圖3)
4. 配合不同類型麥克風，將4PIN Mini XLR 插頭插入MIC IN的位置，完成安裝。(圖4)
5. 按電源鍵即可開機。(圖5)
6. 配合操作說明設定發射機參數。

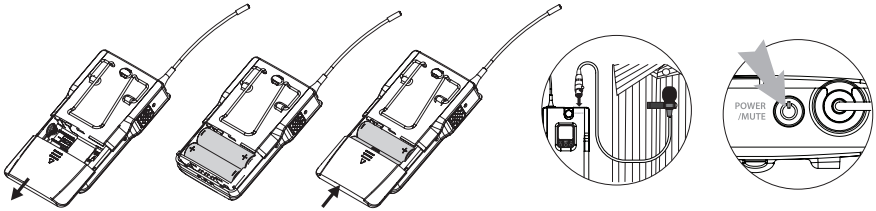

圖1 圖2 圖3 圖4 圖5

6. 操作使用

6-1 操作使用 // RU-992

模式選擇

出廠預設模式為簡易模式, 在簡易模式下僅能做群組/頻道設定, 如需做完整的功能設定請依照以下說明切換至進階模式:

1. 如電源已開啟請將電源關閉
2. 按住鎖定鍵 然後開啟電源(圖1)，
   液晶螢幕會顯示進入進階模式畫面 (圖2)

如需再切換至簡易模式請依照以下說明進行切換

3. 如電源已開啟請將電源關閉
4. 按住鎖定鍵 然後開啟電源(圖1)，
   液晶螢幕會顯示進入簡易模式畫面 (圖3)

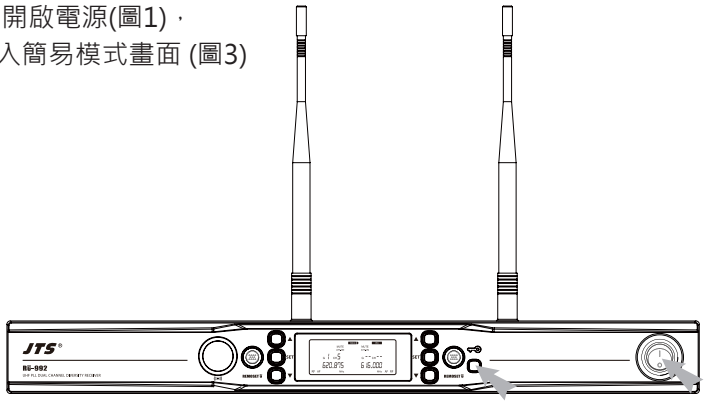

圖1

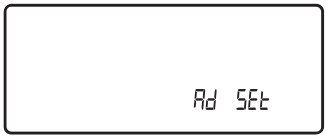

圖2

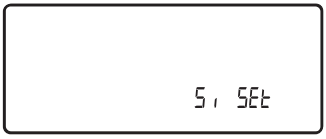

圖3

簡易模式參數設定

按 “SET” 鍵兩秒，
進入GROUP群組/頻道設定

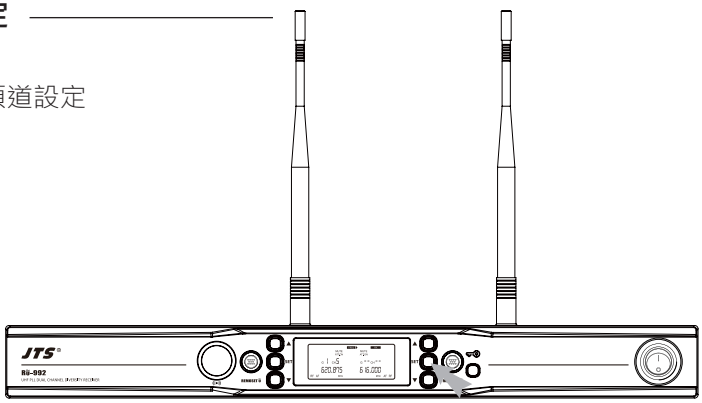

◎ GROUP群組/頻道設定

G 群組	選擇預設群組1~6
CH 頻道	選擇預設頻道，最多22

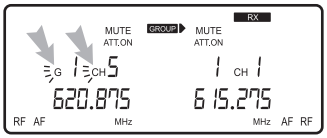

“G” 閃爍，設定群組；CH閃爍，設定頻道

進階模式參數設定

按 “SET” 鍵兩秒，進入GROUP群組/頻道設定

選擇RX接收機

◎ FREQ頻率設定

以1MHz為單位	按▲/▼鍵設定頻率
以0.025MHz為單位	按▲/▼鍵設定頻率

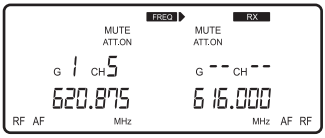

先設定以MHz為單位的頻率數字，
再設定以0.025MHz為單位的頻率數字。

◎ SCAN頻道掃描

SC oFF	關閉SCAN功能
SC on	開啟SCAN功能 (掃描該頻道是否被占用，程式會自動避開該頻道避免干擾)

註：該功能只在群組模式下有作用。

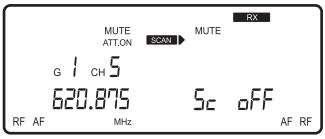

表該功能關閉

◎ ATT. 音頻輸出衰減(XLR)

At oFF	音頻輸出無衰減
At on	音頻輸出衰減20dB (視發射機有無此對應功能)

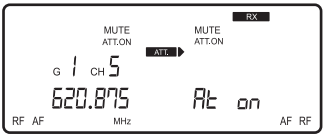

表該功能開啟，輸出衰減20dB

◎ SQ接收靈敏度

-5~+10dB， 按▲/▼鍵選 擇SQ	-5為靈敏度最大
	+10為靈敏度最小
	預設值為0

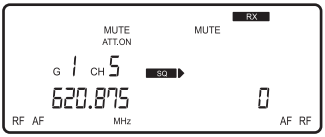

圖示表SQ為0dB(預設值)。

選擇TX發射機

◎ ATT. 麥克風音頻輸入衰減

At oFF	音頻輸入不衰減
At on	音頻輸入衰減20dB

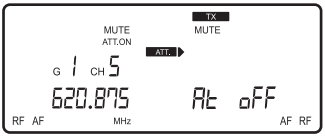

圖示表目前該功能關閉

◎ Sensitivity麥克風輸入感度

正常感度	GAIN：+15dB GAIN：+12dB GAIN：+9dB GAIN ：+6dB GAIN：+3dB GAIN：0dB GAIN：-3dB GAIN：-6dB GAIN：-9dB GAIN：-12dB GAIN：-15dB

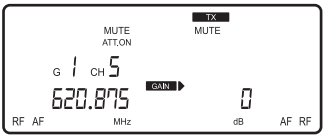

圖示表目前麥克風輸入感度設定為0dB(預設值)

◎ATOF麥克風自動關機時間(在靜音狀態下)

OFF	該功能關閉
1	1分鐘後自動關機
10	10分鐘後自動關機
30	30分鐘後自動關機

註：預設值為10分鐘。

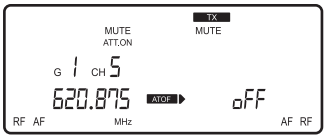

表該功能關閉

◎ RFP麥克風射頻功率

發射機含有兩段射頻功率輸出調整(需視當地法規)。

rF Lo	10mW
rF Hi	50mW

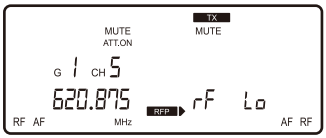

圖示表射頻輸出為LOW (10mW)

◎ 對頻同步選項 RC(Remoset Config)

rC-FrE	僅同步頻率和群組
rC-ALL	同步所有設定

註：預設值為僅同步頻率和群組

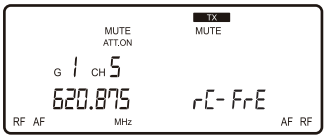

圖示表僅同步頻率和群組

音量調整

非設定模式下，按▲/▼鍵可調整音量大小 -31~ 0dB

- VOL. -31dB為音量最小
- VOL. 0dB為音量最大
- 預設值 VOL. -10dB

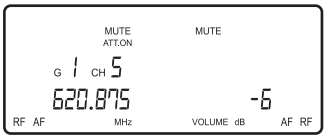

-31dB音量最小；0dB音量最大

對頻 REMOSET Ũ

相關參數設定完畢時，按“對頻”鍵，可將相關設定利用超音波發射器傳送數位對頻資料至發射機中，同步設定相關參數。傳送資料時，指示燈號會快速閃爍。待同步完畢，接收機收到相對應頻道或頻率，燈號會立即停止。若一段時間後，依然沒有收到訊號，燈號則會慢閃，告知使用者對頻失敗(慢閃燈號按任一鍵即可取消)。

註：最佳對頻距離為20~80cm，±30°

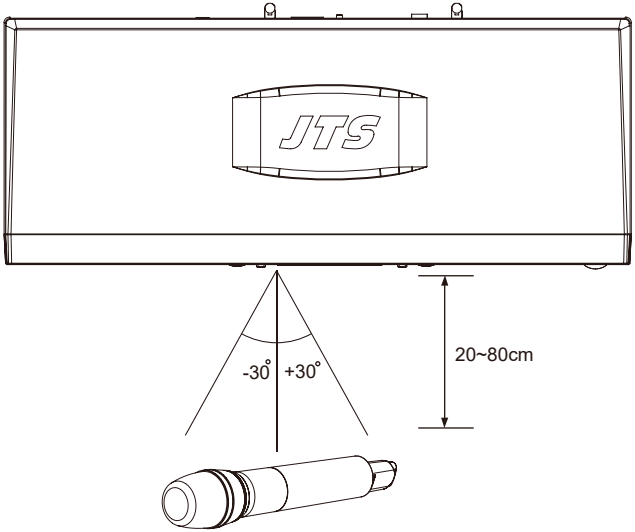

其它

液晶螢幕會同步顯示發射機電池電量，若電池電量≤2V，電池格外框會閃爍且背光會變成紅色做為警示。(機種 **Rũ-992**)

6-2 操作使用 // RŨ-850TH / RŨ-850TB

參數設定

相關參數，包含：群組、頻道、頻率、麥克風輸入感度、自動關機時間與射頻功率，皆由接收機端設定完畢後利用超音波對頻來同步設定。

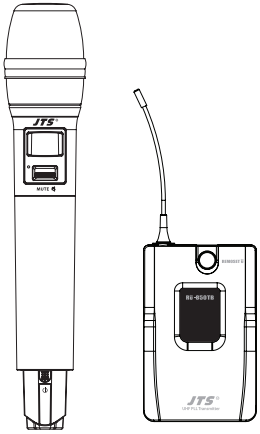

對頻 REMOSET Ũ

請參考 P22

燈號指示

綠色	電量充足 > 2V
閃綠	麥克風靜音
紅色	電量不足≤2V
紅綠交替閃	麥克風靜音(電量不足)
藍色	對頻成功
閃藍	接收資料錯誤

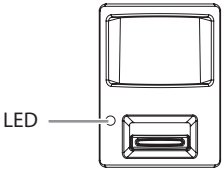

其它

- 電池電量 < 1.8V時，發射機會強制進入關機程序。
- **RŨ-850TB**開機狀態時，按一下電源鍵會進入靜音狀態，再按一下可以解除。長按可關機。

參數設定

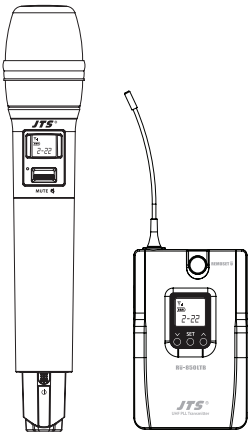

◎ FREQ頻率設定

以1MHz為單位	按▲/▼鍵設定頻率
以0.025MHz為單位	按▲/▼鍵設定頻率

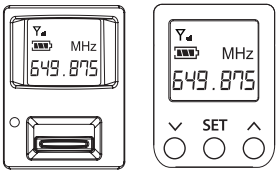

先設定以MHz為單位的頻率數字，再設定以0.025MHz為單位的頻率數字。

◎ GROUP群組/頻道設定

G 群組	選擇預設群組1~6
CH 頻道	選擇預設頻道，最多1~22

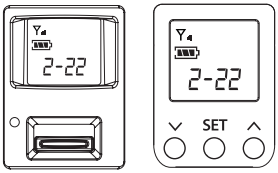

先設定群組數字，再設定頻道數字

◎ ATT. 音頻輸入衰減

At oFF	音頻輸入不衰減
At on	音頻輸入衰減20dB

僅 RÜ-850LTB 有此功能

圖示表目前音頻輸入衰減20dB

◎ Sensitivity麥克風輸入感度

正常感度	GAIN：+15dB ～ GAIN：+3dB GAIN：+2dB GAIN：+1dB GAIN：0dB GAIN：-1dB GAIN：-2dB GAIN：-3dB ～ GAIN：-15dB

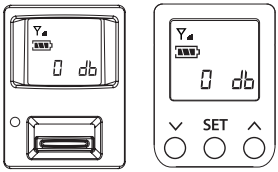

圖示表目前設定感度為Gain 0dB(預設值)

◎ RFP麥克風射頻功率

rFP Lo	10mW
rFP Hi	50mW

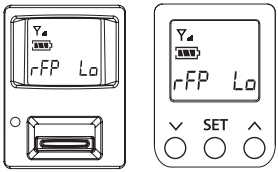

射頻功率為low

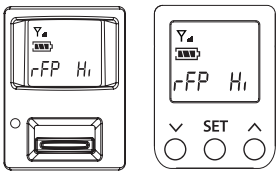

射頻功率為Hi

◎ AUTO-OFF(ATOF)麥克風自動關機時間（在靜音狀態下）

OFF	該功能關閉
1	1分鐘後自動關機
10	10分鐘後自動關機
30	30分鐘後自動關機

註：預設值為10分鐘。

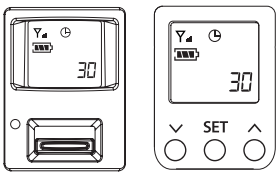

◎ 按鍵鎖定

Loc on	Lock ON 鎖定
Loc oFF	Lock OFF 解鎖

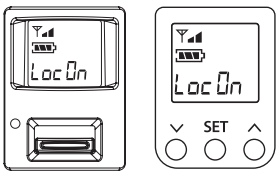

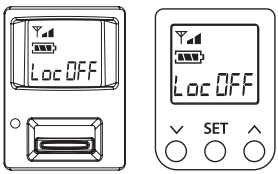

7. 產品注意事項

(1)為達到最佳收訊效果，請保持接收機與發射器在3米以上的間隔距離。

(2)接收機、發射器與其他金屬物品保持一段距離，至少50公分。

(3)為避免產生迴授、嘯叫，請勿將發射器直接對準喇叭。

(4)建議握住發射器(麥克風)本體的中段部位，可以達到最佳拾音效果。

(5)當長時間不再使用發射器時，請將電池槽內的電池取出，以避免電解液流出，損害發射器。

(6)更換電池時，請同時換掉2顆電池，或使用同一品牌的電池，才能確保最佳電力效能。