JTS PROFESSIONAL CO., LTD.

G-2DSP/G-2THA/G-2TBM

雙頻道數位音訊處理系統 使用說明書

產品1年保固服務書

產品型號		機種序號	
客戶姓名		聯絡電話	
地址			
購買日期	年　　月　　日		
銷售店章	請務必蓋上店章及填上購買日期，保固始生效！		

保固服務說明

1. 請務必將保固標籤蓋上購買日期，並張貼於主機底部以確保您維修及服務的權益。
2. 產品保固期限，係依據貼於產品上的『保固標籤』上之購買日期起算一年；若主機上未張貼『保固標籤』，則依據產品之製造日起算15個月。若麥克風故障時，但未連同主機一併寄回時，則依據麥克風上標示之製造日算起15個月。
3. 機器在保固期限內，若按使用說明書之正常使用情況下發生故障，請與原銷售本產品之商店聯絡，以進行維修工作。
4. 將商品送回維修時，為利於正確判斷故障原因，以及維修收費與否之依據，敬請連同主機、麥克風一併送回商店。
5. 保固期內，本公司提供免費維修服務，但下列情況將酌收零件成本及維修費用：
   a. 因天災或不可抗拒之外力而造成損害者。
   b. 摔壞、浸水、受潮、腐蝕、異物侵入、遺失零組件而損壞者。
   c. 消耗性零件不予保證 (例如麥克風音頭、鋼網等等)。
   d. 主機上未張貼『保固標籤』，或『保固標籤』遭損毀致無法辨識保固期限者。
6. 本保證書請妥善保存，如有遺失，恕不另行補發。

內容索引

1. 系統操作注意事項 2
2. 特色 2
3. 規格 3
3-1 UHF PLL 雙通道自動選訊接收機 // G-2DSP 3
3-2 UHF PLL 手握發射器 // G-2THA 3
3-3 UHF PLL 腰掛式發射器 // G-2TBM 4
4. 部件說明 5
4-1 UHF PLL 單通道自動選訊接收機 // G-2DSP 5
4-2 手握發射器 // G-2THA 7
4-3 UHF PLL 腰掛式發射器 // G-2TBM 8
4-4 配件 8
5. 連結方式 9
5-1 接收機連接方式 // G-2DSP 9
5-2 發射器安裝圖 // G-2THA 10
5-3 發射機安裝圖 // G-2TBM 10
6. 系統操作說明 11
6-1 操作使用 // G-2DSP 11
6-2 操作使用 // G-2THA 14
7. 產品注意事項 16

1. 系統操作注意事項

· 在接上電源前，必須先確認主機標示之電源需求與附上的變壓器的輸出電源值相同。
· 勿將機器置放於潮濕及高溫的地方。
· 操作該系統前，請先擦乾雙手。
· 保持機器遠離火源與熱源。
· 架設機器前，確認混音器和放大器音量置於最小處。
· 多台接收機同時堆疊使用時建議選用同一群組內的頻點以避免頻率互相干擾。
· 注意:本產品使用環境僅適用於-10° C(14°F)至+50° C(122°F)之間條件下安全使用。

2. 特色

G-2DSP

· 創新的DSP音訊處理器，提供強大的音頻效果
· JTS獨家調校音頻設定，適合使用在歌唱、演講活動、戶外等等各種場合
· 內建7段使用者可自定義EQ
· 獨立的LPF及HPF，濾除不必要音頻
· 專業級數位ECHO與REVERB，輕鬆歌唱不費力
· 高速DSP運算全數位化多點嘯叫抑制，解決音場空間嘯叫問題
· 數位自動增益功能讓會議場合收音更加完美
· 底噪濾除器，輕鬆消除風切聲及不必要雜音
· 金屬機身，質感升級
· 接收機最大36MHz頻寬。系統最多提供9個群組，每個群組最多9頻道，依頻寬差異數量有所不同
· 共1441個頻點可供選擇

G-2THA

· 金屬管身
· 36MHz寬頻線路設計
· 鎖相環迴路合成器(PLL)
· 先進的電路設計確保穩定訊號輸出
· 音頻訊號具有平穩及寬廣的頻率響應曲線
· 先進之線路及音碼鎖定迴路抑制雜訊干擾
· 內建式天線
· 麥克風自動關機功能

G-2TBM

· 使用頻率為UHF頻段，可避免『頻率塞車』或訊號干擾
· 系統採用了UHF『數位鎖定頻率合成』系統，可快速切換頻道
· 系統最多提供9個群組，每個群組最多9頻道，依頻寬差異數量有所不同
· 採用最先進的接收電路，可避免訊號中斷或不穩定的問題
· 內建靜音以及音碼鎖定回路功能，可以有效地抑制雜音的干擾
· 人性化設計，操作簡便

3. 規格

3-1 UHF PLL 雙通道自動選訊接收機 // G-2DSP

型號	G-2DSP
頻率振盪模式	PLL鎖相環迴路
載波頻率範圍	470~960 MHz(依當地法規)
頻帶寬度	36MHz
訊號雜訊比S/N	>100dB(A)
總失真率T.H.D	<0.6%@1KHz
接收靈敏度	-95dBm,S/N>80dB
綜合頻率響應	50Hz~16KHz±2dB
天線接頭	BNC母座
功能顯示方式	LCD
功能顯示內容	群組、頻道、頻率、電池格、AF 指示、RF 指示、音量指示、輸出衰減
可控制功能	電源開關、群組、頻道、頻率、靜音位準、按鍵鎖、音量、輸出衰減、混音、天線電源
音頻輸出準位(MAX)	Φ6.3 Phone Jack：+4dBu
	XLR Jack：+10dBu(Line)/-10dBu(MIC)
音頻輸出阻抗	600Ω
靜音方式	雜訊靜音及音碼鎖定
輸出插座型式	2個平衡式XLR接頭、1個非平衡式Φ6.3mm 接頭
電源供應	DC12V/1000mA
尺寸	422mm (寬)X 45mm (高)X 200mm (長)

3-2 UHF PLL 手握發射器 // G-2THA

型號	G-2THA
頻率振盪模式	PLL鎖相環迴路
載波頻率範圍	470~960MHz(依當地法規)
RF功率輸出	3mW/10mW(依當地法規)
射頻穩定度	<±10KHz@Fc
調變頻率偏移	±48KHz
諧波輻射	<-50dBc
功能	靜音、自動關機、感度調整、低電量指示、頻道
顯示方式	LCD+LED
可控制功能	電源、靜音、群組、頻道、頻率、感度調整、自動關機、按鍵鎖
電池型式	3號(AA)鹼性電池x2 或 MiNH充電電池
尺寸	51mm (寬)x 269mm (高)

3-3 UHF PLL 腰掛式發射器 // G-2TBM

型號	G-2TBM
頻率振盪模式	PLL鎖相環迴路
載波頻率範圍	470~960MHz(依當地法規)
RF功率輸出	10mW/20mW(依當地法規)
射頻穩定度	<±10KHz@Fc
調變頻率偏移	±48KHz
諧波輻射	<-50dBc
功能	靜音、自動關機、感度調整、低電量指示、射頻功率
顯示方式	LCD+LED
可控制功能	電源、靜音、群組、頻道、頻率、感度調整、自動關機
電池型式	兩顆3號(AA)鹼性電池 或 兩顆MiNH充電電池
尺寸	62mm (長) x 20mm (寬) x 97mm (高)

4. 部件說明

4-1 UHF PLL 單通道自動選訊接收機 // G-2DSP

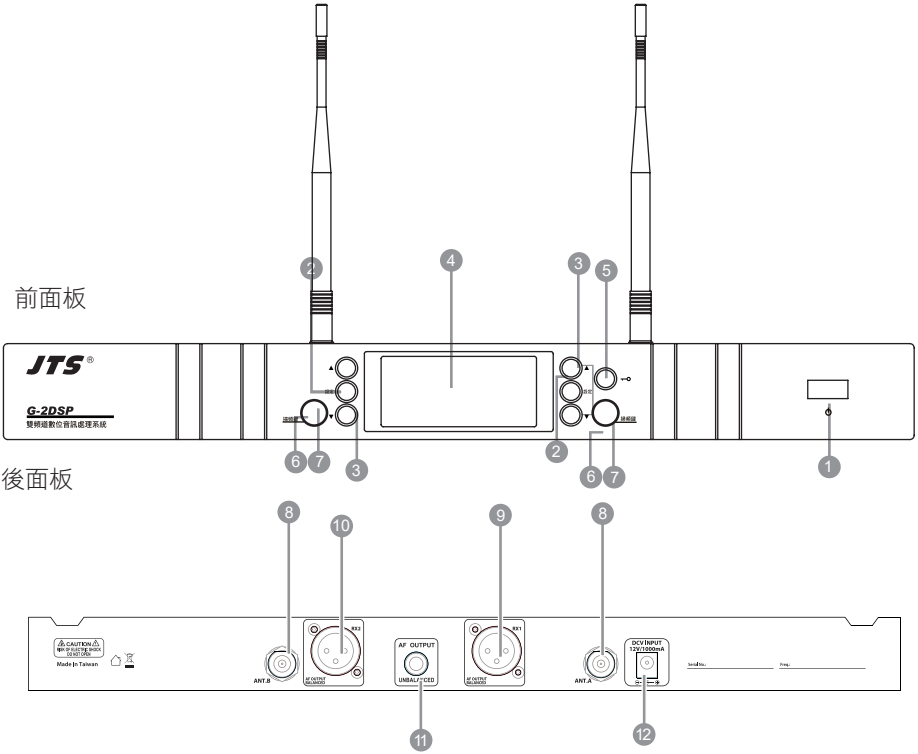

1. **電源開關：**I 表示“ON”， O 表示“OFF”
2. **SET鍵：**功能設定鍵，長按兩秒進入設定模式。
3. ▲/▼選擇鍵：在設定模式下，按▲/▼鍵可調整功能參數。
   非設定模式下，按▲/▼鍵可設定輸出音量大小。
4. **液晶螢幕**
5. **鎖定鍵：**長按“鎖定”鍵兩秒，可鎖按鍵功能，避免不小心誤觸設定。
6. **麥克風訊號指示燈：**收到訊號時，LED燈會亮起
7. **掃頻按鍵：**按鍵按下後，會開始從當前頻道開始掃描直到有訊號為止。
8. **BNC天線母座：**連接50Ω BNC座天線。
9. **XLR 公座 (RX1)**：RX1平衡式音頻輸出插座
10. **XLR 公座 (RX2)**：RX2平衡式音頻輸出插座
11. **6.3mm PHONE JACK (RX1)**：非平衡式音頻輸出插座
12. **DC 電源輸入插座：**直流電源輸入插座 DC12~15V/1A

G-2DSP 液晶顯示內容

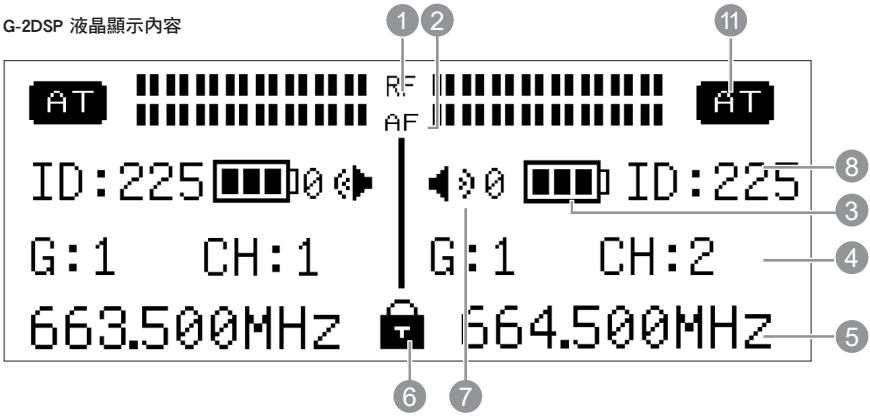

非設定模式下顯示內容：

1. **RF**：顯示射頻信號強度
2. **AF**：顯示音頻信號強度
3. ▮▮▮：顯示發射器電池電量
4. **G:C1 CH:1**：頻率（群組/頻道）
5. **663.500**MHz：頻率
6. 🔒：按鍵鎖定
7. 🔊 0：音量
8. 掃頻ID顯示
9. **設定選單介面**
10. **RX1**：設定接收機頻道1；**RX2**：設定接收機頻道2
11. **AT**：輸出衰減

4-2 手握發射器 // G-2THA

❶ 電源開關：按一下開機，開機狀態下長按2秒，執行關機程序。
❷ 靜音開關：開機狀態下，往上切可以說話，往下切則靜音。若是在關機狀態下，由靜音段往上切可觸發開機。
❸ 電池槽：支援UM3，AA 1.5V*2 電池或充電電池。
❹ LED指示燈：狀態指示。包含：電量、靜音狀態與對頻指示。
❺ LCD液晶螢幕：顯示發射機設定內容參數。
❻ SET鍵：設定內容參數。包含：頻率、群組、頻道、感度、發射功率、自動關機時間。
❼ ▲/▼選擇鍵：配合“SET鍵”使用，變更參數設定。
❽ 🔑 鍵：長按“LOCK鍵”兩秒，可鎖定按鍵功能，再長按兩秒解除。
❾ 充電接觸模組：若使用充電電池，可搭配對應的充電座執行充電功能。

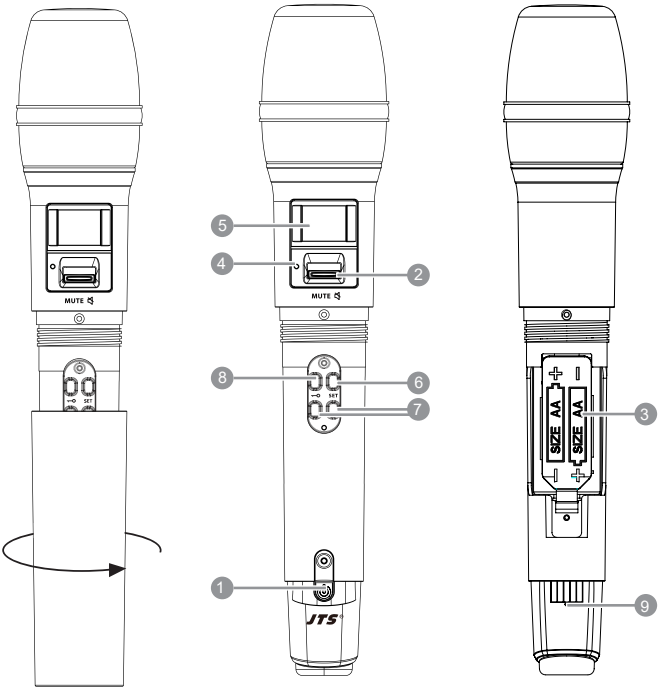

4-3 UHF PLL 腰掛式發射器 // G-2TBM

❶ **電源/靜音鍵：**按一下即可開機;在開機狀態下，短按一下會進入靜音模式;再按一下解除;長按兩秒關機。
❷ **LED指示燈：**電量、靜音狀態指示。
❸ **LCD液晶螢幕：**顯示發射機設定內容參數。
❹ **天線：**發射機天線。
❺ **麥克風輸入接頭：**4P Mini XLR接頭。
❻ **旋鈕：**設定內容參數
❼ **電池槽：**支援AM3(AA) 1.5V 鹼性電池x2 或 MiNH充電電池x2。

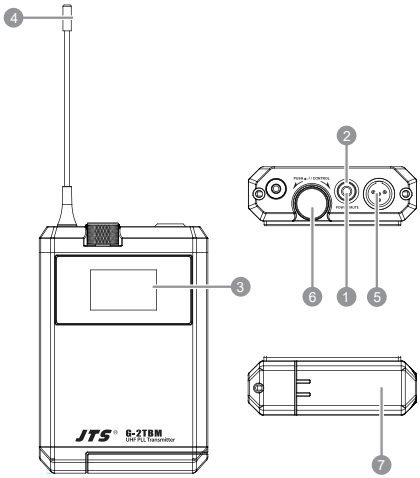

4-4 配件

❶ AC/DC電源變壓器：交換式電源變壓器
AC IN：AC100~240V/50~60Hz，
DC OUT：DC12V/1A
❷ AA鹼性電池
❸ 6.3 訊號線

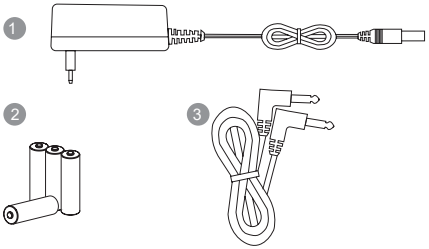

5. 連結方式

5-1 接收機連接方式 // G-2DSP

1. 接收機音源輸出連接到混音器或放大器

1.1AF OUTPUT 可以個別選擇RX1與RX2的XLR佳能輸出插座或6.3mm非平衡輸出插座，連接到混音器或放大器做音量控制。

2. 連接電源

2.1接上AC/DC變壓器：

確認變壓器DC輸出額定電壓/電流符合機器標示。一端插接收機“DC IN-PUT”座，再將AC端插入AC電源座。

2.2設定參數：

打開電源開關，參考設定頁面說明設定接收機參數。

⚠ 注意！為避免電源線意外脫落，請將電源線固定於防拉線夾的固定鉤上。

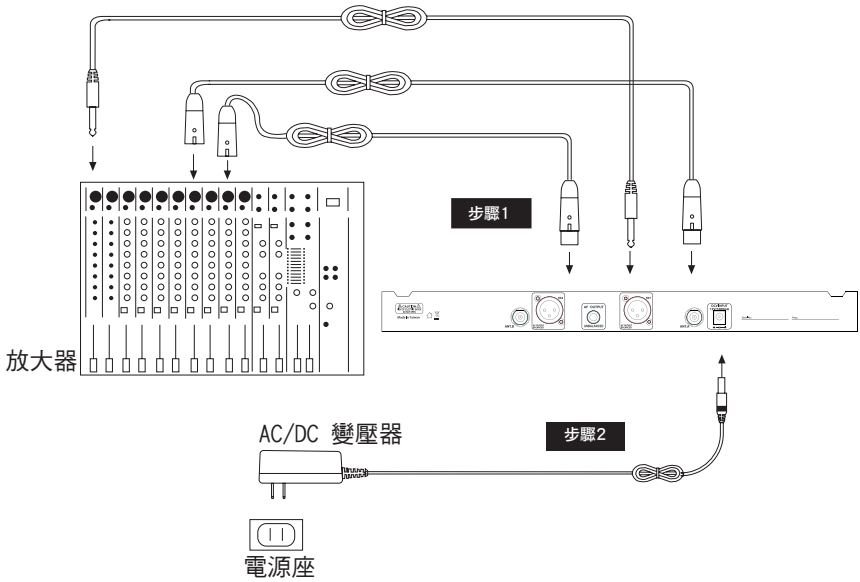

5-2 發射器安裝圖 // G-2THA

手握發射器有靜音開關觸發開機功能，所以更換電池時一樣會觸發開機。因此，若不想要更換電池後立即開機，安裝電池前，請先將靜音開關置於靜音段。

1. 先將發射機外管旋開。(圖1)
2. 將2顆3號電池依極性標示置入電池槽內。(圖2)
3. 將外管鎖上。(圖3)
4. 開機方式
   a. 按電源開關即可啟動（圖4a）
   b. 將靜音開關往上切，亦可觸發開機。(圖4b)
5. 配合操作說明設定發射機參數。

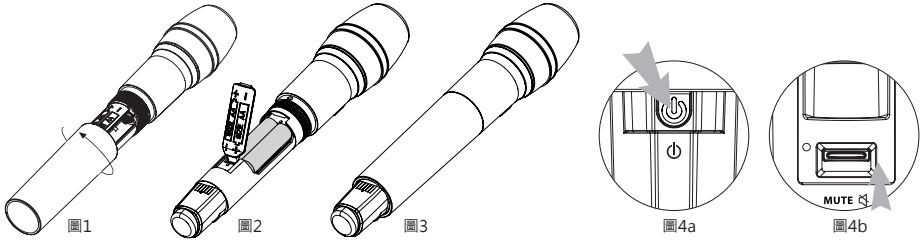

圖1 圖2 圖3 圖4a 圖4b

5-3 發射機安裝圖 // G-2TBM

1. 將電池蓋推開(圖1)
2. 將兩顆AM3(AA) 1.5V 鹼性電池或 MiNH充電電池依級性標示置入電池槽內(圖2)
3. 將電池蓋闔上(圖3)
4. 配合不同類型麥克風，將3PIN 迷你XLR 接頭插入MIC IN的位置，完成安裝(圖4)
5. 按電源鍵即可開機，配合操作說明設定發射機參數(圖5)

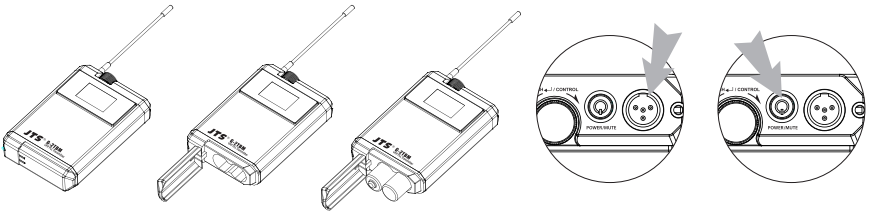

圖 1 圖 2 圖 3 圖 4 圖 5

6. 系統操作說明

6-1 操作使用 // G-2DSP

參數設定

按”SET鍵”兩秒，進入設定模式，再按▲/▼鍵
選擇要設定的相關參數。

```
RX1
1.頻率設定
2.預設群組
3.掃描
4.自動掃頻
5.接收靈敏度
6.輸出衰減
7.效果器1+2
8.系統設定
9.離開設定
```

1. 頻率設定

以1MHz為單位	按▲/▼鍵選擇
以0.025MHz為單位	按▲/▼鍵選擇

```
1        頻率設定
663.500 MHz
G:3  CH:1
```

2. 預設群組

G 群組	選擇預設群組
CH 頻道	選擇預設頻道

```
1        預設群組
663.500 MHz
G:3  CH:1
```

3. 掃描

(1) 掃描所有群組

按一下SET鍵開始掃描，掃描完成後會自動進入「掃描結果列表」畫面，使用者也可由選單直接點選進入。

```
1.掃描所有群組
2.掃描結果列表
3.掃描目前群組
4.返回
```

```
1        掃描所有群組
按 SET 開始掃描
按 LOCK 返回掃描
```

```
1        掃描所有群組
掃描中...   1%
```

(2) 掃描結果列表

按一下SET鍵進入選單畫面觀看掃描結果，選擇可用的頻道，按 SET鍵儲存設定。

```
1        掃描結果列表
G:3  CH:1
可用頻道數:9
```

(3) 掃描目前的群組

進入畫面後，按上▲、下▼鍵選擇要掃描的群組，再按一下SET鍵開始掃描。
按一下SET鍵儲存設定值。
按上▲鍵，搜尋前一個可用頻道。
按下▼鍵，搜尋下一個可用頻道。

```
1        掃描目前群組
G:3  CH:1   可用
按 SET 儲存
上一個   下一個
```

```
1        掃描目前群組
G:3  CH:1
按 SET 開始掃描
```

4. 自動掃頻

自動掃頻	關閉，1~10秒
掃頻ID	1~225
訊號強度	低，中，高

1 自動掃頻
自動掃頻: 關閉
掃頻ID: 1
訊號強度: 高

5. 接收靈敏度

-5~+10dB	-5為靈敏度最大
	+10為靈敏度最小

1 接收靈敏度
0
低 0 高

1 接收靈敏度
+5
低 0 高

6. 輸出衰減

LINE	按▲鍵，設定平衡式輸出位準為 Line 輸出。
MIC	按▼鍵，設定平衡式輸出位準為 Mic 輸出。

1 輸出衰減
◉ LINE
○ MIC

7. 音頻設定 1+2

1+2 音場模式
人声

1+2 音場模式
手動

(1) 音訊模式

選單1	人聲/ 清晰 / 低音加強 / 戶外
選單2	手動

1.音場模式
2.迴音與殘响
3.嘯叫抑制
4.增益與噪音門限
5.返回

*選單1

1.音場模式
2.等化器
3.低通與高通
4.迴音與殘响
5.嘯叫抑制
6.增益與噪音門限
7.返回

*選單2

(2) EQ 等化器調整

100 Hz	-9 ~ +9
250Hz	-9 ~ +9
630Hz	-9 ~ +9
1K Hz	-9 ~ +9
2K5 Hz	-9 ~ +9
6K3 Hz	-9 ~ +9
10K Hz	-9 ~ +9

1+2 等化器
0 0 0 0 0 0 0 0
100 250 630 1K 2K5 6K3 10K

(3) 高/低通濾波器調整

低通濾波器	開啟/關閉
高通濾波器	開啟/關閉

1+2 低通與高通
低通濾波器:關閉
高通濾波器:關閉

(4) 回音/殘響

類型	回音/殘響/關閉
大小	0-33
長短	0-33

1+2 迴音與殘响
類型: 關閉
大小: 26
長短: 26

(5) 嘯叫抑制

開啟	按▲鍵選擇開啟
關閉	按▼鍵選擇關閉

1+2 嘯叫抑制
◉ 開啟
○ 關閉

(6) 自動增益控制/降噪設定

自動增益控制	開啟/關閉
噪音門限	高/低/關閉
最小增益	-20 ~ 0
最大增益	0 ~ 20

1.自動增益控制
2.噪音門限
3.最小增益
4.最大增益

(7)返回

8. 系統設定

1.顯示設定
2.語言
3.回復原廠設定
4.韌體版本
5.返回

(1) 顯示設定

對比	0~9（預設值5）
亮度	0~9（預設值5）

顯示設定
對比: 4
亮度: 8

(2) 語言

English	按▲/▼鍵設定
中文	按▲/▼鍵設定

1.English
2.中文
3.返回

(3) 回復原廠設定

確定	將設定值回復原廠設定
取消	返回前選項

接收機內儲存使用
者的資料將被刪除
確定 取消

(4)韌體版本

顯示目前設定版本

韌體版本
V1.00

9. 離開

10. 相容功能

在關機狀態下, 先按住 LOCK鍵後再按開機鍵, 直到相容模式功能畫面出現才可放開 LOCK鍵。進入選單後，選擇開啟/關閉相容模式。開啟時可相容 TH-1, TB-1...等機種。

相容模式
接收機1:關閉
接收機2:關閉

6-2 操作使用 // G-2THA

參數設定

長按SET鍵2秒，等圖1畫面出現，再按下電源鍵，可進入設定模式。在設定模式下按▲/▼鍵可選擇不同的設定項目，再按下SET鍵可進入該設定項目，此時可按▲/▼鍵做參數之設定，設定完成後按SET鍵可儲存設定並離開。

頻率設定
預設群組
靈敏度
裝置ID
射頻功率
自動關機
螢幕對比
背光亮度
背光時間
語言
重置
按鍵鎖定
韌體版本
離開設定

1. 頻率設定

以1MHz為單位	按▲/▼鍵設定頻率
以0.025MHz為單位	按▲/▼鍵設定頻率

頻率
G:1
C:1
663.500

2. 群組/頻道設定

G 群組	選擇預設群組
CH 頻道	選擇預設頻道

群組
G:1
C:1
663.500

3. 靈敏度

正常感度	GAIN：+15dB~+1dB GAIN：0dB (預設值) GAIN：-1dB~-15dB

靈敏度
0 dB

4. 裝置ID

ID	設定掃頻ID從1~255

裝置ID
1

5. 麥克風射頻功率

發射器含有三段高/中(預設)/低射頻功率輸出調整(需視當地法規)。

射頻功率
低

6. 麥克風自動關機時間(在靜音狀態下)

關閉	關閉此功能(預設值)
1 分鐘	1分鐘後自動關機
10 分鐘	10分鐘後自動關機
30 分鐘	30分鐘後自動關機

自動關機
關閉

7. 對比設定

對比	0~9 (預設值5)

8. 亮度設定

高	按▲/▼鍵鍵設定
低	按▲/▼鍵鍵設定

9. 背光時間

恆亮, 5, 10, 15, 20, 25, 30秒, 和關閉

11. 回復原廠設定

確定	將設定值回復原廠設定
取消	返回前選項

12. 按鍵鎖定

關閉	關閉按鍵鎖定
開啟	開啟按鍵鎖定

13. 韌體版本

顯示目前設定版本

14. 離開設定

15. 相容模式

在關機狀態下, 先按住SET鍵後再按開機鍵, 直到相容模式功能畫面出現才可放開SET鍵。
進入選單後，選擇開啟/關閉相容模式。開啟時可相容R-1、R-2等機種。

7. 產品注意事項

(1) 為達到最佳收訊效果，請盡量保持接收機與發射器的間隔距離
(2) 接收機、發射器與其他金屬物品保持一段距離，至少50公分。
(3) 為避免產生回受、嘯叫，請勿將發射器直接對準喇叭。
(4) 建議握住發射器(麥克風)本體的中段部位，可以達到最加拾音效果。
(5) 當長時間不在使用發射器時，請將電池槽內的電池取出，以避免電解液流出，損害發射器。
(6) 更換電池時，請同時換掉2顆電池，或使用同一品牌的電池，才能確保最佳電力效能。

JTS® PROFESSIONAL CO., LTD.
41280台中市大里區工業九路148號
電話: 04-24938803 傳真: 04-24914890
網站: www.jts.com.tw

59508-143-01