JTS PROFESSIONAL CO., LTD.

產品使用說明書

US-A1 / Mh-A1 / RU-850LTB

UHF 雙頻道無線系統

產品1年保固服務書

產品型號		機種序號	
客戶姓名		聯絡電話	
地址			
購買日期	年 月 日		
銷售店章	請務必蓋上店章及填上購買日期，保固始生效！		

保固服務說明

1. 請務必將保固標籤蓋上購買日期，並張貼於主機底部以確保您維修及服務的權益。
2. 產品保固期限，係依據貼於產品上的『保固標籤』上之購買日期起算一年；若主機上未張貼『保固標籤』，則依據產品之製造日起算15個月。若麥克風故障時，但未連同主機一併寄回時，則依據麥克風上標示之製造日算起15個月。
3. 機器在保固期限內，若按使用說明書之正常使用情況下發生故障，請與原銷售本產品之商店聯絡，以進行維修工作。
4. 將商品送回維修時，為利於正確判斷故障原因，以及維修收費與否之依據，敬請連同主機、麥克風一併送回商店。
5. 保固期內，本公司提供免費維修服務，但下列情況將酌收零件成本及維修費用：
   a. 因天災或不可抗拒之外力而造成損害者。
   b. 摔壞、浸水、受潮、腐蝕、異物侵入、遺失零組件而損壞者。
   c. 消耗性零件不予保證 (例如麥克風音頭、鋼網等等)。
   d. 主機上未張貼『保固標籤』，或『保固標籤』遭損毀致無法辨識保固期限者。
6. 本保證書請妥善保存，如有遺失，恕不另行補發。

內容索引

1. 系統操作注意事項 1
2. 特色 1
3. 規格 2
3-1 UHF 接收機 // US-A1 2
3-2 UHF 手握發射器 // Mh-A1 3
3-3 UHF PLL 腰掛式發射器 // RU-850LTB 3
4. 零件說明 4
4-1 UHF 接收機 // US-A1 4
4-2 UHF 手握發射器 // Mh-A1 5
4-3 UHF PLL 腰掛式發射器 // RU-850LTB 6
4-4 配件 7
5. 連接方式 8
5-1 接收機連接方式 8
5-2 手握/腰掛發射器安裝說明 9
6. 系統操作說明 11
7. 產品注意事項 12

1. 系統操作注意事項

- 在接上電源前，必需先確認變壓器的交流電源與府上插座電源值相同。
- 勿將機器置放在潮濕及高溫的地方。
- 操作該系統前，請先擦乾雙手。

2. 特色

- 使用頻率為UHF頻段，其干擾程度遠低於VHF頻段。
- 裝配『表面聲波濾波器』(S.A.W)，可以有效避免其他訊號及雜音的干擾，獲得較佳的使用效果。
- 接收機內建靜音及音碼鎖定迴路功能，可以有效地抑制雜音的干擾。
- 可調整的天線，使接收達到最大強效。
- 反干擾的功能設計，可配合電腦選歌機設備使用。

3. 規格

3-1 UHF 接收機 // US-A1

型號..... US-A1
頻率振盪模式..... PLL鎖相環迴路
載波頻率範圍..... 502~960 MHz
穩定度..... ±10KHz
訊號雜訊比..... > 105dB
總失真率..... <0.6%@1KHz
控制方式..... ON/OFF、靜噪靈敏度調整(SQ)、聲頻
音頻輸出準位..... -10 dB
音頻輸出阻抗..... 600Ω
靜音方式..... 靜音及音碼鎖定迴路
電源供應..... 12-18 VDC,350mA
輸出插頭型式..... 2 個非平衡式 Ø6.3mm 接頭
1 個非平衡式 Mixed 接頭
尺寸(m/m)..... 420mm(寬) * 44mm(高) * 232mm(長)

3-2 UHF PLL 手握發射器

型號	Mh-A1
頻率振盪模式	PLL鎖相環迴路
載波頻率範圍	470~960MHz
RF功率輸出	10mW/50mW(依當地法規)
射頻穩定度	<±10KHz@Fc
調變頻率偏移	±48KHz
諧波輻射	<-50dBc
功能	靜音、自動關機、感度調整、低電量指示
顯示方式	LCD+LED
可控制功能	電源、靜音、感度調整、自動關機、按鍵鎖
電池型式	3號(AA)鹼性電池x2 或 MiNH充電電池
尺寸	51mm (寬)* 269mm (高)* 26mm (長)

3-3 UHF PLL 腰掛式發射器

型號	RU-850LTB
頻率振盪模式	PLL鎖相環迴路
載波頻率範圍	470~960MHz
對頻功能	超音波對頻(接收)
RF功率輸出	10mW/50mW(依當地法規)
射頻穩定度	<±10KHz@Fc
調變頻率偏移度	±48KHz
諧波輻射	<-50dBc
功能	靜音、自動關機、輸入位準衰減、感度調整、低電量指示
顯示方式	LCD+LED
輸入連接器	迷你 4PIN 平衡式端子
控制方式	電源、靜音、感度調整、輸入位準衰減、自動關機
電池型式	3號(AA)鹼性電池x2 或 MiNH充電電池
尺寸	62mm (寬)* 97mm (高)* 20mm (長)

4. 零件説明

4-1 UHF 接收機

US-A1 UHF雙頻無線接收機

1. 電源開關
2. 音量調整鈕
3. 天線
4. LED顯示：RF/AF
5. 感度調整
6. 直流電源輸入座 (12-18 VDC, 350mA)
7. 非平衡式Ø6.3接頭
8. Mixed 輸出切換開關

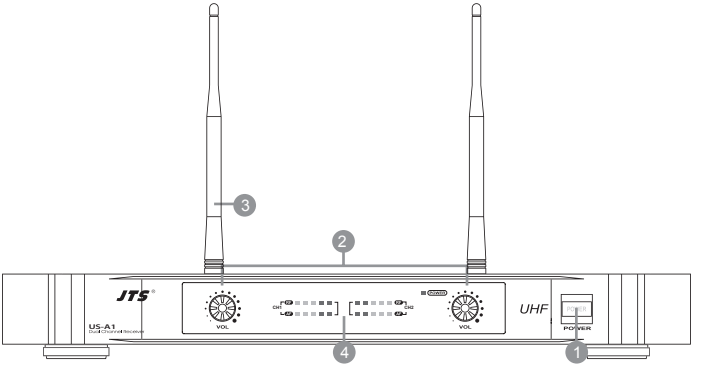

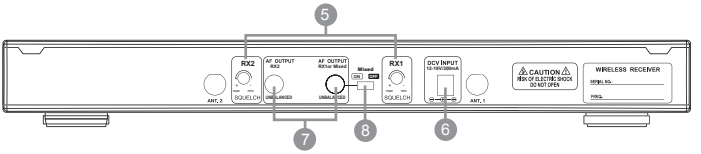

4-2 UHF PLL手握發射器 // Mh-A1

❶ **電源開關**：按一下開機，開機狀態下長按2秒，執行關機程序。

❷ **靜音開關**：開機狀態下，往上切可以說話，往下切則靜音。若是在關機狀態下，由靜音段往上切可觸發開機。

❸ **電池槽**：支援UM3，AA 1.5V*2 電池或充電電池。

❹ **LED指示燈**：狀態指示。包含：電量、靜音狀態 。

❺ **LCD液晶螢幕**：顯示發射機設定內容參數。

❻ **SET鍵**：設定內容參數。包含：感度、發射功率、自動關機時間。

❼ **▲/▼選擇鍵**：配合“SET鍵”使用，變更參數設定。

❽ **🔑鍵**：長按“LOCK鍵”兩秒，可鎖定按鍵功能，再長按兩秒解除。

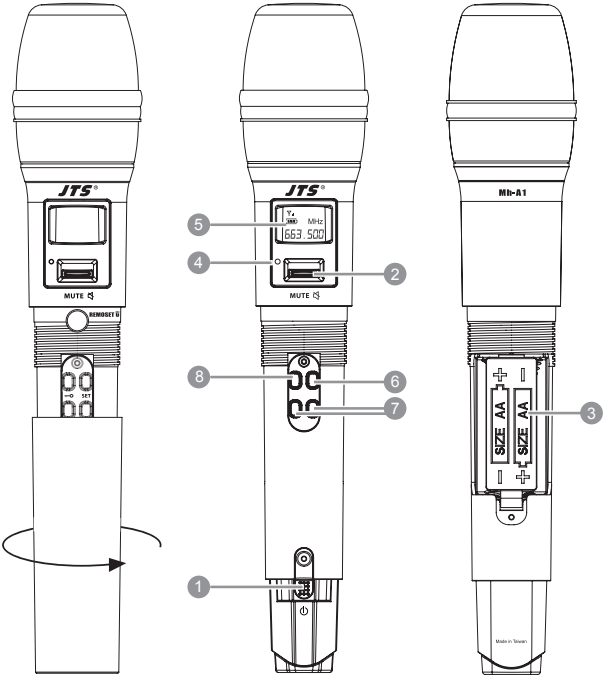

4-3 UHF PLL 腰掛式發射器 // RU-850LTB

1. **電源 / 靜音鍵：**按一下即可開機。在開機狀態下，短按一下會進入靜音模式，再按一下解除。長按兩秒關機。
2. **LED指示燈：**狀態指示。包含：電量、靜音狀態。
3. **LCD液晶螢幕：**顯示發射機設定內容參數。
4. **天線：**發射機天線
5. **麥克風輸入接頭：**4P Mini XLR 接頭。
6. **SET鍵：**設定內容參數。包含：感度、輸入信號衰減、發射功率、自動關機時間、LOCK ON。
7. **▲/▼選擇鍵：**配合“SET鍵”使用，變更參數設定。
8. **電池槽：**支援UM3，AA 1.5V*2 電池或充電電池。

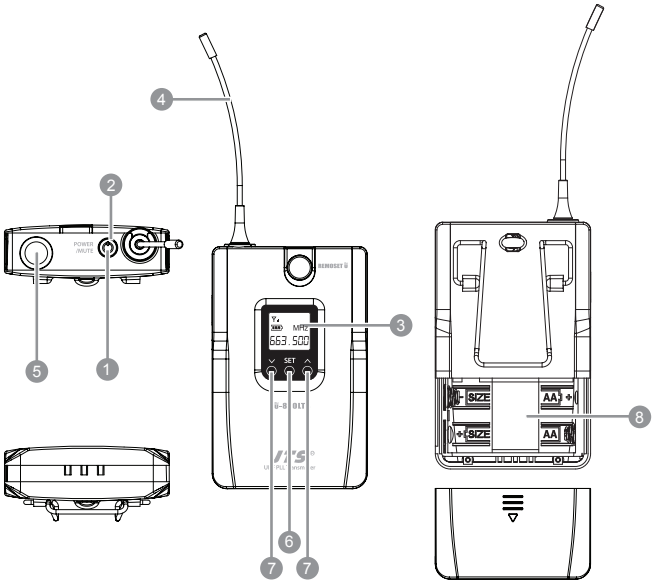

4-4 配件

1. AC/DC 變壓器
   - Ⓐ 交換式電源供應器(100V~240V, 50~60Hz)
   - Ⓑ 線性電源供應器 (220V, 50Hz) 選 配
   - Ⓒ 線性電源供應器 (220V, 60Hz) 選 配
2. 一字起子
3. RM-12 接收機護角 選 配
4. Ø6.3 訊號線
5. GC-80/GC-100 吉他/貝斯連接線 選 配
6. GC-80L/GC-100L 吉他/貝斯連接線 選 配

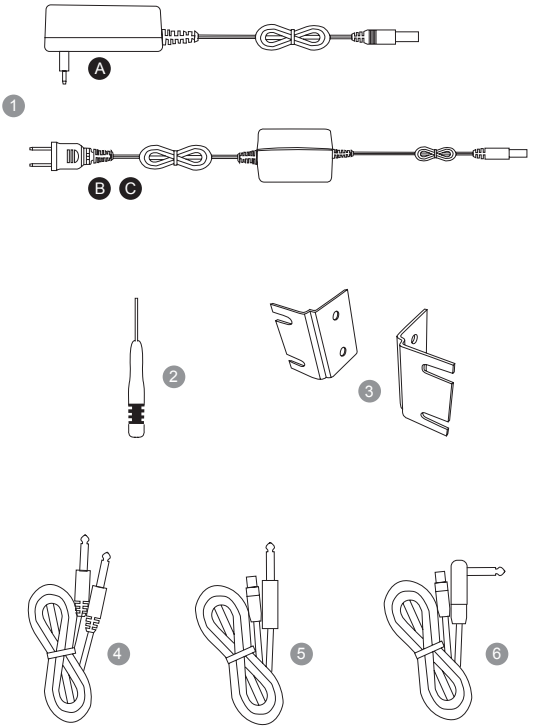

5. 連接方式

5-1 接收機連接方式

（1）音頻輸出插座

接著連接接收機後面板的「音頻輸出」，可依據擴大器音頻輸入插座類型選擇平衡式音頻輸出插座或不平衡式輸出插座。將訊號線插頭一端插至接收機上的音頻輸出插座，再將另一端接頭插至擴大器的MIC IN神插座， 如步驟一。

（2）電源輸出插座

將交直流(AC/DC)變壓器的輸出端，接到接收機直流電源輸入插座上，另一端接到交流電源插座上，如步驟二。(請務必確認變壓器的交流規格與插座規格相同)。

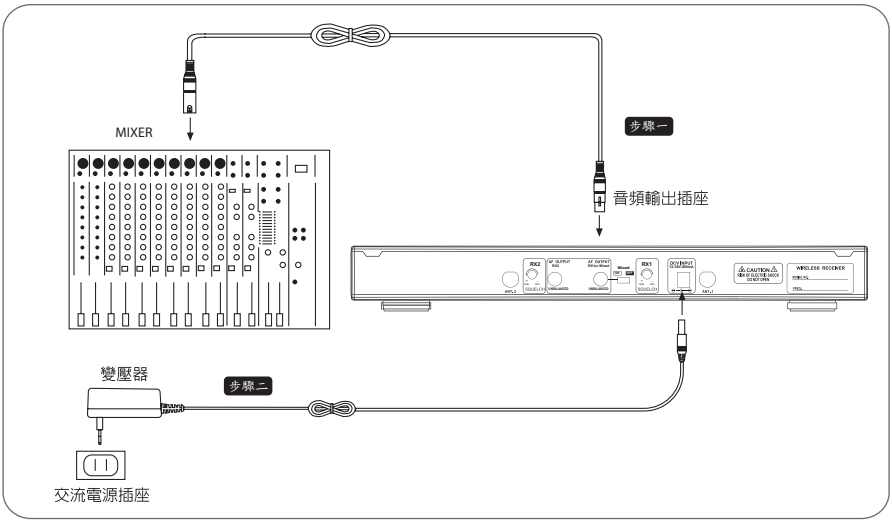

（3）開啟接收機電源鈕

（4）調整AF輸出準位

5-2 安裝使用 // Mh-A1 / RU-850LTB

參數設定

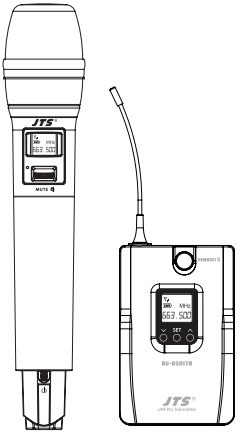

◎ ATT. 音頻輸入衰減

At oFF	音頻輸入不衰減
At on	音頻輸入衰減20dB

僅PT-850L有此功能

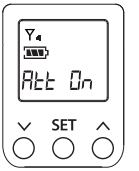

圖示表目前音頻
輸入衰減20dB

◎ Sensitivity麥克風輸入感度

正常感度	GAIN：+15dB GAIN：+14dB ～ GAIN：+2dB GAIN：+1dB GAIN：0dB GAIN：-1dB GAIN：-2dB ～ GAIN：-14dB GAIN：-15dB

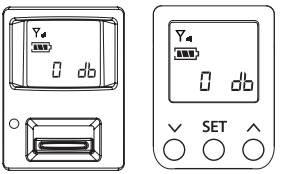

圖示表目前設定感度為Gain 0dB(預設值)

◎ RFP麥克風射頻功率

rFP Lo	10mW
rFP Hi	50mW

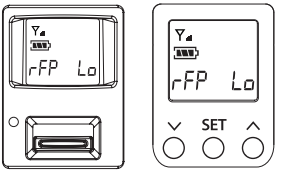

射頻功率為low

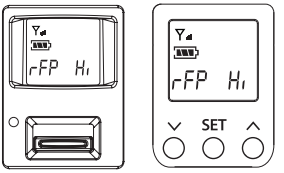

射頻功率為Hi

◎ AUTO-OFF麥克風自動關機時間(在靜音狀態下)

OFF	關閉此功能
1	1分鐘後自動關機
10	10分鐘後自動關機
30	30分鐘後自動關機

註：預設值為10分鐘。

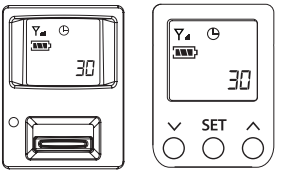

◎ 按鍵鎖定

Loc on	Lock ON 鎖定
Loc oFF	Lock OFF 解鎖

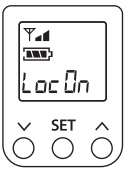

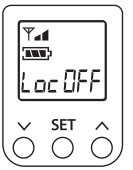

6. 系統操作說明

(1) 開啟系統

1. 首先開啟接收機的電源，再檢查信號指示燈，確定為最佳收訊狀態。
2. 調整接收機的音量至適當的大小。
3. 為避免損害擴大器，請先將接收機及發射器開啟，再將擴大器電源開啟並調整到適當的音量。
4. 開啟發射器的電源後，可藉由紅色的LED指示燈得知目前的電池容量。如果LED指示燈是亮著的，即表示發射器的電源已開啟且有足夠的電量。但如果LED指示燈是一直閃爍著，即表示電量將要耗盡，需立即更換電池。

(2) 關閉系統

1. 先將擴大器的音量轉到最小，再關掉擴大器的電源。
2. 關掉接收機及發射器的電源。

7. 產品注意事項

(1) 為達到最佳收訊效果，請盡量保持接收機與發射器的間隔距離。
(2) 接收機、發射器與其他金屬物品保持一段距離，至少50公分。
(3) 為避免產生回受、嘯叫，請勿將發射器直接對準喇叭。
(4) 建議握住發射器(麥克風)本體的中段部位，可以達到最加拾音效果。
(5) 當長時間不在使用發射器時，請將電池槽內的電池取出，以避免電解液流出，損害發射器。
(6) 更換電池時，請同時換掉2顆電池，或使用同一品牌的電池，才能確保最佳電力效能。

US-A1 / Mh-A1 / RU-850LTB

JTS® PROFESSIONAL CO.,LTD
41280 台中市大里區工業九路148號
電話：886-4-24938803　傳真：886-4-24914890
信箱：jts@jts.com.tw
台灣內銷業務：sales@jts.com.tw
www.jts.com.tw

59508-102-02