JTS®

LIGHTER
SMALLER
MORE POWERFUL

UR-816D(DB) / UT-16GT(GTP)

FC CE 1856

59508-028-06

JTS PROFESSIONAL CO., LTD.

樂器專用

小型無線麥克風系統

使用說明書

產品1年保固服務書

產品型號		機種序號	
客戶姓名		聯絡電話	
地　　址			
購買日期	年　　月　　日		
銷售店章	請務必蓋上店章及填上購買日期，保固始生效！		

保固服務說明

1. 請務必將保固標籤蓋上購買日期，並張貼於主機底部以確保您維修及服務的權益。
2. 產品保固期限，係依據貼於產品上的『保固標籤』上之購買日期起算一年；若主機上未張貼『保固標籤』，則依據產品之製造日起算15個月。若麥克風故障時，但未連同主機一併寄回時，則依據麥克風上標示之製造日算起15個月。
3. 機器在保固期限內，若按使用說明書之正常使用情況下發生故障，請與原銷售本產品之商店聯絡，以進行維修工作。
4. 將商品送回維修時，為利於正確判斷故障原因，以及維修收費與否之依據，敬請連同主機、麥克風一併送回商店。
5. 保固期內，本公司提供免費維修服務，但下列情況將酌收零件成本及維修費用：
   a. 因天災或不可抗拒之外力而造成損害者。
   b. 摔壞、浸水、受潮、腐蝕、異物侵入、遺失零組件而損壞者。
   c. 消耗性零件不予保證 (例如麥克風音頭、鋼網等等)。
   d. 主機上未張貼『保固標籤』，或『保固標籤』遭損毀致無法辨識保固期限者。
6. 本保證書請妥善保存，如有遺失，恕不另行補發。

內容索引

※ 保固服務書

1. 系統操作注意事項 1

2. 產品特性 1

3. 規格説明 2

3-1 接收機 // UR-816D(DB) 2

3-2 微型發射器 // UT-16GT / UT-16GTP 2

4. 零件説明 3

4-1 接收機 // UR-816D(DB) 3

4-2 微型發射器 // UT-16GT / UT-16GTP 4

4-3 配件 5

5. 產品安裝及操作説明 6

5-1 接收機安裝 6

5-2 發射器電源安裝 7

5-3 發射器安裝 8

6. 系統功能操作説明 11

7. 機架安裝 12

7. 產品注意事項 13

感謝您對此產品的愛護與支持！為確保系統能充分發揮功能，達到最佳使用效果，敬請在使用本系統前，詳閱此份説明書。

1. 系統操作注意事項

1-1 在接上電源前，必須先確認主機標示之電壓與府上插座電源值相同。
1-2 勿將機器置放於潮濕及高溫的地方。
1-3 操作該系統前，請先擦乾雙手。
1-4 保持機器遠離火源或熱源。

2. 產品特性

UT-16GT/UT-16GTP 提供給音樂家前所未有的真實無線體驗。在極小的空間內提供豐富的功能。
2-1 創新設計，可同時用於吉他和管樂器。
2-2 UHF PLL 16個可調頻道。
2-3 至少60公尺接收距離。
2-4 音碼鎖定迴路。
2-5 高信噪比。
2-6 一顆AAA 1.5V電池可提供8小時操作。

3. 規格說明

3-1 接收機 // UR-816D(DB)

頻率震盪模式.... 鎖相環迴路
載波頻率範圍.... 502~960 MHz
訊號雜訊比..... > 105dB
總失真率..... <0.6%@1KHz
功能顯示方式.... LED
功能顯示內容.... 天線A/B、聲頻/射頻
控制方式..... ON/OFF、聲頻
音頻輸出準位.... -12 dB
音頻輸出阻抗.... 600Ω
靜音方式..... 靜音及音碼鎖定迴路
電源供應..... 12-18VDC, 200mA
輸出插頭型式.... 1個平衡式XLR接頭
1個非平衡式 Ø6.3mm 接頭
尺寸(m/m)..... UR-816D：210mm(寬)＊40mm(高)＊171mm(長)
UR-816DB：210mm(寬)＊40mm(高)＊181mm(長)

3-2 微型發射器 // UT-16GT / UT-16GTP

頻率振盪模式.... 鎖相環迴路
載波頻率範圍.... 502~960 MHz
RF輸出..... 最大10mW
穩定度..... ±10KHz
頻率漂移..... ±48KHz
LED顯示..... 電源、靜音
控制方式..... 電源開關、聲頻、頻道、靜音
諧波輻射..... <-50 dBC
音頻響應..... 40~18,000 Hz
電池型式..... 一顆 LR03, AAA 1.5V

4. 零件説明

4-1 接收機 // UR-816D(DB)

前面板

1. 天線
2. 電源開關
3. 電源指示燈
4. 頻道選擇
5. 射頻訊號指示
6. 音頻訊號指示
7. 音量控制

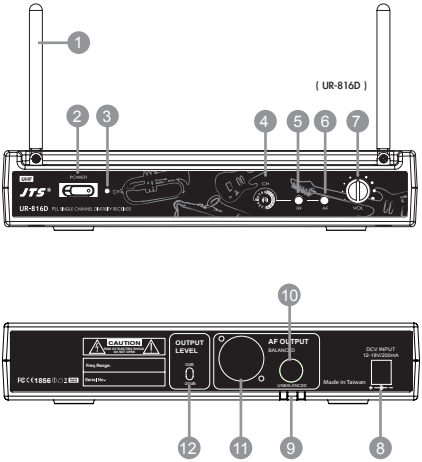

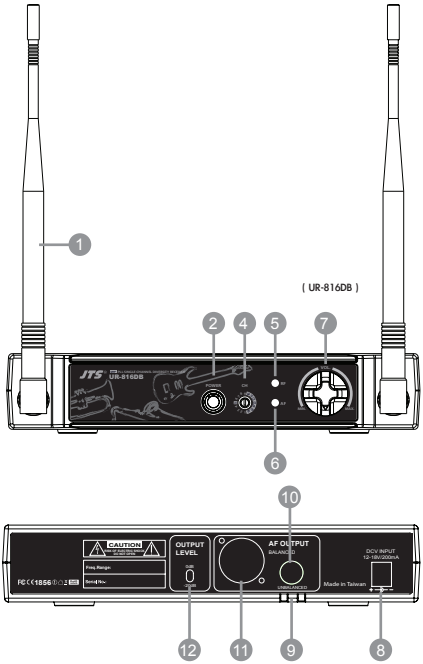

後面板

8. 直流電源輸入插座（12-18V/200mA）：連接電源供應器。
9. 防拉線夾：連接電源線時，將線繞過固定鉤來防止電源線被意外拉扯而脱落。
10. 音頻輸出（6.3mm，非平衡式）：可連結非平衡式輸入，例如混音器或放大器。
11. 平衡式XLR輸出：可連結平衡式輸入，例如混音器或放大器。
12. 輸出衰減（-20dB）：衰減平衡式XLR輸出-20dB。

4-2 微型發射器 // UT-16GT / UT-16GTP

⑬ UT-16GT發射器 / UT-16GTP發射器
⑭ 靜音/電源開關
⑮ 電源開 /關，電池狀態和靜音LED指示燈
⑯ 頻道選擇
⑰ 輸入感度調整
⑱ 天線
⑲ 6.3GT plug: 插頭
⑳ 516GT: 手風琴麥克風模組
508GT: 管樂器麥克風模組
㉑ 16GT Clip: 管樂器固定夾
㉒ 516 Bracket
㉓ 16GT Clip
㉔ 電池蓋（顏色）飾蓋：橙色/白色/灰色
㉕ CLP-UT

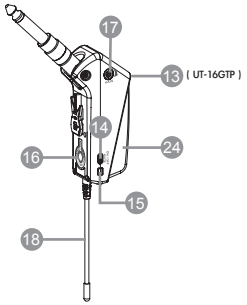

Guitar Pack

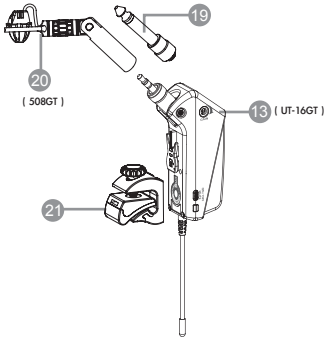

Guitar/Winds Pack

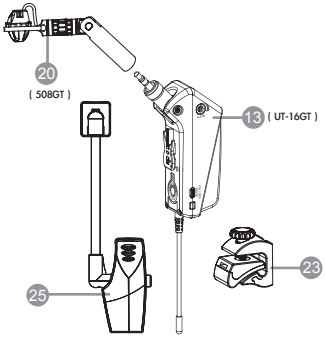

Winds/Brass Pack

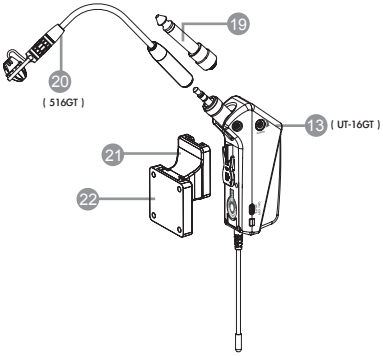

Accordion/Guitar Pack

4-3 配件

㉖ AC / DC變壓器

Ⓐ 交換式電源供應器
(100V~240V，50~60Hz)

Ⓑ 線性電源供應器(220V，50Hz) 選 配

Ⓒ 線性電源供應器 (220V，60Hz) 選 配

㉗ AF輸出導線

㉘ 調整棒

㉙ 吸盤

㉚ DR-900 雙孔接收機固定架 選 配

㉛ RP-900 固定架遮板 選 配

㉜ 雙面膠*2

㉝ 防風罩

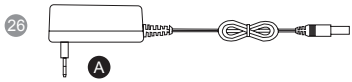

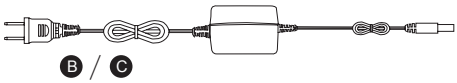

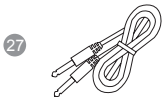

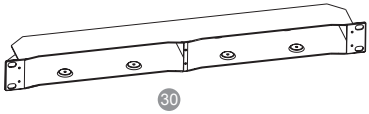

※於音頭上下蓋貼上雙面膠防止防風罩易脱落問題貼合位子如下圖1、2所示:

※將兩處雙面膠白色防黏面撕開並防風罩依照前後端方向裝入音頭上下蓋上黏合如下圖3所示:

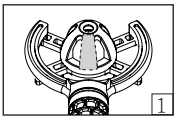

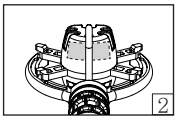

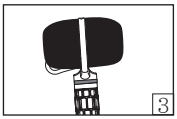

5. 產品安裝及操作説明

5-1 接收機

(1) 連接後方機器（如混音器與放大器）

使用適合的音源線連接音頻輸出(6.3mm)或平衡式XLR輸出到混音器或放大器的麥克風輸入。（步驟 1）

(2) 連接電源

將AC/DC 變壓器線一端插入接收機後面板的電源孔 ，另一端插入電源座。（步驟2）

注意// 為避免電源線意外脫落，請將電源線固定於防拉線夾的固定鉤上。

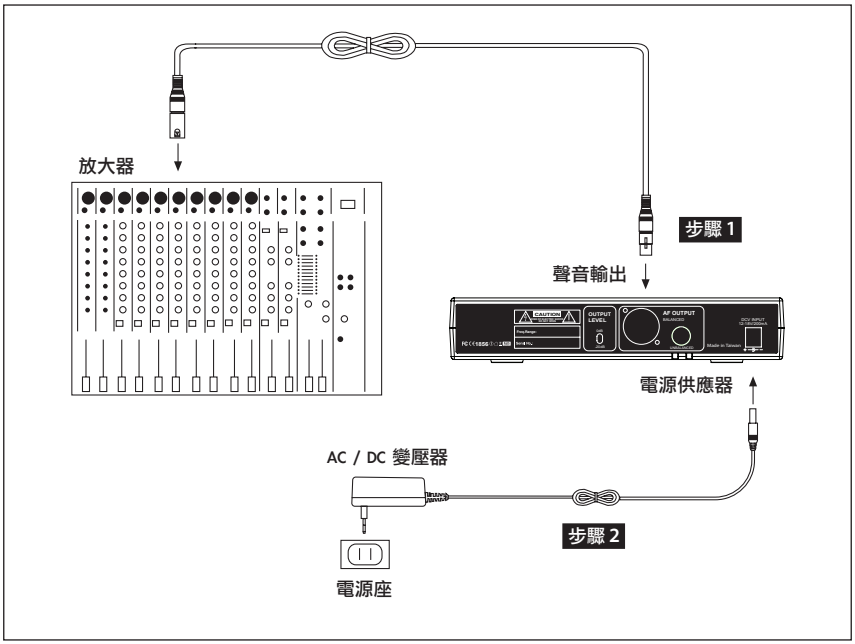

5-2 發射器電池安裝

(1) 按下電池蓋㉔ 後滑出。

(2) 按照極性指示插入或更換新電池。

(3) 電源開關⑭ 切換至ON。如果電池是處於良好狀態的LED指示燈⑮ 會亮起綠燈，只要電池處於低電量LED指示燈⑮ 會亮起紅燈，然後剩餘的電池量僅可使用30分鐘。

(4) 裝回電池蓋。

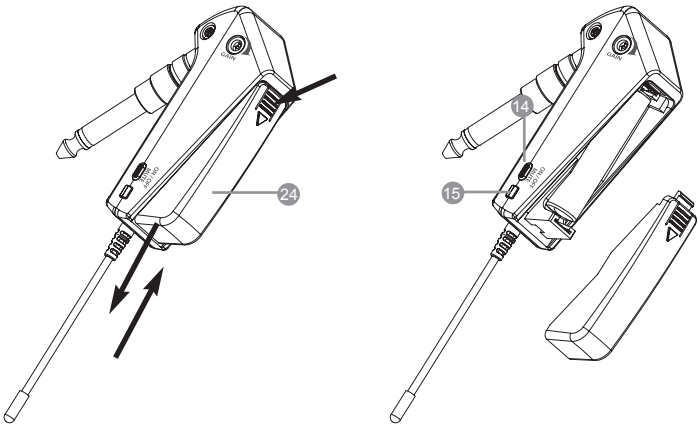

5-3 安裝發射器

(1) 使用UT-16GT+6.3GT插頭於電吉他

1.將6.3GT插頭插入發射器，並將它旋緊固定到底。

2.將發射器插入電吉他音源輸出孔。

3.插入電吉他音源輸出孔時，需將發射器推到底將其固定。

4.另有吸盤 ㉙ 固定發射器天線，以防止發射器晃動。

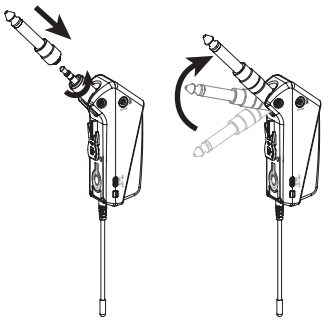

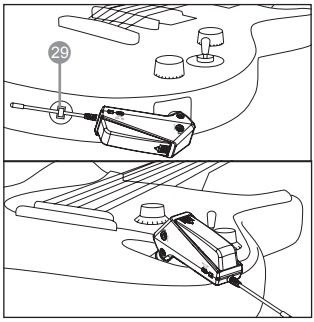

(2) 使用UT-16GTP於電吉他

1.將發射器插入電吉他音源輸出孔。

2.插入電吉他音源輸出孔時，需將發射器推到底將其固定。

3.另有吸盤 ㉙ 固定發射器天線，以防止發射器晃動。

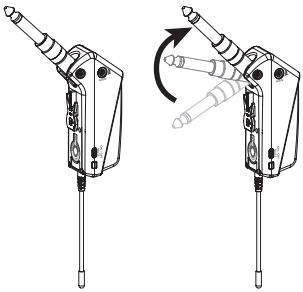

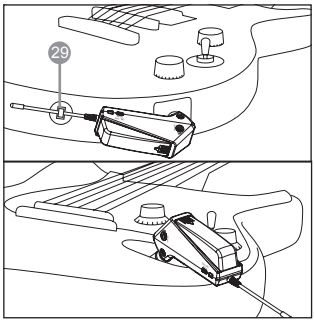

(2) 使用516GT/508GT於管樂器/手風琴

① 將516GT/508GT插入發射器，並將它旋緊定到底。

② 順時針方向旋轉16GT Adapter/16GT CLIP/CLP-UT上的螺絲將發射器固定於樂器。

③ 固定16GT Adapter + 516 Bracket 於手風琴上。

④ 固定16GT CLIP / CLP-UT 到適當位置。

⑤ 調整516GT/508GT 到適當位置。

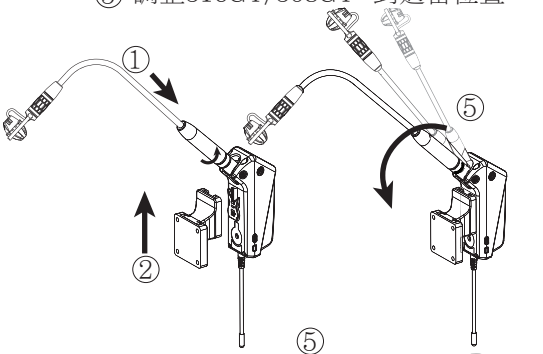

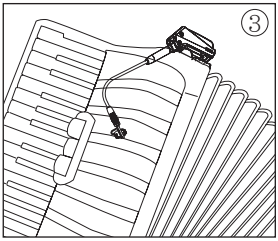

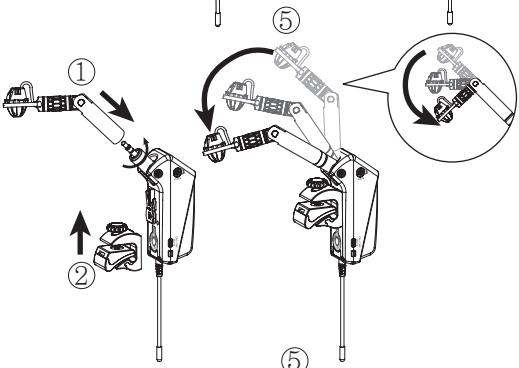

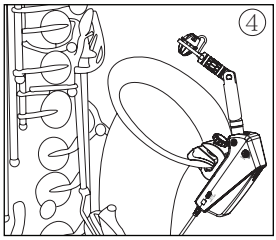

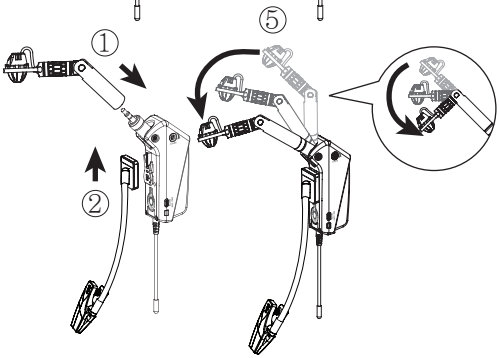

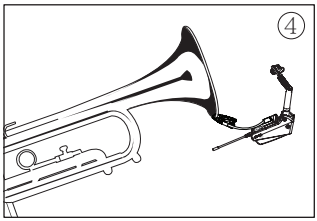

(3) 設置水平

1. 使用調整棒調整發射器頻率選擇 ⑯，將發射器和接收器調整為相同的頻率。
2. 調整發射器感度 ⑰ 。
3. 設定電源開關 ⑭ 為ON，開啟發射器。
4. 開啟接收機和音響系統電源。
5. 將樂器的音量調至最大，然後彈奏/吹奏幾個音符。
6. 如有失真，就將輸入感度 ⑰ 調低至無失真出現。如果感度太低，則將輸入感度 ⑰ 調昇至失真出現之前的臨界點。

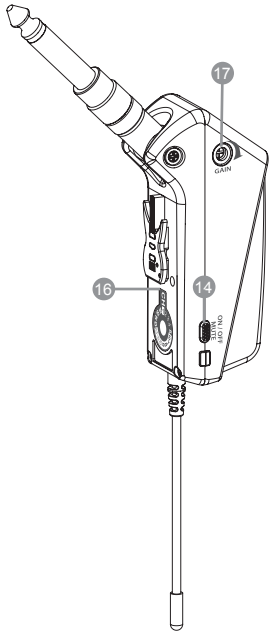

6. 系統操作

首先關掉外接放大器的電源，或將音量轉到最小。

(1) 開啟電源

打開接收機電源開關 ❷，當電源導通瞬間，接收機前面板上的電源指示燈 ❸ 會閃亮一下，表示開機正常。接著射頻訊號指示 ❺ 和音頻訊號指示 ❻ 會立即亮起，則表示接收情形良好。將接收機音量調整至適當大小，接著再打開放大機的電源，並且調整音量調整至適當大小。

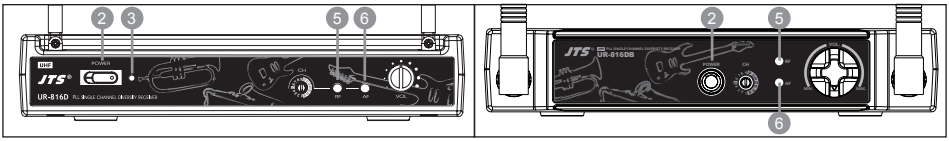

為達到最佳收訊效果，請盡量保持接收機與發射器的間隔距離在1公尺以上，並且盡量減少置放物品在接收機與發射器之間，或盡量減少鋼筋水泥牆的阻隔，以獲得較長距離的接收效果。

(2) 頻道切換選擇

1. 用附件中的調整棒切換接收機 ❹ 與發射器 ⑯ 的「頻道選擇」，自16個頻道中，選擇適合的頻道。

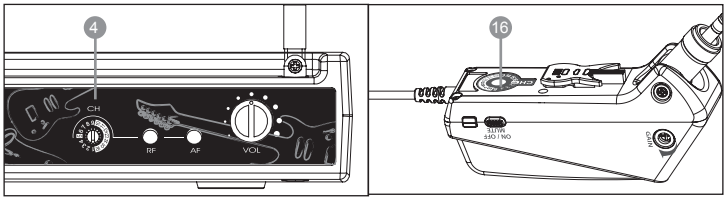

2. 記得接收機與發射器的頻道要選擇一致的頻道。
3. 當2個以上發射機和接收機都被用在同一個位置，他們必須設置為使用不同的頻道。如果現有的頻道被干擾，請更改為另一個非干擾頻道。

7. 機架安裝

UR-816D為精巧的半U機身，配合貼心設計的DR-900固定架，即可將接收機裝置在機架上。

(1) 在安裝接收機固定架之前，請記得先將接收機上的所有導線取下。

(2) 先將DR-900的底部翻轉朝上如圖示，同時也將接收機的底部朝上方，推進固定架內。在固定架與接收機底部有四個螺絲固定孔，請以附件中的4支固定螺絲，同時鎖緊固定住接收機與固定架，翻轉固定架與接收機，令其底部朝下，然後即可將固定架鎖在音響架上。

(3) DR-900設計可同時放置2台接收機，若是只裝置1台接收機，配件中的RP-900面板，即可鎖裝在另一邊的框架上，增益美觀效果。

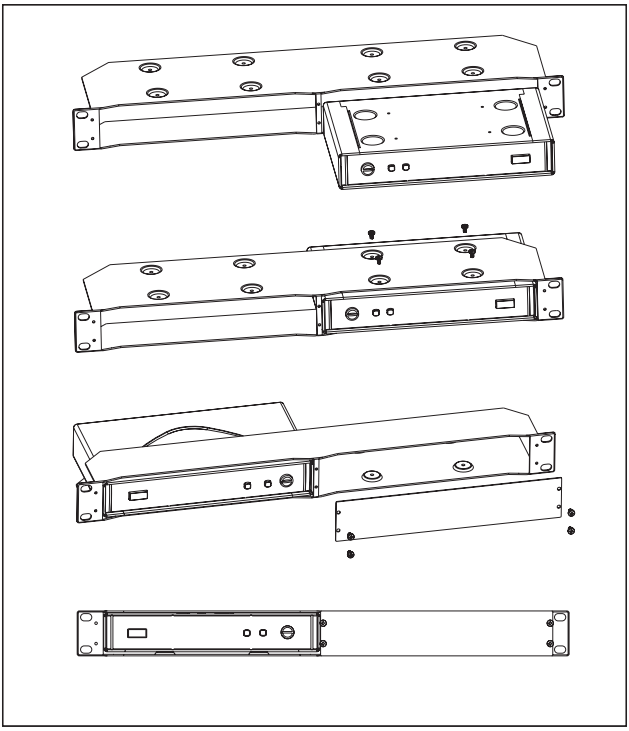

8. 產品注意事項

(1) 為達到最佳收訊效果，請盡量保持接收機與發射器的間隔距離在1公尺以上，並且盡量減少置放物品在接收機與發射器之間，並盡量減少鋼筋水泥牆的阻隔，以獲得較長距離的接收效果。

(2) 接收機、發射器盡量與其他金屬物品保持一段距離，至少50公分，可以避免收訊的干擾或阻隔。

(3) 為避免產生回授、嘯叫，請勿將發射器直接對準放大器。

(4) 當長時間內不再使用發射器時，請將電池槽內的電池取出，以避免電解液流出，損壞發射器。