JTS®

LIGHTER
SMALLER
MORE POWERFUL

UR-816PD / UT-16GTP

FC CE 1856 RoHS conform

59508-041-01

JTS PROFESSIONAL CO., LTD.

吉他專用

小型無線系統

使用說明書

產品1年保固服務書

產品型號		機種序號	
客戶姓名		聯絡電話	
地　　址			
購買日期	年　　月　　日		
銷售店章	請務必蓋上店章及填上購買日期，保固始生效！		

保固服務說明

1. 請務必將保固標籤蓋上購買日期，並張貼於主機底部以確保您維修及服務的權益。
2. 產品保固期限，係依據貼於產品上的『保固標籤』上之購買日期起算一年；若主機上未張貼『保固標籤』，則依據產品之製造日起算15個月。若麥克風故障時，但未連同主機一併寄回時，則依據麥克風上標示之製造日算起15個月。
3. 機器在保固期限內，若按使用說明書之正常使用情況下發生故障，請與原銷售本產品之商店聯絡，以進行維修工作。
4. 將商品送回維修時，為利於正確判斷故障原因，以及維修收費與否之依據，敬請連同主機、麥克風一併送回商店。
5. 保固期內，本公司提供免費維修服務，但下列情況將酌收零件成本及維修費用：
   a. 因天災或不可抗拒之外力而造成損害者。
   b. 摔壞、浸水、受潮、腐蝕、異物侵入、遺失零組件而損壞者。
   c. 消耗性零件不予保證 (例如麥克風音頭、鋼網等等)。
   d. 主機上未張貼『保固標籤』，或『保固標籤』遭損毀致無法辨識保固期限者。
6. 本保證書請妥善保存，如有遺失，恕不另行補發。

內容索引

※ 保固服務書

1. 系統操作注意事項 1

2. 產品特性 1

3. 規格說明 2

3-1 接收機 // UR-816PD 2

3-2 微型發射器 // UT-16GTP 2

4. 零件說明 3

4-1 接收機 // UR-816PD 3

4-2 微型發射器 // UT-16GTP 4

4-3 配件 4

5. 產品安裝及操作說明 5

5-1 接收機安裝 5

5-2 發射器電池安裝 6

5-3 發射器安裝 7

6. 系統功能操作說明 9

7. 產品注意事項 11

感謝您對此產品的愛護與支持！為確保系統能充分發揮功能，達到最佳使用效果，敬請在使用本系統前，詳閱此份說明書。

1. 系統操作注意事項

1-1 在接上電源前，必須先確認主機標示之電壓與府上插座電源值相同。
1-2 勿將機器置放於潮濕及高溫的地方。
1-3 操作該系統前，請先擦乾雙手。
1-4 保持機器遠離火源或熱源。

2. 產品特性

UT-16GTP 提供給音樂家前所未有的真實無線體驗。在極小的空間內提供豐富的功能。
2-1 創新設計，適用於各式電吉他。
2-2 UHF PLL 16個可調頻道。
2-3 至少60公尺接收距離。
2-4 音碼鎖定迴路。
2-5 高信噪比。
2-6 一顆AAA 1.5V電池可提供8小時操作。

3. 規格說明

3-1 接收機 // UR-816PD

頻率震盪模式.... 鎖相環迴路
載波頻率範圍.... 502~960 MHz
訊號雜訊比..... > 105dB
總失真率..... <0.6%@1KHz
功能顯示方式.... LED
功能顯示內容.... 天線A/B、聲頻/射頻
控制方式..... ON/OFF、聲頻
音頻輸出準位.... -12 dB
音頻輸出阻抗.... 600Ω
靜音方式..... 靜音及音碼鎖定迴路
電源供應..... 9-15VDC, 200mA
輸出插頭型式.... 1個非平衡式 Ø6.3mm 接頭

尺寸(m/m)..... 124mm(寬)*33mm(高)*73mm(長)

3-2 微型發射器 // UT-16GTP

頻率振盪模式.... 鎖相環迴路
載波頻率範圍.... 502~960 MHz
RF輸出..... 最大10mW
穩定度..... ±10KHz
頻率漂移..... ±48KHz
LED顯示..... 電源、靜音
控制方式..... 電源開關、聲頻、頻道、靜音
假象干擾比..... <-50 dBC
音頻響應..... 40~18,000 Hz
電池型式..... 一顆 LR03, AAA 1.5V

4. 零件説明

4-1 接收機 // UR-816PD

前面板

1. 天線
2. 電源開關 / 音量控制
3. LED顯示
4. 頻道選擇
5. ANT. A/B
6. 音頻訊號指示

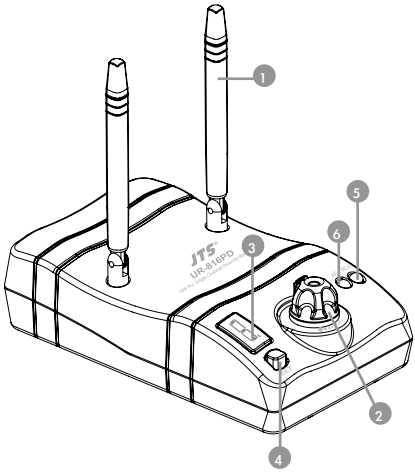

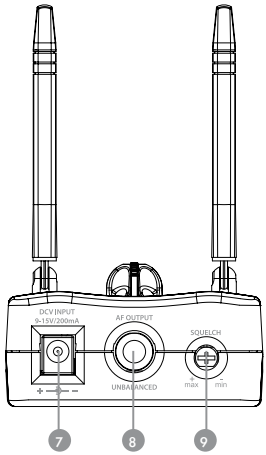

後面板

7. 直流電源輸入插座（9-15V/200mA）：連接電源供應器。
8. 音頻輸出（6.3mm，非平衡式）：可連結非平衡式輸入，例如吉他效果器。
9. 音碼鎖定迴路。

4-2 微型發射器 // UT-16GTP

1. UT-16GTP發射器
2. 靜音/電源開關
3. 電源開 /關，電池狀態和靜音LED指示燈
4. 頻道選擇
5. 輸入感度調整
6. 天線
7. 6.3mm非平衡式插頭
8. 電池蓋（顏色）飾蓋：橙色/白色/銀色

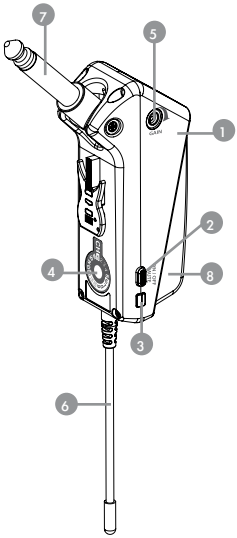

4-3 配件

9. AC / DC變壓器
   - A 交換式電源供應器
     (100V~240V，50~60Hz)
   - B 線性電源供應器(220V，50Hz) 選 配
   - C 線性電源供應器 (220V，60Hz) 選 配
10. AF輸出導線
11. 調整棒
12. 吸盤

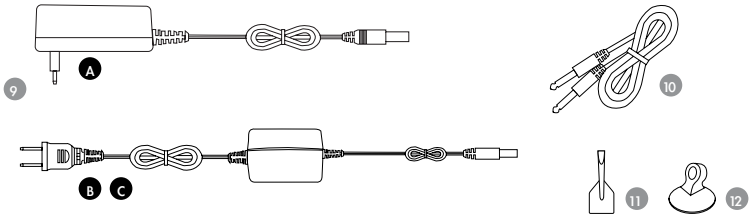

5. 產品安裝及操作説明

5-1 接收機

(1) 連接至吉他效果器

使用適合的音源線連接音頻輸出(6.3mm)到效果器的麥克風輸入。

(步驟 1)

(2) 連接電源

將AC/DC 變壓器線一端插入接收機後面板的電源孔 ，另一端插入電源座。(步驟2)

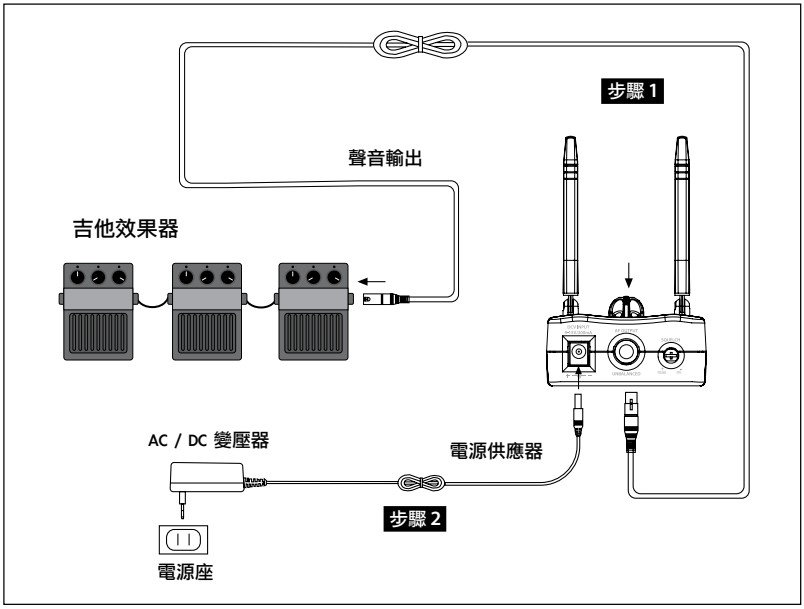

5-2 發射器電池安裝

(1) 按下電池蓋 ❽ 後滑出。

(2) 按照極性指示插入或更換新電池。

(3) 電源開關 ❷ 切換至ON。如果電池是處於良好狀態的LED指示燈 ❸ 會亮起綠燈，只要電池處於低電量LED指示燈 ❸ 會亮起紅燈，然後剩餘的電池量僅可使用30分鐘。

(4) 裝回電池蓋。

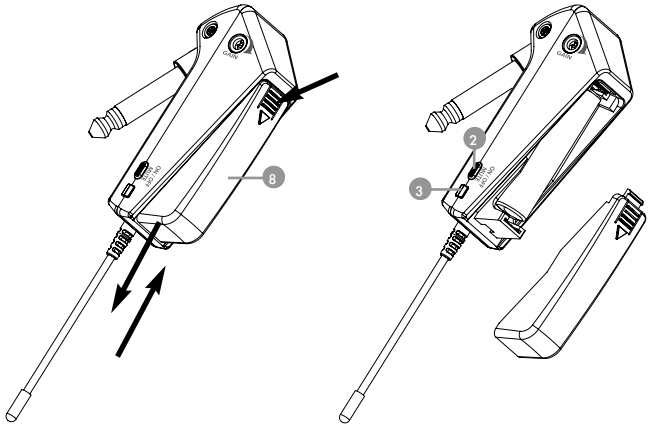

5-3 安裝發射器

(1)使用UT-16GTP於電吉他。

1.將發射器插入電吉他音源輸出孔。

2.插入電吉他音源輸出孔時，需將發射器推到底將其固定。

3.另有吸盤 ⓬ 固定發射器天線，以防止發射器晃動。

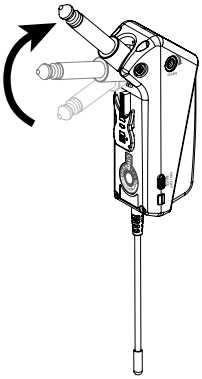

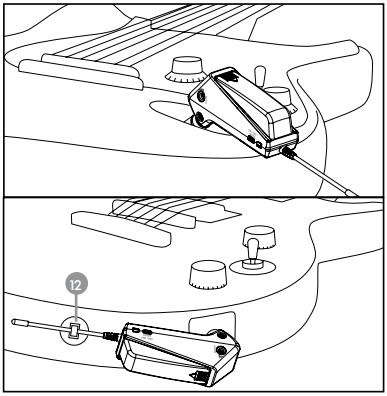

(2) 設置水平

1. 使用調整棒調整發射器頻率選擇 ④，將發射器和接收器調整為相同的頻率。
2. 調整發射器感度 ⑤。
3. 設定電源開關 ② 為ON，開啟發射器。
4. 開啟接收機和音響系統電源。
5. 將樂器的音量調至最大，然後彈奏幾個音符。
6. 如有失真，就將輸入感度⑤調低至無失真出現。如果感度太低，則將輸入感度⑤調昇至失真出現之前的臨界點。

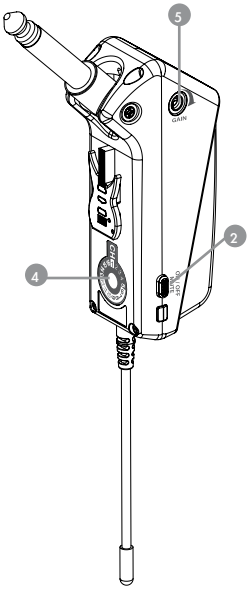

6. 系統操作

首先關掉外接放大器的電源，或將音量轉到最小。

(1) 開啟電源/音量控制

打開接收機電源開關 ❷，將接收機音量調整至適當大小，接著再打開放大機的電源，並且調整音量調整至適當大小。

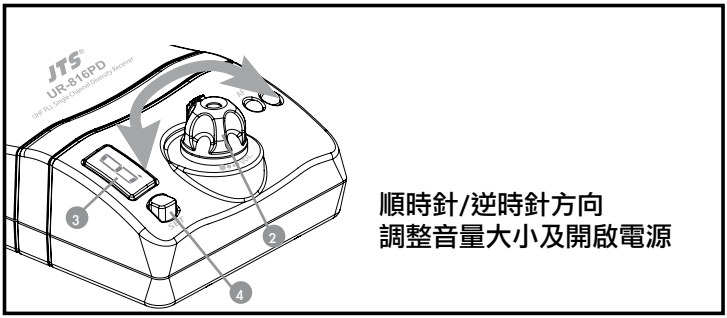

為達到最佳收訊效果，請盡量保持接收機與發射器的間隔距離在1公尺以上，並且盡量減少置放物品在接收機與發射器之間，或盡量減少鋼筋水泥牆的阻隔，以獲得較長距離的接收效果。

(2) 頻道切換選擇

接收器

選擇頻道：

按住“頻道選擇按鍵”❹ 大約三秒鐘，LED顯示器 ❸ 的小數點會開始閃爍允許你選擇頻道。然後，循環按下“頻道選擇按鍵”（1～16),來選擇需要的頻道。

*超過約6秒沒有操作，LED顯示器將停止閃爍。超過約9秒沒有操作，LED顯示器將熄滅。

發射器

頻道切換選擇：

用附件中的調整棒切換接收機❹的「頻道選擇」，自16個頻道中，選擇適合的頻道。

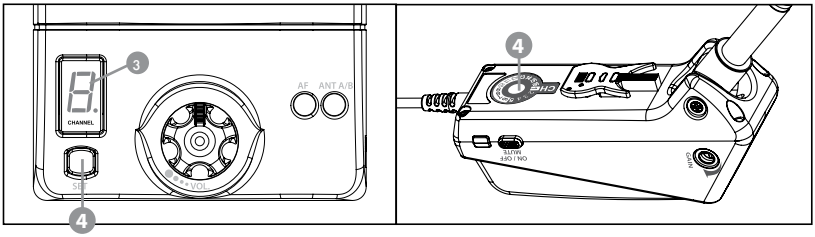

1. 記得接收機與發射器的頻道要選擇一致的頻道。
2. 當2個以上發射機和接收機都被用在同一個位置，他們必須設置為使用不同的頻道。如果現有的頻道被干擾，請更改為另一個非干擾頻道。

7. 產品注意事項

(1) 為達到最佳收訊效果，請盡量保持接收機與發射器的間隔距離在1公尺以上，並且盡量減少置放物品在接收機與發射器之間，並盡量減少鋼筋水泥牆的阻隔，以獲得較長距離的接收效果。

(2) 接收機、發射器盡量與其他金屬物品保持一段距離，至少50公分，可以避免收訊的干擾或阻隔。

(3) 當長時間內不再使用發射器時，請將電池槽內的電池取出，以避免電解液流出，損壞發射器。