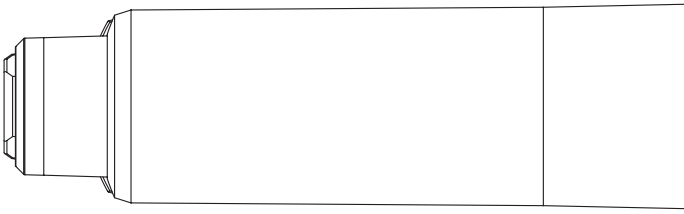

FC CE 1856

59508-020-05

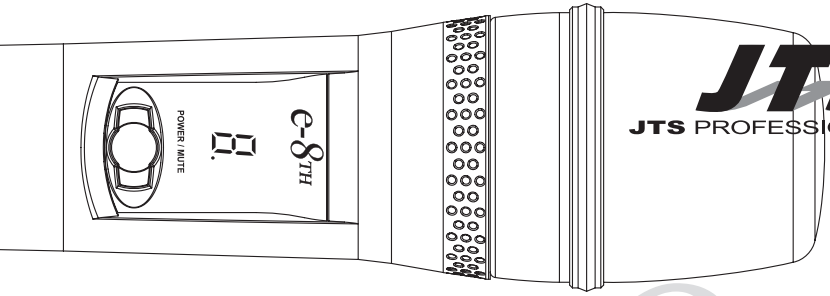

JTS PROFESSIONAL CO., LTD.

e-8TH

UHF PLL手握發射器

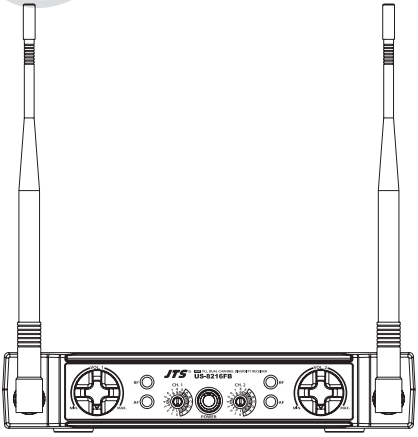

US-8216F/US-8216FB

UHF PLL雙頻道自動選訊接收機

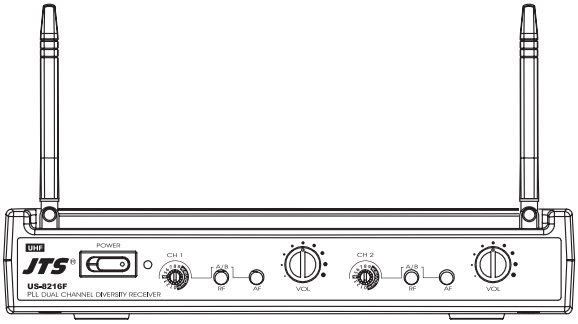

產品1年保固服務書

產品型號		機種序號	
客戶姓名		聯絡電話	
地址			
購買日期	年　　月　　日		
銷售店章	請務必蓋上店章及填上購買日期，保固始生效！		

保固服務說明

1. 請務必將保固標籤蓋上購買日期，並張貼於主機底部以確保您維修及服務的權益。
2. 產品保固期限，係依據貼於產品上的『保固標籤』上之購買日期起算一年；若主機上未張貼『保固標籤』，則依據產品之製造日起算15個月。若麥克風故障時，但未連同主機一併寄回時，則依據麥克風上標示之製造日算起15個月。
3. 機器在保固期限內，若按使用說明書之正常使用情況下發生故障，請與原銷售本產品之商店聯絡，以進行維修工作。
4. 將商品送回維修時，為利於正確判斷故障原因，以及維修收費與否之依據，敬請連同主機、麥克風一併送回商店。
5. 保固期內，本公司提供免費維修服務，但下列情況將酌收零件成本及維修費用：
   a. 因天災或不可抗拒之外力而造成損害者。
   b. 摔壞、浸水、受潮、腐蝕、異物侵入、遺失零組件而損壞者。
   c. 消耗性零件不予保證 (例如麥克風音頭、鋼網等等)。
   d. 主機上未張貼『保固標籤』，或『保固標籤』遭損毀致無法辨識保固期限者。
6. 本保證書請妥善保存，如有遺失，恕不另行補發。

內容索引

1. 系統操作注意事項 1
2. 產品特性 1
3. 規格說明 2
3-1 接收機 2
3-2 手握發射器 2
4. 零件及附件說明 3
4-1 接收機 3
4-2 手握發射器 4
4-3 配件 5
5. 產品安裝及操作說明 6
6. 麥克風安裝說明 10
7. 產品注意事項 11

感謝您對JTS產品的愛護與支持！為確保系統能充分發揮功能，達到最佳使用效果，敬請在使用本系統前，詳閱此份說明書。

1. 系統操作注意事項

* 在接上電源前，必須先連接妥系統之所有的導線 。
* 勿將機器置放在潮濕及高溫的地方。
* 操作該系統前，請先擦乾雙手。
* 機器要避開火源，及高溫。

2. 產品特性

* 16個預設UHF頻道。
* 單頻道/雙頻道發射機操作。
* 自動選訊(Diversity)功能使接收斷訊降到最低。
* 鎖相環迴路合成調諧技術。
* 內建式靜音(Noise Mute)及音碼鎖定迴路(Tone Key Squelch)可抑制干擾。
* 調校天線可最大化無線連接的有效距離。
* 配備有平衡式XLR和非平衡式輸出。
* 精簡地半U設計的接收機。

3. 規格說明

3 -1 US-8216F / US-8216FB UHF PLL雙頻道自動選訊接收機

頻率震盪模式.....	鎖相環迴路
載波頻率範圍.....	502~960MHz
訊號雜訊比.....	> 105dB
總失真率.....	0.6%
功能顯示方式.....	LED
功能顯示內容.....	天線A/B、聲頻/射頻
控制方式.....	ON/OFF，頻道選擇，聲頻
音頻輸出準位.....	-12 dB
音頻輸出阻抗.....	600Ω
靜音方式.....	靜音及音碼鎖定迴路
電源供應.....	US-8216F:12-18VDC，150mA
	US-8216FB:12-18VDC，200mA
輸出插頭型式.....	2個平衡式XLR接頭 / 1個非平衡式Ø6.3mm接頭
尺寸(m/m).....	US-8216F:210mm(寬) * 40mm(高) * 171mm(長)
	US-8216FB:210mm(寬) * 40mm(高) * 181mm(長)

3 -2 e-8TH UHF PLL手握發射器

頻率震盪模式.....	鎖相環迴路
頻道數量.....	16個頻道
載波頻率範圍.....	502~960MHz
RF輸出.....	10mW
穩定度.....	±10MHz
頻率飄移.....	±48kHz
LED顯示.....	頻道
控制方式.....	電源開關、頻道選擇
假象干擾比.....	<-50 dBc
音頻響應.....	40~16,500Hz
電池形式.....	UM3,AA 1.5V*2

4. 零件及附件説明

4-1 US-8216F / US-8216FB UHF PLL雙頻道自動選訊接收機

1. 電源開關
2. 頻道切換鍵
3. 射頻訊號指示
4. 音頻訊號指示
5. 音量調整鈕
6. 天線
7. 電源輸入座
8. 非平衡式音頻輸出插座（Ø6.3mm）
9. 平衡式音頻輸出插座（XLR）

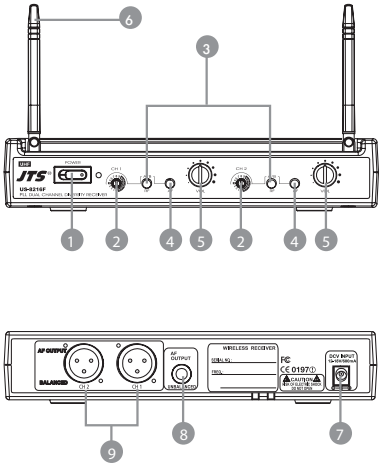

US-8216F

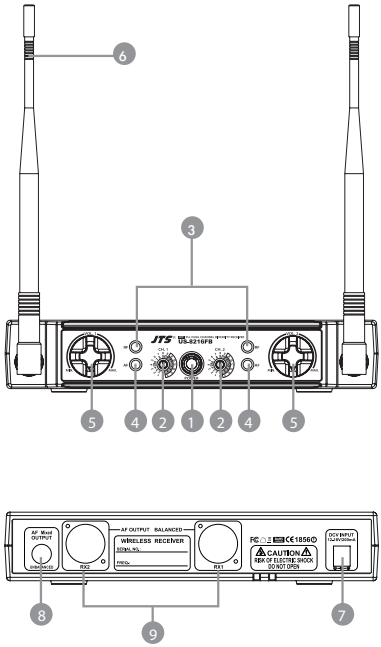

US-8216FB

4-2 e-8TH UHF PLL手握發射器

⑩ LED顯示器：顯示從0-9, A-F的頻道
⑪ 電池槽
⑫ 設定按鍵：設定頻道
⑬ 電源開關
⑭ 感度調整器

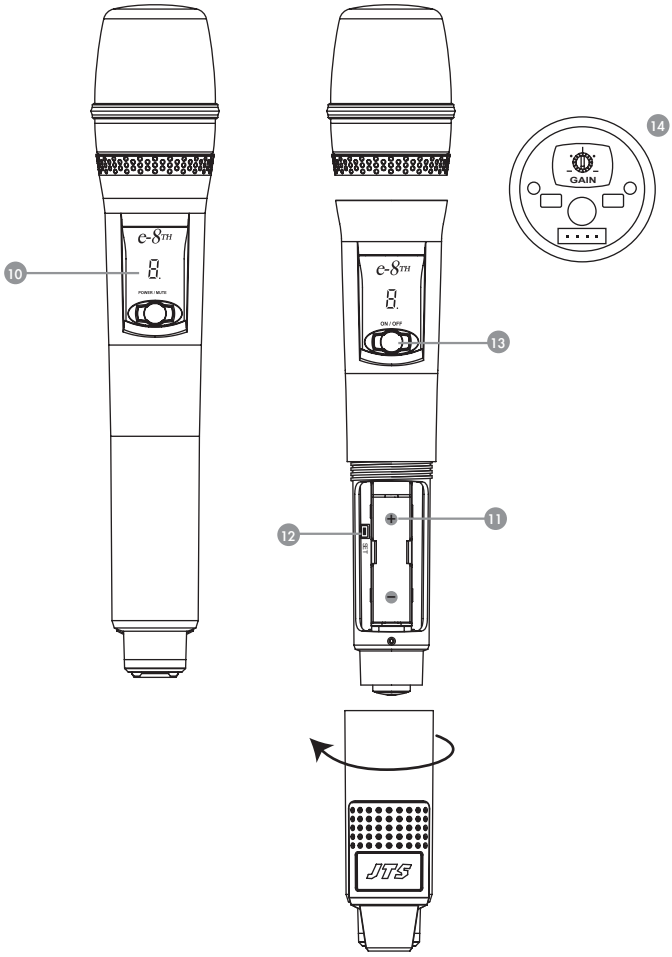

4-3 配件

⑮ AC/DC 變壓器
交換式電源供應器(100V~240V，50~60Hz)
⑯一字起子
⑰ DR-900 雙孔接收機固定架 選 配
⑱ RP-900 固定架遮板 選 配
⑲ Φ6.3 訊號線
⑳ GC-80/GC-100 吉他/貝斯連接線 選 配
㉑ GC-80L/GC-100L 吉他/貝斯連接線 選 配

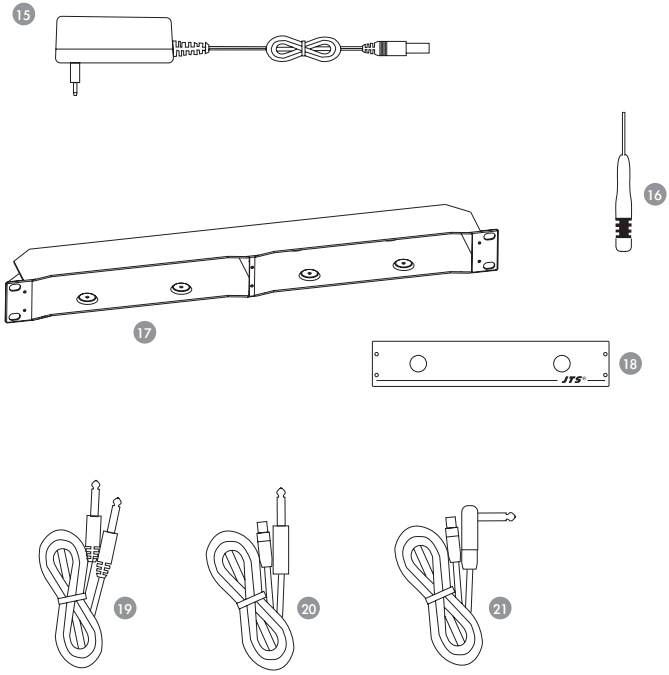

5. 產品安裝及操作説明

5-1 接收機安裝

1. 將電源供應器的輸出端，接到接收機直流電源輸入插座上，另一端接到交流電源插座上。(步驟1) （請務必確認變壓器的　交流電規格與插座規格相同）
2. 接著連接「音頻輸出」。
   接收機後面板，兼備平衡式音頻輸出插座及非平衡式音頻輸出插座，可依據擴大機音頻輸入插座類型選擇。
   將訊號線插頭一端插至接收機上的音頻輸出插座，再將另一端接頭插至擴大機的"MIC IN"插座。（步驟2）

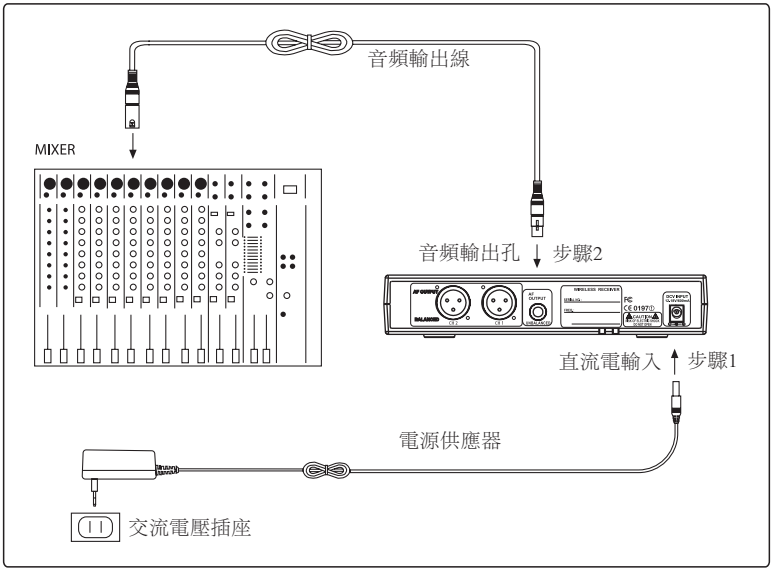

5-2 接收機固定架安裝

US-8216F / US-8216FB為精巧的半U機身，配合貼心設計的DR-900固定架，即可將接收機裝置在音響架上。

1. 在安裝接收機固定架之前，請記得先將接收機上的所有導線取下。
2. 先將DR-900的底部翻轉朝上如圖示，同時也將接收機的底部朝上方，推進固定架內。在固定架與接收機底部有四個螺絲固定孔，請以附件中的4支固定螺絲，同時鎖緊固定住接收機與固定架，翻轉固定架與接收機，令其底部朝下，然後即可將固定架鎖在音響架上。
3. DR-900設計可同時放置2台接收機，若是只裝置1台接收機，配件中的

   RP-900面板，即可鎖裝在另一邊的框架上，增益美觀效果。

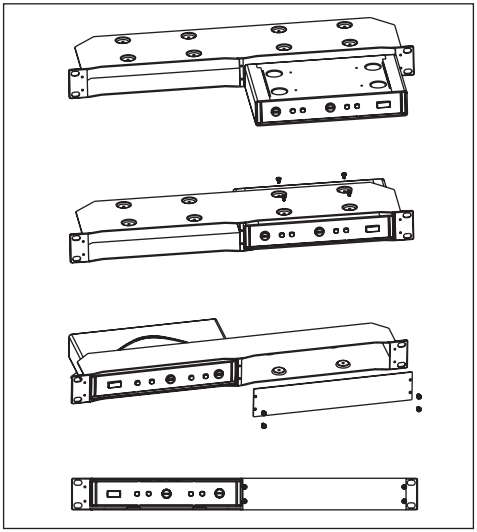

5-3 系統開啟步驟

1. 首先關掉外接放大器的電源，或將音量轉到最小。
2. 打開接收機電源開關，當電源導通瞬間，接收機前面板上的電源指示燈會閃亮一下，表示開機正常。

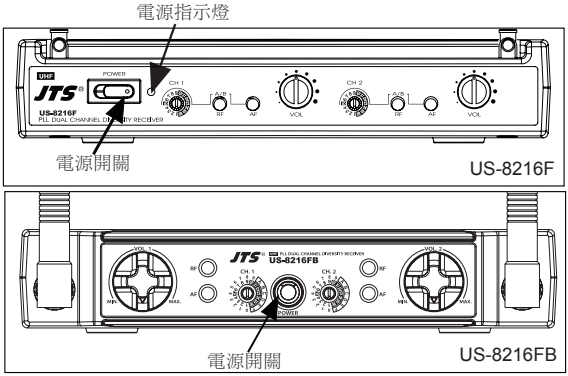

3. 接著LED顯示燈上的射頻訊號指示燈會立即亮起，則表示接收情形良好。
4. 將手握無線麥克風靠近接收機將電源打開，正常情況下， 前面板上的AF訊號指示燈會亮起。
5. 將接收機音量調整至適當大小，接著再打開放大機的電源，並且調整音量調整至適當大小。

※為避免損壞放大機，請於開啟接收機及發射器電源後，再將接收機電源開啟。

5-4 頻道切換選擇

用附件中的調整棒切換接收機與發射器的「頻道切換旋鈕」，自16個頻道中，選擇適合的頻道。記得接收機與發射器的頻道要選擇一致的頻道。

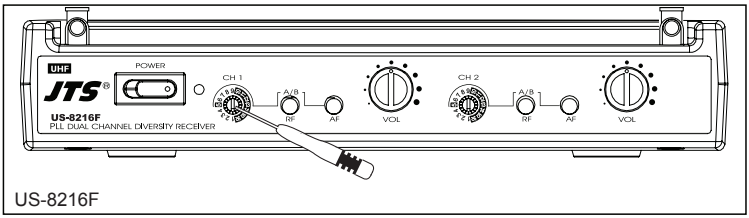

US-8216F

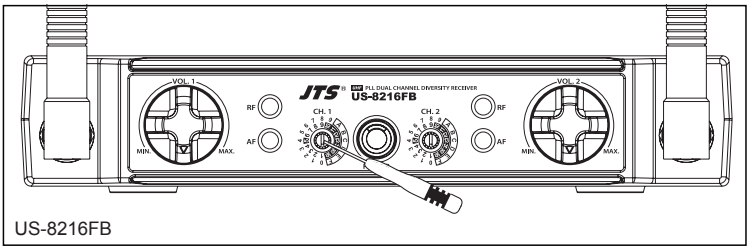

US-8216FB

5-5 系統關閉步驟

1. 先將放大器的音量轉到最小，接著再關掉放大器的電源開關。
2. 接著關掉接收機及發射器的電源。

6. 麥克風安裝説明

6-1 手握麥克風

(1) 電池安裝

依電池槽電池極性符號指示，放入兩顆UM-3 1.5V鹼性電池。

(2) 電源開關

1. 按下「電源開關」將開啟電源。
2. 按住「電源開關」大約三秒鐘將關閉麥克風。

(3) 選擇頻道

1. 按住「設定按鍵」大約三秒鐘，「LED顯示器」中的小數點將會閃爍，允許你改變頻道。
2. 持續按下「設定按鍵」來從預設16個頻道（0-9, A-F）中選擇適合的頻道。

注意：如果超過六秒鐘沒有操作，「LED顯示器」將停止閃爍。

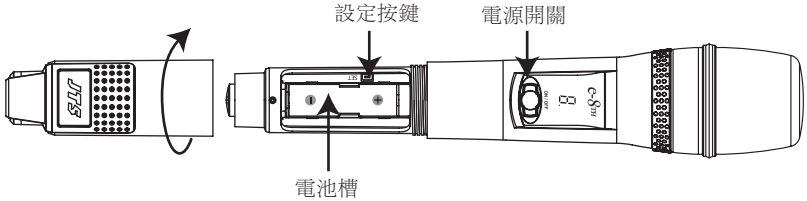

(4) 調整感度

1. 旋開音頭。感度調整位在本體正上方。
2. 順時鐘旋轉

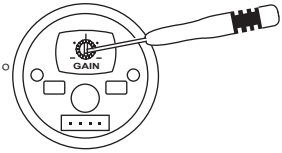

7. 產品注意事項

1. 為達到最佳收訊效果，請盡量保持接收機與發射器的間隔距離在1公尺以上，並且盡量減少置放物品在接收機與發射器之間，或盡量減少鋼筋水泥牆的阻隔，即可以獲得較長距離的接收效果。
2. 接收機、發射器盡量與其他金屬物品保持一段距離，至少50公分，可以避免收訊的干擾或阻隔。
3. 為避免產生回授、嘯叫，請勿將發射器直接對準放大器。
4. 建議握住無線發射器（麥克風）本體的中段部位，可以達到最佳拾音效果。
5. 當長時間內不再使用發射器時，請將電池槽內的電池取出，以避免電解液流出，損壞發射器。
6. 當發射器的紅色指示燈亮起時，表示電力即將耗盡，約僅能再使用1小時，所以應更換新電池。
7. 更換電池時，請同時換掉2個電池，或使用同一品牌的電池，才能確保最佳電力效能。