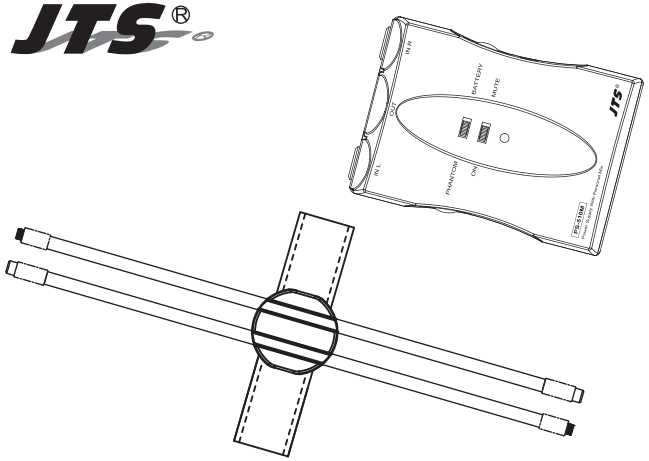

CX-500HQ／PS-510M

胡琴麥克風組／電源供應器

CX-500HQ麥克風組包含兩支CX-500CI麥克風及一個PS-510M電源供應器。此麥克風組是專為收錄胡琴兩面琴筒而設計，可完整清晰呈現胡琴的最完整的聲音。再與標配PS-510M電源供應器同時使用即可將兩支麥克風做最完美的混音搭配。

- 全指向性音頭
- 平整的頻率響應
- 高調整性的固定座
- 4 pin迷你XLR 能直接連接到無線發射機
- 附有衰減和低濾功能的幻象電源模組能直接接到混音器或其他裝置

內容物

❶ CX-500CI微型電容式樂器麥克風：2件
❷ PS-510M幻象電源轉接頭：１件
❸ 海綿罩：2件
❹ 黏扣帶（短：45cm；長：65cm）

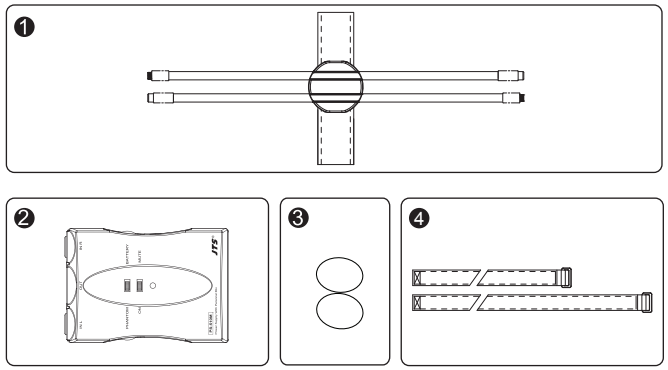

規格

CX-500HQ

音頭型態	電容式音頭
頻率響應	20~20,000 Hz
指向性	全指向性
感度(1kHz)	-58±3dB*(1.25mV)*0dB=1V/μbar
輸出阻抗	1.5kΩ
最大承受音壓1% T.H.D.	130dB
信號雜訊比	68dB
輸出接頭	4P 迷你XLR
電源供應	1-5 VDC
重量	37.4公克（包含導線）
尺寸	∅6.4mm ＊ 22.7mm(長)

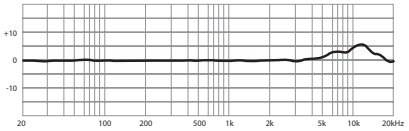

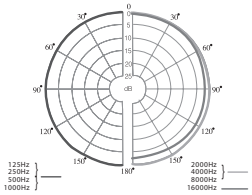

PS-510M

頻率響應	20~20,000 Hz
電源供應	9V電池 / 12~48V幻象電源
電流耗損	幻象電源：最高20mA
電池	最高80mA（使用耳機時）
輸入阻抗	5K Ω
輸出阻抗	470Ω（平衡）
輸入接頭	4P 迷你 XLR [M] x2
輸出接頭	3P XLR [M]
耳機插頭	∅3.5mm dummy stereo
尺寸(mm)	92mm(寬) ＊ 23mm(高) ＊ 65mm(長)

接調音台或無線發射器

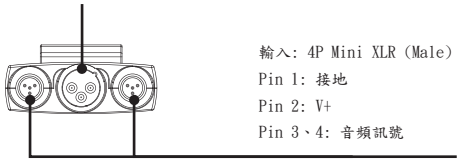

輸入：4P Mini XLR (Male)
Pin 1：接地
Pin 2：V+
Pin 3、4：音頻訊號

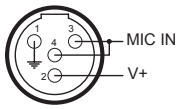

CX-500HQ / PS-510M
胡琴麥克風組 / 電源供應器

胡琴麥克風組 JTS CX-500HQ 使用方式

❶ 將黏扣帶沾黏面朝上穿過CX-500HQ固定座，若黏扣帶過短請自行更換長的黏扣帶。

❷ 再將CX-500HQ固定座朝向琴筒前端沾黏固定琴筒上，建議沾黏固定距離於琴筒上端處切齊。

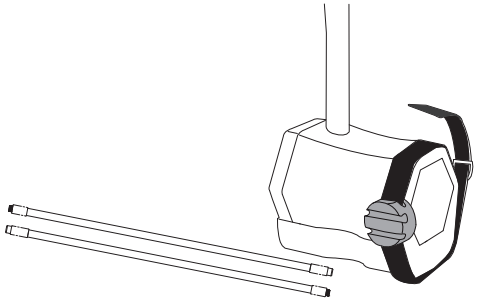

❸ 並將CX-500CI麥克風分別架設於CX-500HQ固定座左右兩邊上。

❹ CX-500CI麥克風左右兩邊架設距離，建議靠近琴皮處架設距離約6公分，靠近音窗處架設距離約8-10公分，但實際收音距離還是取決使用者。

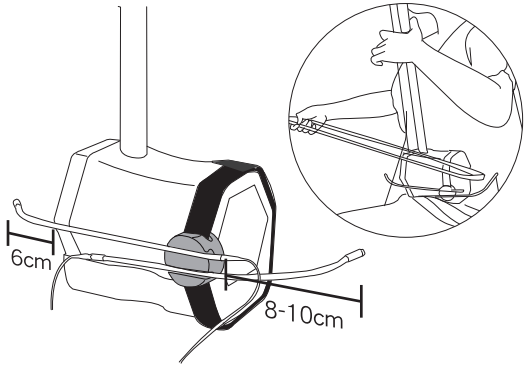

⚠ 為延長CX-500CI電容式麥克風的使用壽命，請確保麥克風放置於適當的溫度與濕度環境中。

⚠ 請使用JTS原廠固定夾及相關配件以確保產品能有效發揮最佳的收音品質。使用任何非JTS原廠配件都有可能造成產品的損壞。

59010-522