JTS®

JTS PROFESSIONAL CO., LTD.

# 無線攝影系統

# 使用説明書

# 產品1年保固服務書

| | | | |
|---|---|---|---|
| 產品型號 | | 機種序號 | |
| 客戶姓名 | | 聯絡電話 | |
| 地址 | | | |
| 購買日期 | 年　　月　　日 | | |
| 銷售店章 | 請務必蓋上店章及填上購買日期，保固始生效！ | | |

## 保固服務說明

1. 請務必將保固標籤蓋上購買日期，並張貼於主機底部以確保您維修及服務的權益。
2. 產品保固期限，係依據貼於產品上的『保固標籤』上之購買日期起算一年；若主機上未張貼『保固標籤』，則依據產品之製造日起算15個月。若麥克風故障時，但未連同主機一併寄回時，則依據麥克風上標示之製造日算起15個月。
3. 機器在保固期限內，若按使用說明書之正常使用情況下發生故障，請與原銷售本產品之商店聯絡，以進行維修工作。
4. 將商品送回維修時，為利於正確判斷故障原因，以及維修收費與否之依據，敬請連同主機、麥克風一併送回商店。
5. 保固期內，本公司提供免費維修服務，但下列情況將酌收零件成本及維修費用；
   a. 因天災或不可抗拒之外力而造成損害者。
   b. 摔壞、浸水、受潮、腐蝕、異物侵入、遺失零組件而損壞者。
   c. 消耗性零件不予保證 (例如麥克風音頭、鋼網等等)。
   d. 主機上未張貼『保固標籤』，或『保固標籤』遭損毀致無法辨識保固期限者。
6. 本保證書請妥善保存，如有遺失，恕不另行補發。

得琦電子股份有限公司

1. 系統操作注意事項 01
2. 特色 01
3. 規格 02
3-1 無線攝影系統接收機 // KA-10R 02
3-2 無線攝影系統發射機 // KA-10T 02
3-3 UHF PLL手握發射機 // KA-8TH 03
3-4 2槽充電器 // TG-10CH2 03
4. 部件説明 04
4-1 無線攝影系統接收機 // KA-10R 04
4-2 無線攝影系統發射機 // KA-10T 04
4-3 UHF PLL手握發射機 // KA-8TH 05
4-4 2槽充電器 // TG-10CH2 05
4-5 配件 05
5. 安裝和操作 06
5-1 電源開關 06
5-2 選擇頻道 06
5-3 外接麥克風 06
5-4 安裝KA-10R至攝影機 07
5-5 連接攝影機與接收機 07
5-6 充電 08
5-7 系統注意事項 08

## 1. 系統操作注意事項

- 在接上電源前，必須先確認主機標示之電壓與府上插座電源值相同。
- 勿將機器置放於潮濕及高溫的地方。
- 操作該系統前，請先擦乾雙手。
- 保持機器遠離火源或熱源。
- 首次使用前，請完全充電8小時以上；若超過三個月未使用，請再次充電以避免電池損壞。

## 2. 特色

- KA-10系統包含有KA-10R接收機、KA-10T發射機、KAC50X / KAC150傳輸線，TG-10CH2雙槽充電器和CM-201領夾麥克風。
- 本系統適用於專業和消費性攝影機。
- CM-201全指向麥克風擴展了錄音範圍。
- 電池可提供14個小時工作時間。
- UHF PLL 16個可調頻道，能使多個系統同時使用。
- 60米接收距離。

# 3. 規格

## 3-1 無線攝影系統接收機 // KA-10R

頻率振盪模式 鎖相環迴路
頻道數量..... 16個頻道
載波頻率範圍 470~960 MHz
LED顯示..... 頻道
控制方式..... 電源開關、頻道選擇、增益控制
頻率響應..... 40~18,000 Hz
輸出插頭型式 1/8” Dummy Stereo Phone Jack
電池電量..... 14小時（平均）
電池類別..... 鋰電池 (3.7V,1300mAh)
尺寸..... 54mm(寬) *99mm(高) *17mm(長)

## 3-2 無線攝影系統發射機 // KA-10T

內置麥克風.... 全指向電容式麥克風
頻率振盪模式 鎖相環迴路
頻道數量..... 16個頻道
載波頻率範圍 470~960 MHz
RF輸出..... 10mW
穩定度..... ±10kHz
頻率偏移..... ±48kHz
LED顯示..... 頻道
控制方式..... 電源開關、頻道選擇、音量控制
雜散輻射..... <-50dBC
頻率響應..... 40~18,000 Hz
輸出插頭型式 1/8” mono Phone Jack,
電池電量..... 14小時（平均）
電池類別..... 鋰電池 (3.7V,1300mAh)
尺寸..... 54mm(寬) *99mm(高) *17mm(長)

## 3-3 UHF PLL手握發射機 // KA-8TH

頻率震盪模式 **鎖相環迴路**
頻道數量..... **16個頻道**
載波頻率範圍 470~960 MHz
RF輸出..... 10mW
穩定度..... ±10kHz
頻率飄移..... ±48kHz
LED顯示..... **頻道**
控制方式..... **電源開關、頻道選擇、靜音**
諧波輻射..... <-50 dBc
音頻響應..... 40~16,500 Hz
電池形式..... UM3,AA 1.5V*2

## 3-4 2槽充電器 // TG-10CH2

充電槽數目..... 2 **(接收或發射機)**
電源輸入..... 12-18VDC, 500mA
LED指示燈..... **電源連接：綠燈閃爍**
**充電中： 綠色**
**充電完成：熄滅**
尺寸..... 85mm(寬) *41mm(高) *75mm(長)

# 4. 部件説明

## 4-1 無線攝影系統接收機 // KA-10R

1. 電源開關
2. 重置鍵
3. 電源指示燈
4. ∅3.5假立體AF 輸出
5. LED頻道顯示器
6. 頻道選擇按鍵
7. PAD (-20, -10, 0)
8. 充電連接頭
9. 腰掛夾

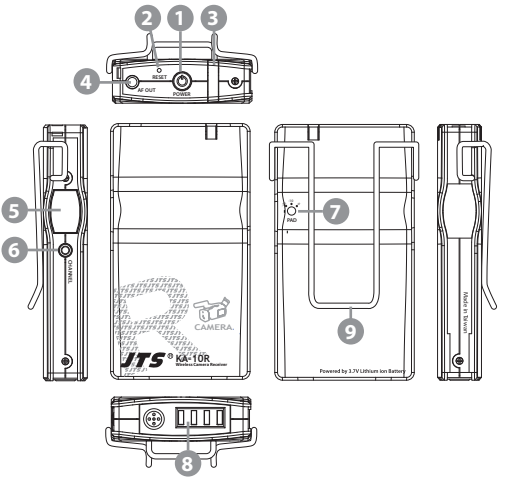


## 4-2 無線攝影系統發射機 // KA-10T

10. 電源開關
11. 重置鍵
12. 電源指示燈
13. ∅3.5單音MIC / LINE輸入
14. LED頻道顯示器
15. 頻道選擇按鍵
16. 感度調整
17. 充電連接頭
18. 腰掛夾
19. 內建麥克風

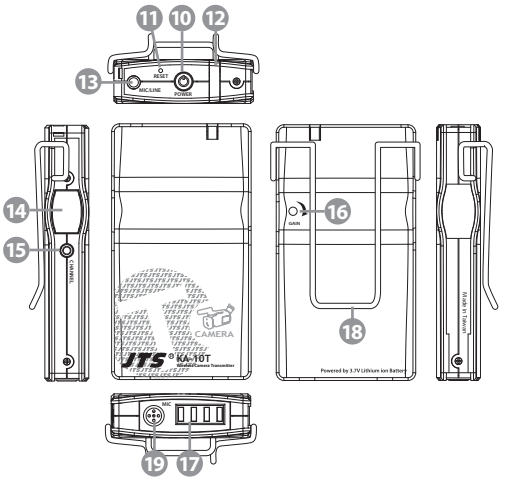

## 4-3 UHF PLL手握發射機 // KA-8TH

20 LED顯示器：顯示從0-9, A-F的頻道

21 電池槽

22 設定按鍵：設定頻道

23 電源開關/靜音

24 感度調整器

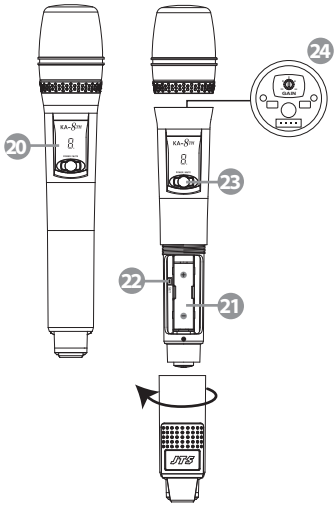


## 4-4 2槽充電器 // TG-10CH2

25 充電指示燈

26 充電插槽

27 DC 電源輸入

28 AC/DC 變壓器

交換式電源供應器(100V~240V，50~60Hz)

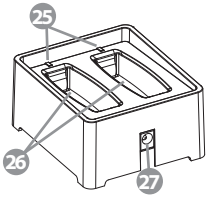


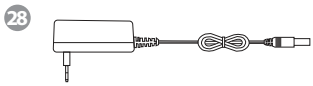


## 4-5 配件

29 攝影機連接支架

30 KAC50X 攝影機導線

31 KAC150 攝影機導線

32 CM-201 領夾式迷你全指向麥克風

33 調整棒

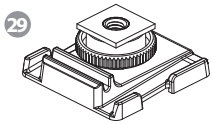


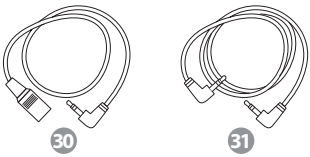

# 5. 安裝和操作

## 5-1 電源開關

（1）電源開啟：按下“ 電源開關 ❶ ”來開啟電源；“ 電源指示燈”將會亮起。

（2）電源關閉：按住“ 電源開關 ❶ ”約三秒鐘將關閉電源

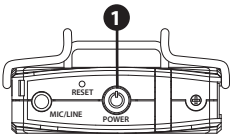

KA-10T

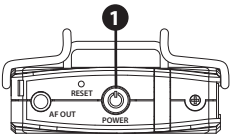

KA-10R

注意：當電壓正常時，“電源指示燈”將顯示綠燈；在低電壓時會轉為紅燈。

## 5-2 選擇頻道

按住“頻道選擇按鍵 ❷ ”大約三秒鐘，LED顯示器的小數點會開始閃爍，允許你選擇頻道。然後，循環按下“頻道選擇按鍵”(0-9,A-F)，來選擇需要的頻道。

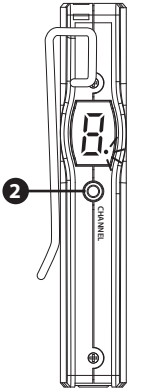


注意1: 發射機（KA-10T）的頻道必須要與接收機（KA-10R）的相同。

注意2: 超過約6秒沒有操作，LED顯示器將停止閃爍。超過約9秒沒有操作，LED顯示器將熄滅。

## 5-3 外接麥克風

插入“外接麥克風”到KA-10T“MIC / LINE ❸ ”。

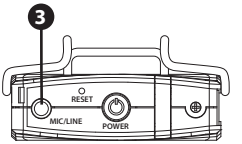

KA-10T

## 5-4 安裝KA-10R至攝影機

使用"攝影機連接支架 ❹ "，將KA-10R安裝到攝影機的熱靴座。

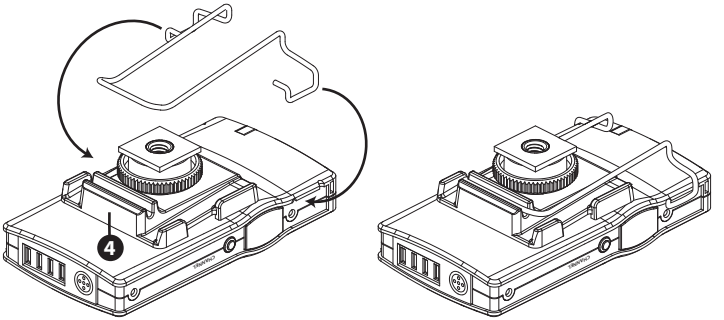


## 5-5 連接攝影機與接收機

插入"KAC50X ∅3.5插頭"到KA-10T MIC / LINE ❺"，並將XLR接頭接至攝影機。

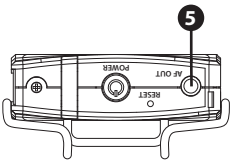


KA-10R

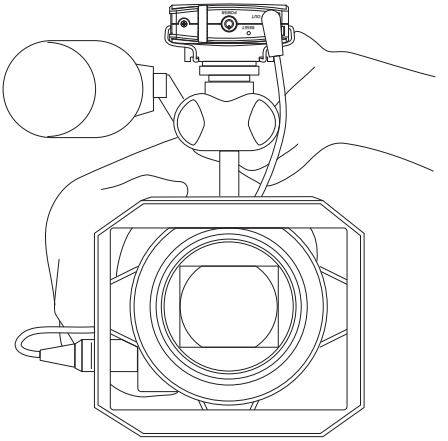

## 5-6 充電

將KA-10T/KA-10R（充電連接頭朝下）插入 TG-10CH2的“充電插座”“充電指示燈”一開始會閃爍數秒進行檢測；在充電過程中會持續顯示綠燈；充電完成後，指示燈會熄滅。

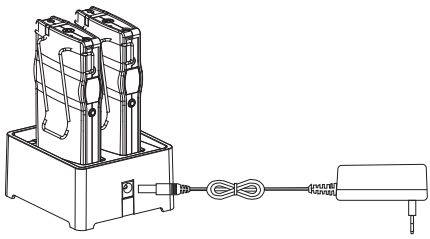

注意 1：一旦TG-10CH2連接AC電源，“充電指示燈”會持續閃爍綠燈。

注意 2：在充電過程為保護電池免於損壞，充電器會進行自我檢測，此時“充電指示燈”會閃爍。

## 5-7 系統注意事項

（1）重置功能：使用適合的工具（如迴紋針）插入“重置鍵 ❻ ”來恢復原始設定。

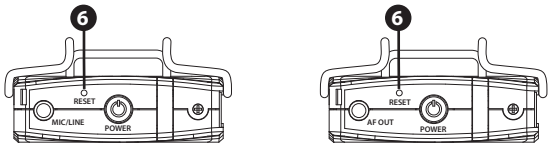


KA-10T　　KA-10R

（2）省電功能：當“頻道選擇按鍵”超過大約九秒未使用操作，“LED頻道顯示器”將熄滅。

# KA-10R/KA-10T/KA-8TH

JTS® PROFESSIONAL CO.,LTD
41280 台中市大里區工業九路148號
電話: 886-4-24938803 傳真: 886-4-24914890
信箱: jts@jts.com.tw
台灣內銷業務: sales@jts.com.tw
www.jts.com.tw

59508-056-03