規 格

音頭型態..... 動圈式音頭
頻率響應..... 50~16,500Hz
指向性..... 超心型指向性，麥克風軸線環形對稱，均勻頻率響應
感度(at 1,000Hz) -75±3dB*(0.18mV)*0dB=1V/ μ bar
輸出阻抗..... 600Ω
電壓相位..... 正壓於震動膜在pin 2產生相對於pin 3的正電壓
輸出接頭..... 3P XLR(M)
重量..... 280 grams (MK-636/MK-638)
350 grams (MK-680)

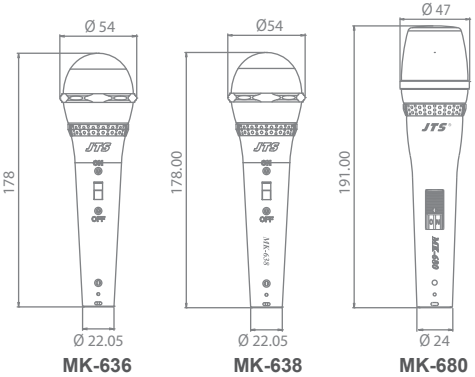

頻 率 響 應

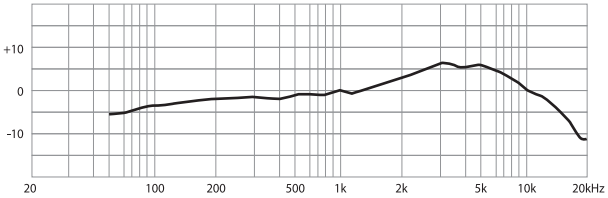

指 向 性

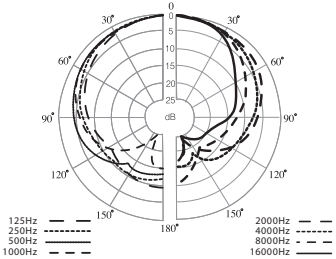

JTS®
MK-636/MK-638/MK-680
STAGE MICROPHONE
專業舞台演唱麥克風

MK-680
MK-638
MK-636

JTS®

專業舞台演唱麥克風
STAGE MICROPHONE

MK-636/MK-638/MK-680採用JTS最新D-50音頭研發而成，具有極廣頻率響應曲線與優越指向性，在亮麗表現人聲的同時，能在密閉空間內有效防止嘯叫。免焊線可拆式音頭模組與耐用堅實的機構設計讓MK-636/MK-638/MK-680成為理想的商用麥克風。

59010-076-02

CE